LEDVANCE LED-ARMATURER

2021

LEDVANCE.DK

LEDVANCE

INDHOLD

LEDVANCE ARMATURSORTIMENT: HVAD ER NYT? 04

DOWNLIGHTS 14

Downlight UGR19 16
Downlight Comfort 18
Downlight Alu 20
Downlight Slim Alu 24

APPLIKATIONER: Offentlige områder I Butikker I Trapper I Korridorer Foyéer I Badeværelser I Køkkener

PANELARMATURER 66

Panel IndiviLED 68
Panel IP54 70
Panel Performance Gen 3 72
Panel Value 76
Panel tilbehør 78

APPLIKATIONER: Generel indendørs belysning I Offentlige bygninger Kontorer I Konferencelokaler I Korridorer

INDBYGNINGSSPOTS 26

Spot Vario 28
Spot Multi 30
Spot Square Adjust 32
Spot Round Adjust 34
Spot Round Fix 36
Spot Fireproof Fix 38
Spot Darklight 40

APPLIKATIONER: Butikker I Salgslokaler I Modebutikker I Hoteller Caféer I Restauranter I Gallerier I Museer

NEDHÆNGTE ARMATURER 82

Panel OP/NED 84
Linear IndiviLED OP/NED 86
Linear IndiviLED OP/NED tilbehør 88
Linear IndiviLED Direct 90
Linear IndiviLED Direct tilbehør 93

APPLIKATIONER: Generel indendørs belysning I Kontorer I Biblioteker Skoler I Korridorer I Indgangspartier

SKINNESPOTS 42

Tracklight Spot Compact 44
Tracklight Spot Zoom DIM 46
Tracklight Spot 48
Tracklight Spot Reflector 51

APPLIKATIONER: Butikker I Modebutikker I Varehuse I Hoteller I Caféer Gallerier I Museer I Showrooms

LINIEARMATURER 94

Linear Surface IP44 96
Linear Surface IP44 tilbehør 98
Linear Ultra Output 100
Linear Ultra Output tilbehør 103
Linear Compact 104

APPLIKATIONER: Offentlige bygninger I Korridorer I Indgangspartier Trapper I Kantbelysning I Hyldebelysning

VÆG- OG LOFTSARMATURER 52

Surface Compact IK10 54
Surface Circular 56
Surface Circular Cover 58
Surface Outdoor 60
Surface Outdoor tilbehør 64

APPLIKATIONER: Offentlige områder I Gangarealer I Trappeopgange Badeværelser I Foyéer

SKINNESYSTEMER 108

TruSys Performance 110
TruSys Performance Energy grundmodul og tilbehør 114
TruSys 120
TruSys Energy grundmodul og tilbehør 123

APPLIKATIONER: Fabrikker I Lagerbygninger I Workshops

MERE OM LEDVANCE OG FORKORTELSER 192

DAMP PROOF ARMATURER 128

Damp Proof Compact IP66 130
Damp Proof 132
Damp Proof Special Gen 2 136
Damp Proof Housing 138
Damp Proof Slim Value 140
Damp Proof Value 142

APPLIKATIONER: Fabrikker og lagerbygninger I Parkeringspladser I Fodgængertuneller I Værksteder I Workshops I Produktionsområder I Landbrug

HIGH BAY ARMATURER 144

High Bay DALI 146
High Bay DALI CLO 148
High Bay DALI Accessories 150
High Bay Gen 3 152
High Bay Accessories 154
High Bay Value 156
High Bay Value Accessories 158

APPLIKATIONER: Lagerbygninger I Logistikcentre I Industrien
Højloftede rum (fx lufthavne)

PROJEKTØRER 160

Floodlight Performance 162
Floodlight 10 W – 50 W 166
Floodlight 65 W – 200 W 168
Floodlight Sensor 170
Floodlight Photocell Sensor 172

APPLIKATIONER: Bygningsfacader I Offentlige områder I Byggepladser
Parkeringspladser I Fodgængertuneller

WORKLIGHT 174

Worklight 176

APPLIKATIONER: Til mobilt brug

DEKORATIVE UDENDØRS ARMATURER 178

Outdoor 180

APPLIKATIONER: Boligbyggeri I Hoteller I Parkområder

SIKKERHEDSBELYSNING 182

Armaturer med
nødbelysningsfunktion 183
Emergency batteripakke 185

APPLIKATIONER: Flugtveje (korridorer) I Åbne områder (anti-panik)
Offentlige bygninger I Butikker I Kontorer

LED-DRIVERE TIL KONSTANT STRØM 186

LED-driver DALI Performance 188
LED-driver Phase-Cut
Performance 189
LED-driver Dip-Switch
Performance 190
LED-driver Value 191

Alle følgende værdier for IP- og IK-beskyttelse er udelukkende gældende for armaturer (ikke for tilbehør).

BEDRE LYS - HURTIGT OG DE NYE ARMATURER FRA

FOKUS PÅ DINE BEHOV

LEDVANCE er en stærk partner at have ved din side, når du har brug for at inspirere dine kunder med perfekte belysnings-løsninger. Vi lytter omhyggeligt til installatører og belysnings-folk - og arbejder konstant på at forbedre vores produkter og serviceydelser. Vi sigter ikke kun efter at imødekomme dine forventninger, men på at overgå dem - i valget af produkter, kvaliteten af den nemme og enkle, brugervenlige installation.

Og vi vil bevise det med vores udvidede armatursortiment til en bred vifte af applikationer inden for kontor, industri, parkering og butikker. Se vores seneste nyheder og nye generationer: Den nye Downlight UGR19 producerer for eksempel strålende, flimmerfrit lys i kontorbygninger og butikker. Den fuldt forseglede og ammoniak-testede Damp Proof Special er designet til at blive brugt i ekstra hårde miljøer med olierede, fugtige og støvede omgivelser og er derfor ideel til landbrugsvirksomheder. Panel Performance armaturer er et populært valg til kontorer med deres enestående belysningskvalitet og nemme installation.

Og med deres optimerede lyseffekt er Floodlights og High Bay Performance-armaturerne imponerende til henholdsvis udendørs områder samt til industri og lager.

SCALE – PRISVINDENDE ARMATURDESIGN

Design gør produkter unikke – lige som vores individuelle, æstetiske og funktionelle SCALE-design. Det kombinerer unikt armaturdesign med funktionelle værdier i hvert eneste produkt og er med til at styrke LEDVANCE brandet. En fascinerende kombination af form og funktion, som ikke blot værdsættes af vores kunder, hvilket “German Design Award 2019” er et bevis for.

NEMT AT INSTALLERE LEDVANCE

SAMMEN FOR BEDRE LYS

LEDVANCE giver dig et omfattende belysningssortiment fra en enkelt leverandør, et fremragende pris/-ydelsesforhold og garantier[1] på op til 5 år.

Men det er langt fra det hele. Vores serviceydelser er perfekt skræddersyede til den professionelle brugers behov. For eksempel betyder vores globale leverance- og salgsnetværk, at vi altid er ved din side, uanset hvor du måtte være. Og du kan stole på os gennem alle dine lysprojekter - fra første konsultation til teknisk support efter salg.

[1] Se ledvance.dk/garanti for betingelser

DINE FORDELE

- Globalt netværk
- Bredt sortiment fra en enkelt leverandør
- Fremragende serviceydelser

FULD SERVICE GIVER SUCCESFULDE PROJEKTER

Udover førsteklasses produkter og en kompetent kundeservice (ordre-dk@ledvance.com), hjælper vi dig på flere andre måder med dine lysprojekter. Gå til **ledvance.dk** og oplev værdifulde servicekoncepter som Fast Light Calculation Tool, vores eLearning-moduler eller DIALux/RELUX lysplanlægningssoftware.

LEDVANCE BIOLUX: FOKUS PÅ MENNESKER MED HUMAN CENTRIC LIGHTING

Kontorer med for lidt dagslys, mørke mødelokaler og kunstigt lys indtil sent om aftenen. I vores moderne samfund bevæger vi os længere og længere væk fra vores naturlige miljø. Dagslys er en af de vigtigste energikilder til vores biologiske rytme. Manglende dagslys kan forårsage alvorlig forstyrrelse af vores døgnrytme - vores indre ur, og massiv forringelse af vores præstationer og generelle velvære. Human Centric Lighting (HCL) handler om den biologiske effekt af lys. Belysningsløsninger til moderne arbejdsmiljøer skal være designet til at fremme kreativ tænkning og høj koncentration ved skrivebordet, i servicesektoren og i industrien. Human Centric Lighting fokuserer på mennesker og deres behov for naturligt lys. Fleksibelt, stimulerende og effektiv. Det skaber et arbejdsmiljø, der simulerer ændringerne i naturligt dagslys med dets visuelle, biologiske og følelsesmæssige effekter. Med farvetemperaturer og belysningsniveauer understøtter Human Centric Lighting den menneskelige døgnrytme positivt. En neutral eller kold hvid lysfarve kan for eksempel tænde om morgenen, mens varmt hvidt lys er afslappende og perfekt til om aftenen.

Med HCL-systemet BIOLUX fra LEDVANCE åbner vi helt nye muligheder for dig og dine kunder.

KUNDECASE

PROJEKT: Opgradering til et BIOLUX HCL system i klasselokalerne hos Håndværkerforeningen i Slesvig, Tyskland.

APPLIKATION: undervisningsmiljø, belysning af øvelokaler

TEKNOLOGI: LED, Human Centric Lighting

LEDVANCE PRODUKTER: BIOLUX HCL Panel 625 43 W, BIOLUX HCL styreenhed

Det nye BIOLUX HCL-system blev installeret i 3 klasselokaler hos Håndværkerforeningen i Slesvig ved en dierekte udskiftning af eksisterende T8 lysstofrør. Udskiftningen af 90 LED-paneler og idriftsættelse af systemet var så nemt, at det blev udført af elever fra den elektriske ingeniørafdeling. Med intelligent styring giver systemet nu bedre lyskvalitet i klasselokalet og kan intuitivt tilpasses træningssituationen. Systemet understøtter de individuelt justérbare lysprofiler på en koncentrationsfremmende måde og hjælper med at holde eleverne motiverede.

LEDVANCE BIOLUX HCL-SYSTEM

BIOLUX er det innovative HCL-system fra LEDVANCE. Ved hjælp af en intelligent algoritme justerer den automatisk det kunstige lys for at simulere ændringerne i naturligt dagslys - nøjagtigt for tidspunktet på dagen og geografisk placering - for at give den bedst mulige biologiske effekt. Ændringer i farvetemperaturer og lysniveauer understøtter vores naturlige biorytmer.

SMART OPSTART AF HCL-SYSTEMET

BIOLUX består af to komponenter: BIOLUX styreenheden og BIOLUX LED-armaturer, som kommunikerer trådløst med hinanden via ZigBee-protokollen. Betjeningen er intuitiv. Forprogrammerede lysprofiler kan indstilles på styreenheden på ingen tid, og der er fem manuelt valgbare lysprofiler, der egner sig til enhver arbejdssituation (se diagram). BIOLUX er så nemt at installere, da der ikke er behov for ledninger eller konfiguration.

WINNER OF DESIGN, FUNCTION & INNOVATION AWARDS:

GERMAN INNOVATION AWARD '20 WINNER

VDE ID. 40051808

reddot winner 2020

DE FEM BIOLUX LYSPROFILER

RELAX	CREATE	NATURAL	FOCUS	BOOST
Afslappende fx. ved mødepauser	Kreativitet i workshops fx. til brainstorming	Standardindstilling/automatisk døgnrytmestyring	Forbedret koncentration fx. i møder	Høj koncentration til meget detaljerede og særligt krævende opgaver

BIOLUX KOMPONENTER

BIOLUX STYREENHED

BIOLUX HCL DOWNLIGHT

BIOLUX HCL PANEL

BIOLUX-systemet fra LEDVANCE er ideelt til enkeltrumsløsninger med op til 20 armaturer[1], såsom mødelokaler, kontorer og klasselokaler med lidt eller intet dagslys.

Få mere information eller download brochuen på **hcl.ledvance.com**

[1] Flere armaturer ved forspørgsel

KONTOR
LYS SOM SUCCESFAKTOR

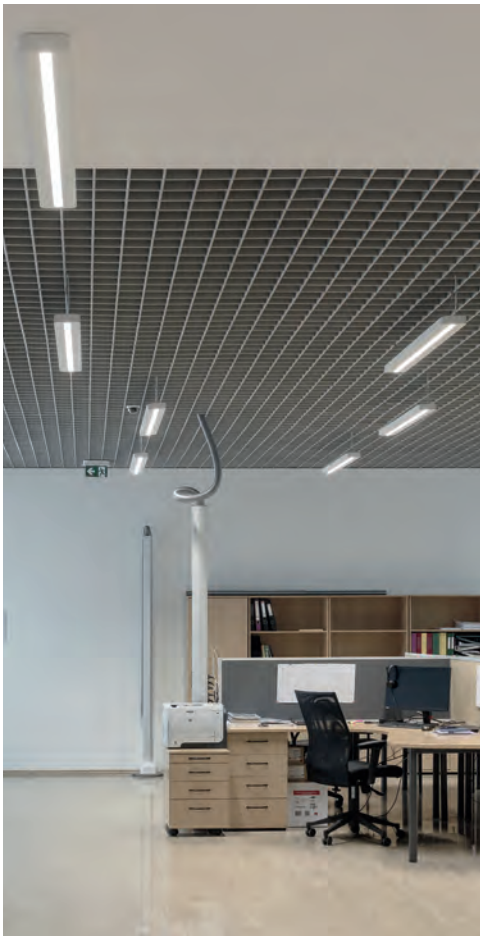

DOWNLIGHT COMFORT
Side 18

DOWNLIGHT UGR19
Side 16

PANEL PERFORMANCE
Side 72

LINEAR INDIVILED
Side 90

PANEL INDIVILED
Side 68

PANEL OP/NED
Side 84

DE KORREKTE LYSKILDER OG LED-BÅND:

Fra den ultra lavprofilerede OSRAM DULUX F 1 full glass LED-lyskilde med fremragende effektivitet helt til de de fleksible LED-BÅND PERFORMANCE RGBW 2 og Hvid 3, tilbyder LEDVANCE dig en skræddersyet belysningsløsning til store og små kontorer.

KUNDECASE

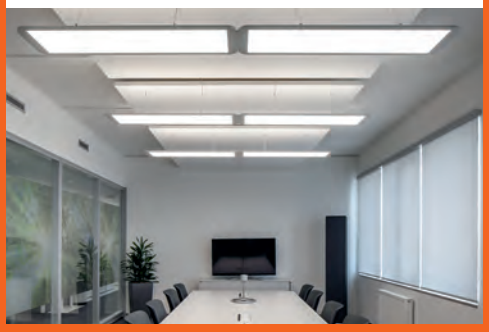

PROJEKT: SIEMENS Campus, Erlangen, Tyskland

APPLIKATION: Belysning af mødelokaler og åbne kontorlandskaber

TEKNOLOGI: LED

LEDVANCE PRODUKTER: Linear IndiviLED op/ned DALI Sensor, Panel op/ned DALI

Ved valg af armaturer til Siemens Campus i Erlangen var de eksisterende nedhængte lofter en særlig udfordring. LEDVANCE LINEAR IndiviLED op/ned sensor DALI og PANEL op/ned DALI-armaturer blev valgt, da de giver fremragende lyskomfort med direkte/indirekte lys, god blændingsreduktion (UGR≤19), lav vedligeholdelse og lave driftsomkostninger. Derudover holdes lysstyrken på en konstant 500 lux iht. relevante standarder. Armaturerne passer perfekt ind i bygningskonstruktionen og med integreret tilstedeværelsesdetektion har den optimal effektivitet.

INDUSTRI
GØR HÅRDT ARBEJDE NEMMERE

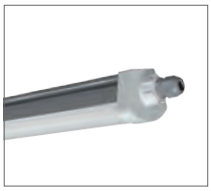

DAMP PROOF COMPACT IP66
Side 130

TRUSYS PERFORMANCE
Side 110

HIGH BAY
Side 152

HIGH BAY DALI CLO
Side 148

DAMP PROOF SPECIAL
Side 136

LINEAR ULTRA OUTPUT
Side 100

DE RIGTIGE LED-RØR:

SubstiTUBE PRO EM LED-rør 1 er splintfrie, meget effektive og holdbare. De erstatter konventionelle lysstofrør og er velegnede til brug selv under ugunstige forhold, såsom i kølehuse og lagerbygninger.

KUNDECASE

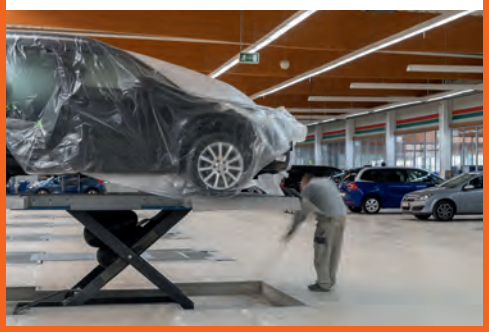

PROJEKT: EHH Car Center, Ludwigsfelde, Tyskland

APPLIKATION: Belysning af værksteder, kontorer og konsultaionsområder

TEKNOLOGI: LED

LEDVANCE PRODUKTER: Spot Adjust, Panel 625, Panel 1200, Downlight, Damp Proof, Surface Compact Sensor, Floodlight, SubstiTube Advanced T8 EM UO, HQL LED Pro

EHH bilcenter i Ludwigsfelde ved Berlin, Tyskland opgraderede sin belysning fuldstændigt til LED-teknologi fra LEDVANCE. Blandt andet blev mere end 600 konventionelle lysstofrør erstattet af SubstiTUBE Advanced T8 LED-rør. En lang række LED-armaturer blev også installeret for at matche de rumlige krav. Resultatet: Betydeligt forbedret lyskvalitet og årligt energiforbrug fra belysning blev reduceret med ca. 63%.

PARKERING
BELYSNING GIVER SIKKERHED

DAMP PROOF HOUSING
Side 138

FLOODLIGHT PERFORMANCE
Side 162

DAMP PROOF
Side 132

FLOODLIGHT SENSOR
Side 170

SURFACE OUTDOOR
Side 60

PANEL OP/NED
Side 84

DE RIGTIGE LED-RØR, HQL LED-LYSKILDER OG LED-BÅND:

Til indendørs parketingsanlæg tilbyder LEDVANCE SubstiTUBE Connected Advanced Ultra Output 1 sammen med Connected Sensor 2. Effektive high-output HQL LED PRO lyskilder 3 er perfekte til udendørs brug. Og til begge applikationer giver LED-BÅND PERFORMANCE PROTECTED 4 stor frihed for design.

KUNDECASE

PROJEKT: Tirol Kliniken, Innsbruck, Østrig

APPLIKATION: Belysning af parkeringskælder

TEKNOLOGI: LED

LEDVANCE PRODUKTER: Damp Proof

I parkeringskælderen i "Medical Center and Surgery West" blev de tidligere armaturer med konventionelle lysstofrør erstattet af nye 30W LED-Damp Proof armaturer. På grund af deres robuste design med en IP65-beskyttelse og IK08-slagfasthed er disse ikke bare perfekte til brug i fugtige og støvede miljøer, men deres spredningsvinkel på 105° sikrer også homogent ensartet lys, hvilket giver en større følelse af sikkerhed for ansatte og besøgende.

BUTIK
ÆSTETIK MØDER FUNKTIONALITET

TRACKLIGHT SPOT
Side 48

SPOT VARIO
Side 28

SPOT MULTI
Side 30

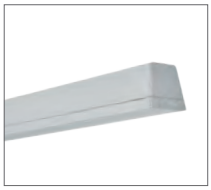

TRUSYS
Side 120

TRACKLIGHT SPOT ZOOM DIM
Side 46

TRACKLIGHT SPOT COMPACT
Side 44

DE RIGTIGE LED-REFLEKTORLYS-KILDER, RØR OG BÅND:

LEDVANCE belysningsløsninger – inklusive den fuldt dæmpbare PARATHOM PRO LED-reflektorlyskilde 1, fleksible LED-BÅND SUPERIOR TUNABLE WHITE 2 og SubstiTUBE FOOD LED-rør 3 til fødevarebutikker – sætter alle dine varer i det bedste lys.

KUNDECASE

PROJEKT: Noleggio by Maestri leje og salg af, Passo del Tonale, Italien

APPLIKATION: Belysning af showroom, udlejning- og velkomstområde, skabe og omklædningsrum

TEKOLOGI: LED

LEDVANCE PRODUKTER: Tracklight Spot 35W/4000 K, Downlight Comfort 20W

Med 104 Tracklight SPOT LED-skinnespots og forskellige reflektorer har LEDVANCE leveret belysning, der tiltrækker kunder og guider dem gennem butikken samt fremhæver varerne med fremragende farvegengivelse. DOWNLIGHT COMFORT armaturer bruges til grundlæggende funktionel belysning. Da lysfarven nemt kan skiftes mellem 3.000, 4.000 og 5.700 Kelvin, kan hvert område i butikken nu belyses med optimalt lys.

TRE ARMATURERVARIANTER: SEGMENTERING AF PRODUKTER

Når dit arbejde spænder fra helt enkle lysopgaver til meget komplekse og krævende opgaver – er netop dette bredden i sortimentet af armaturer LEDVANCE dækker. For at sikre, at du altid holder styr på det brede sortiment og hurtigt finder det bedst egnede produkt, har vi opdelt vores armaturer i tre segmenter: Superior Class, Performance Class og Value Class. Ved hjælp af ensartet farvekodning og klar mærkning kan du straks i kataloget og fremover også på emballagen se, hvilket af de tre segmenter et armatur tilhører. Så du kan nemt imødekomme dine kunders behov - i dag og i morgen.

Tydelige farvekoder på de nye bæredygtige æsker hjælper dig med at holde styr på produkterne og hurtigt finde det rigtige produkt til opgaven.

Eksempel på æske

SEGMENTERING:

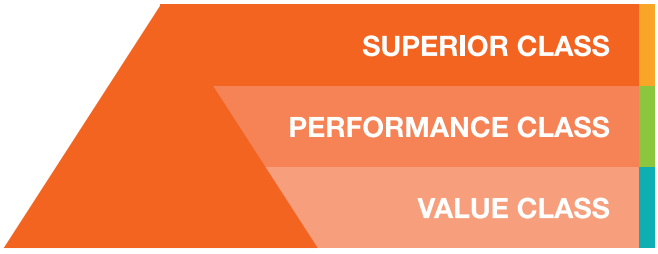

SUPERIOR CLASS

Nogle gange er kun det bedste godt nok. LEDVANCE Superior Class-serien omfatter premium produkter, der sætter standarder inden for teknologi, kvalitet og design. Disse førsteklasses produkter er imponerende i enhver henseende og er det rigtige valg til særligt krævende, prestigefyldte projekter med specielle belysningskrav.

PERFORMANCE CLASS

I LEDVANCE Performance Class finder du pålidelige løsninger til de fleste af dine lysprojekter. Vores kernesortiment omfatter en bred vifte af høj kvalitet, velkendte armaturer med lang levetid samt fremragende effektivitet, materiale og lyskvalitet. Funktioner såsom nem installation, DALI versioner og omfattende garantier giver ligeledes merværdi.

VALUE CLASS

Høj ydelse til en attraktiv pris - det er, hvad LEDVANCE Value Class handler om. Armaturerne i dette sortiment kendetegnes ved en standard levetid, effektivitet og lyskvalitet, hvilket gør dem til det rigtige valg til hverdagens installationsbehov og projekter, hvor der udover pålidelighed især fokuseres på omkostningseffektivitet. Yderligere funktioner såsom DALI udvider anvendelserne i denne klasse.

LEDVANCE LED LUMINAIRES | SPOTLIGHTS

SPOTLIGHTS

IMPRESSIVE ALL ROUND: OUR SPOTLIGHTS

SPOT VARIO
Page 26
PERFOR-MANCE CLASS
VERSATILE SWIVEL SPOTLIGHT FOR THE RETAIL AREA
– Ideal for accent lighting thanks to highly flexible tilt and swivel capability
– Easy replacement of the external driver thanks to plug with bayonet connection
– Low-flicker light < 10 %

SPOT MULTI
Page 28
PERFOR-MANCE CLASS
POWERFUL MULTI-SPOTLIGHT WITH GIMBAL
– Low-flicker light < 10 %
– Flexible application thanks to excellent anti-glare properties UGR < 16
– Light-proof housing

SPOT SQUARE ADJUST
Page 30
PERFOR-MANCE CLASS
Attractive square spotlight
– Cut-off angle for good glare reduction and high visual comfort
– Energy savings of up to 90 % compared with halogen lamp spotlights
– Housing made of die-cast aluminum for improved heat dissipation

SPOT ROUND ADJUST
Page 32
SPOT ADJUST
SPOT ADJUST DALI
PERFOR-MANCE CLASS
ADJUSTABLE REPLACEMENT FOR HALOGEN SPOTLIGHT
– Extended range of applications through versions with DALI or switchable driver
– Energy savings of up to 90 % compared with halogen lamp spotlights
– Simple installation for 3–20 mm ceiling thickness

SPOT ROUND FIX
Page 34
SPOT DIM
SPOT FIREPROOF FIX:
• SPOT FIREPROOF DIM
• SPOT FIREPROOF
SPOT DARKLIGHT
PERFOR-MANCE CLASS
VERSATILE FAMILY

Product name	Segmentation
SPOT MULTI 1 x 30W 3000K FL WT/BK	■
SPOT MULTI 1 x 30W 4000K FL WT/BK	■
SPOT MULTI 2 x 30W 3000K FL WT/BK	■
SPOT MULTI 2 x 30W 4000K FL WT/BK	■
SPOT MULTI 3 x 30W 3000K FL WT/BK	■
SPOT MULTI 3 x 30W 4000K FL WT/BK	■

BLIV I SPORET – FIND VEJ I KATALOGET OG I SORTIMENTET

Den klare segmentering af armatursortimentet fra LEDVANCE afspejles også på de indledende sider i hvert kapitel og produktsiderne i dette katalog. Hver produktklasse er tildelt en farve, som du kan finde i hele kataloget. Dette gør det nemmere end nogensinde før at finde det rigtige armatur.

PRØV DET!

DOWNLIGHTS

VORES VINDER TIL HOMOGEN BELYSNING

DOWNLIGHT UGR19

Side 16

PERFOR-MANCE CLASS

DOWNLIGHT UGR19
- God blændingsreduktion (UGR<19) og cut-off op til 30° for behagelig indendørs belysning
- Nem, hurtig og værktøjsfri montage med 5 polet sløjfedåse
- Lav flimmer <10 %

DOWNLIGHT COMFORT

Side 18

PERFOR-MANCE CLASS

3-IN-1 CCT, LAV UGR VÆRDI
- Tre lysfarver i ét armatur: varm hvid 3.000 K, neutral hvid 4.000 K og kold hvid 5.700 K
- God blændingsreduktion (UGR ≤ 22)
- Nem installation med integreret driver og videresløjfningsdåse

3000K
4000K
5700K

ET ARMATUR, TRE MULIGHEDER

På **Downlight Comfort** kan du skifte mellem tre lysfarver (3.000/4.000/5.700 K)

En anden fordel:
Grossister og installatører kan reducere lagerbeholdningen, da de altid har den rigtige lysfarve på lager.

DOWNLIGHT ALU

Side 20

VALUE CLASS

DOWNLIGHT ALU
DOWNLIGHT ALU DALI
DOWNLIGHT ALU EMERGENCY

NY GENERATION, NU IP44
- Velegnet til brug i støvede og fugtige omgivelser pga. høj IP-klasse
- Gode anvendelsesmuligheder grundet mange versioner
- Energibesparelse på op til 60% ift. armaturer med kompaktrør

DOWNLIGHT SLIM ALU

Side 24

VALUE CLASS

LAV HØJDE OG LAV PRIS
- Ekstrem lav installationshøjde grundet meget lav profil på armatur
- Energibesparelse på op til 60% ift. armaturer med kompaktrør
- Ekstern driver for nem udskiftning (inkluderet)

DOWNLIGHT PERFORMANCE UGR19

Downlight med lav blænding og lav flimmer

PRODUKTEGENSKABER

- Materiale armaturhus: aluminium med spejl-reflektor
- Beskyttelsesklasse: IP54 (nedefra) / IP20 (oppefra)
- Gennemfortrådning er mulig
- Armaturet fås med on/off driver og DALI 2.0 IoT driver
- Værktøjsfri sløjfedåse

PRODUKTFORDELE

- Lav blænding (UGR <19) og cut-off på op til 30° til behagelig indendørs belysning
- Nem og hurtig installation takket være konnektorboks med 5-polet værktøjsfri terminal
- Lav flimmer
- Velegnet i støvede og fugtige omgivelser takket være den høje IP-klasse
- 5 års garanti

APPLIKATIONSOMRÅDER

- Velegnet til kontor applikationer, særligt til arbejdspladsstationer
- Direkte udskiftning af armaturer med kompaktrør
- Entréer/indgangspartier
- Badeværelser, køkkener og overdækkede udendørs arealer
- Generel belysning

UDSTYR/TILBEHØR

- Ekstern forkobling medfølger

YDERLIGERE PRODUKTINFORMATION

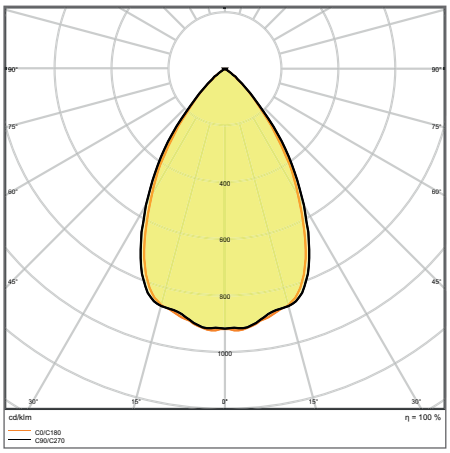

DL UGR19 PFM DN195 21 W 840 WT IP54

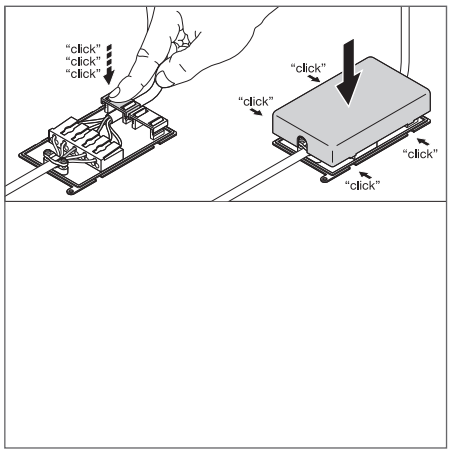

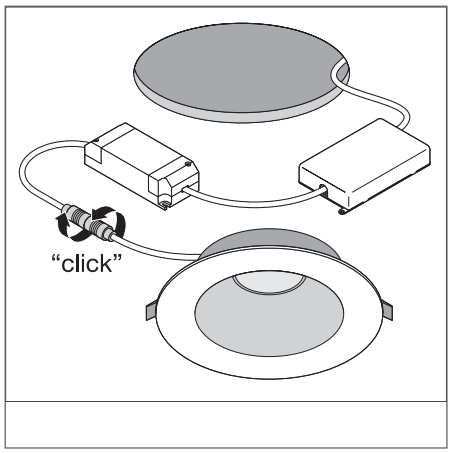

[1] Mere information på www.ledvance.dk/garanti

Billederne i kataloget er kun til illustration. For information om størrelse og farve henvises til produkttabellen.

	Produktnavn	Segmentering	El-nr.	EAN-nr.	W	lm	lm/W	K	L70 [1]	L80 [1]	°	
NYHED	DL UGR19 PFM DN155 14 W 830 WT IP54	■	5642008805	4058075**459137**	14	1500	105	3000	70000	60000	65	-
NYHED	DL UGR19 PFM DN155 14 W 840 WT IP54	■	5642008818	4058075**459151**	14	1600	115	4000	70000	60000	65	-
NYHED	DL UGR19 PFM DN195 21 W 830 WT IP54	■	5642008821	4058075**459250**	21	2400	115	3000	70000	60000	65	-
NYHED	DL UGR19 PFM DN195 21 W 840 WT IP54	■	5642008834	4058075**459274**	21	2520	120	4000	70000	60000	65	-
NYHED	DL UGR19 PFM DN155 14 W 830 WT IP54 DALI	■	5642008847	4058075**459298**	14	1500	105	3000	70000	60000	65	DALI
NYHED	DL UGR19 PFM DN155 14 W 840 WT IP54 DALI	■	5642008850	4058075**459311**	14	1600	115	4000	70000	60000	65	DALI
NYHED	DL UGR19 PFM DN195 21 W 830 WT IP54 DALI	■	5642008863	4058075**459830**	21	2400	115	3000	70000	60000	65	DALI
NYHED	DL UGR19 PFM DN195 21 W 840 WT IP54 DALI	■	5642008876	4058075**459854**	21	2520	120	4000	70000	60000	65	DALI

	Produktnavn	CRI	UGR	FLIMMER VÆRDI		L × B × H [mm] Ø × H [mm]
NYHED	DL UGR19 PFM DN155 14 W 830 WT IP54	≥80	<19	<10 %	155	180 x 65
NYHED	DL UGR19 PFM DN155 14 W 840 WT IP54	≥80	<19	<10 %	155	180 x 65
NYHED	DL UGR19 PFM DN195 21 W 830 WT IP54	≥80	<19	<10 %	195	220 x 82
NYHED	DL UGR19 PFM DN195 21 W 840 WT IP54	≥80	<19	<10 %	195	220 x 82
NYHED	DL UGR19 PFM DN155 14 W 830 WT IP54 DALI	≥80	<19	<10 %	155	180 x 65
NYHED	DL UGR19 PFM DN155 14 W 840 WT IP54 DALI	≥80	<19	<10 %	155	180 x 65
NYHED	DL UGR19 PFM DN195 21 W 830 WT IP54 DALI	≥80	<19	<10 %	195	220 x 82
NYHED	DL UGR19 PFM DN195 21 W 840 WT IP54 DALI	≥80	<19	<10 %	195	220 x 82

[1] t [h]: L70/B50 @ 25 °C (Ta) / t [h]: L80/B10 @ 25 °C (Ta)

■ SUPERIOR CLASS ■ PERFORMANCE CLASS ■ VALUE CLASS

DOWNLIGHT COMFORT

Downlight med justérbare hvide lysfarver

PRODUKTEGENSKABER

- Materiale: Aluminium (armaturhus), Polykarbonat (diffuser)
- Via skydekontakt kan der vælges mellem tre lysfarver
- Beskyttelseskalsse IP65 (nedefra)
- Gennemfortrådning er mulig

PRODUKTFORDELE

- 3 lysfarver i ét armatur: varm hvid 3000K, dagslys 4000K, kold hvid 5700K
- Lav blænding (UGR ≤22)
- Nem installation takket være værktøjsfrie klemmer
- Velegnet i støvede og fugtige omgivelser takket være den høje IP-klasse
- 5 års garanti

APPLIKATIONSOMRÅDER

- Direkte udskiftning af armaturer med kompaktrør
- Generel belysning
- Badeværelser, køkkener og overdækkede udendørs arealer
- Kontorer
- Gangarealer

YDERLIGERE PRODUKTINFORMATION

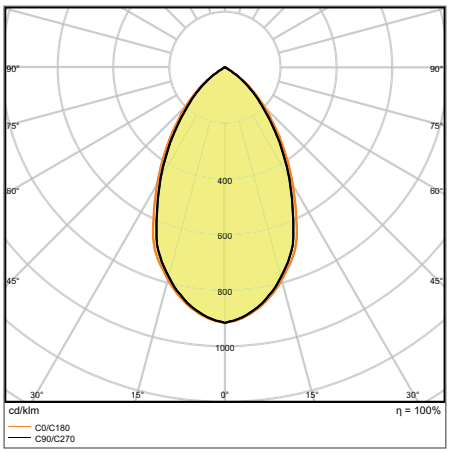

DL COMFORT DN 130 13 W 3CCT IP54 WT

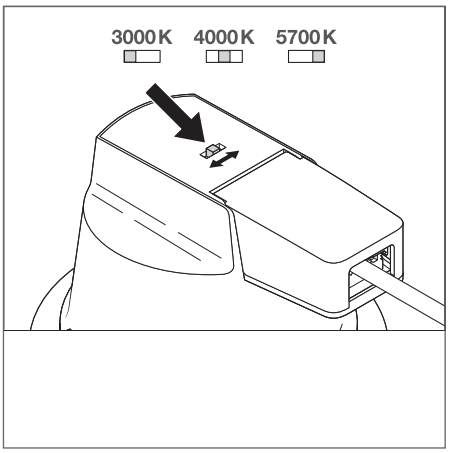

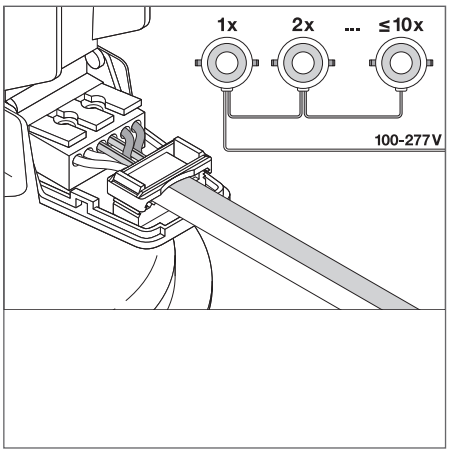

[1] Mere information på www.ledvance.dk/garanti

Billederne i kataloget er kun til illustration. For information om størrelse og farve henvises til produkttabellen.

Produktnavn	Segmentering	El-nr.	EAN-nr.	ERSTATNING FOR	W	lm	lm/W	K	L70 [1]	L80 [1]	°
DL COMFORT DN 130 13 W 3CCT IP54 WT	■	5642004278	4058075**104068**	1x18W CFLi	13	1030…1210	85	3000…5700	50000	43000	60
DL COMFORT DN 155 18 W 3CCT IP54 WT	■	5642004281	4058075**104082**	2x18W CFLi	18	1040…1620	85	3000…5700	50000	43000	60
DL COMFORT DN 205 20 W 3CCT IP54 WT	■	5642004294	4058075**104105**	2x26W CFLi	20	1720…1930	90	3000…5700	50000	43000	60

Produktnavn	CRI		L × B × H [mm] Ø × H [mm]
DL COMFORT DN 130 13 W 3CCT IP54 WT	>80	130	145 x 82
DL COMFORT DN 155 18 W 3CCT IP54 WT	>80	155	172 x 95
DL COMFORT DN 205 20 W 3CCT IP54 WT	>80	205	228 x 98

[1] t [h]: L70/B50 @ 25 °C (Ta) / t [h]: L80/B10 @ 25 °C (Ta)

■ SUPERIOR CLASS ■ PERFORMANCE CLASS ■ VALUE CLASS

DOWNLIGHT ALU

Downlight armatur med armaturhus i aluminium

[1]

IP20
IP44

DALI
VERSIONER

PRODUKTEGENSKABER

- Materiale armaturhus: aluminum
- Diffuser er fremstillet i opal polykarbonat
- Beskyttelsesklasse: IP44 nedefra
- Armaturet fås i on/off, DALI og nødbelysningsversioner

PRODUKTFORDELE

- Velegnet i støvede og fugtige omgivelser takket være den høje IP-klasse
- De mange forskellige versioner sikrer at de kan bruges i en lang række applikationer
- Energibesparelser på op til 60% sammenlignet med armaturer med kompaktrør
- Op til 5 års garanti

APPLIKATIONSOMRÅDER

- Direkte udskiftning af armaturer med kompaktrør
- Generel belysning
- Offentlige områder
- Trapper
- Gangarealer

YDERLIGERE PRODUKTINFORMATION

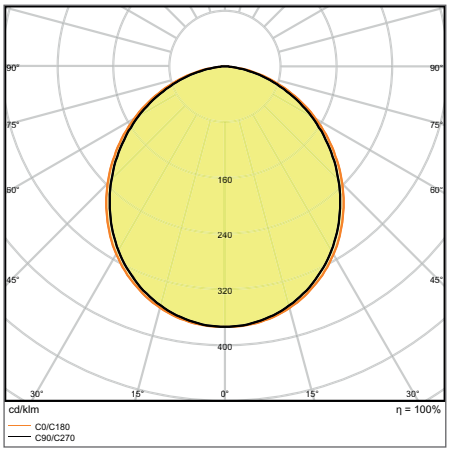

DL ALU DALI DN 200 35 W 6500 K
IP44/IP20 WT

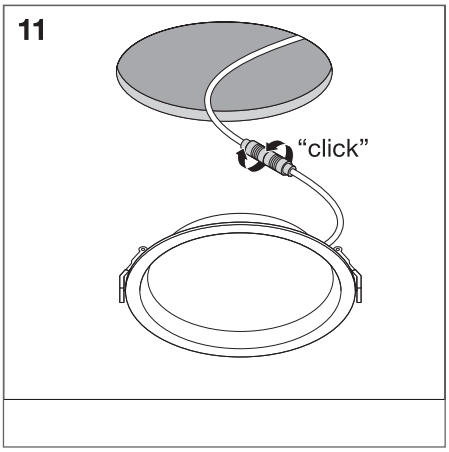

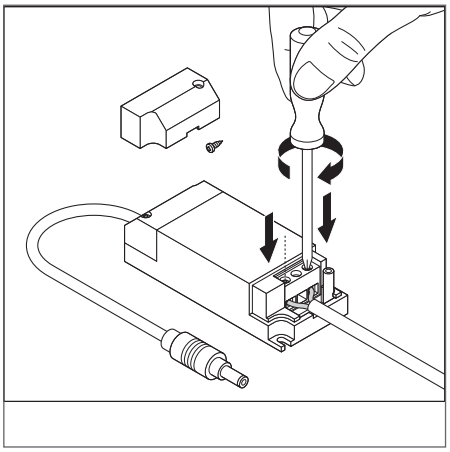

[1] ENEC og TÜV certificeringer findes kun for standardtyperne. DALI og emergency varianter er ikke inkluderet.
[2] 5 års garanti gælder kun for standard og DALI varianter. Der ydes 3 års garanti for emergency varianter.

Billederne i kataloget er kun til illustration. For information om størrelse og farve henvises til produkttabellen.

DOWNLIGHT ALU

Downlight armatur med armaturhus i aluminium

Produktnavn	Segmentering	El-nr.	EAN-nr.	ERSTATNING FOR	W	lm	lm/W	K	L70 [1]	L80 [1]	°	
DL ALU DN 150 14 W 3000 K IP44/IP20 WT	■	5642003994	4058075**091436**	1x26W CFLi	14	1190	85	3000	50000	45000	100	-
DL ALU DN 150 14 W 4000 K IP44/IP20 WT	■	5642004003	4058075**091450**	1x26W CFLi	14	1260	90	4000	50000	45000	100	-
DL ALU DN 150 14 W 6500 K IP44/IP20 WT	■	5642004032	4058075**091474**	1x26W CFLi	14	1330	95	6500	50000	45000	100	-
DL ALU DN 200 25 W 3000 K IP44/IP20 WT	■	5642004087	4058075**091498**	2x26W CFLi	25	2250	90	3000	50000	45000	100	-
DL ALU DN 200 25 W 4000 K IP44/IP20 WT	■	5642004029	4058075**091511**	2x26W CFLi	25	2370	95	4000	50000	45000	100	-
DL ALU DN 200 25 W 6500 K IP44/IP20 WT	■	5642004045	4058075**091535**	2x26W CFLi	25	2370	95	6500	50000	45000	100	-
DL ALU DN 200 35 W 3000 K IP44/IP20 WT	■	5642004058	4058075**091559**	2x42W CFLi	35	2975	85	3000	50000	45000	100	-
DL ALU DN 200 35 W 4000 K IP44/IP20 WT	■	5642004061	4058075**091573**	2x42W CFLi	35	3150	90	4000	50000	45000	100	-
DL ALU DN 200 35 W 6500 K IP44/IP20 WT	■	5642004074	4058075**091597**	2x42W CFLi	35	3150	90	6500	50000	45000	100	-
DL ALU DALI DN 150 14 W 3000 K IP44/IP20 WT	■	5642007437	4058075**202610**	1x26W CFLi	14	1190	85	3000	50000	45000	100	DALI
DL ALU DALI DN 150 14 W 4000 K IP44/IP20 WT	■	5642006140	4058075**202634**	1x26W CFLi	14	1260	90	4000	50000	45000	100	DALI
DL ALU DALI DN 150 14 W 6500 K IP44/IP20 WT	■	5642006153	4058075**202658**	1x26W CFLi	14	1330	95	6500	50000	45000	100	DALI
DL ALU DALI DN 200 25 W 3000 K IP44/IP20 WT	■	5642004304	4058075**091610**	2x26W CFLi	25	2250	90	3000	50000	45000	100	DALI
DL ALU DALI DN 200 25 W 4000 K IP44/IP20 WT	■	5642004317	4058075**091634**	2x26W CFLi	25	2370	95	4000	50000	45000	100	DALI
DL ALU DALI DN 200 25 W 6500 K IP44/IP20 WT	■	5642004320	4058075**091658**	2x26W CFLi	25	2370	95	6500	50000	45000	100	DALI
DL ALU DALI DN 200 35 W 3000 K IP44/IP20 WT	■	5642004333	4058075**091672**	2x42W CFLi	35	2975	85	3000	50000	45000	100	DALI
DL ALU DALI DN 200 35 W 4000 K IP44/IP20 WT	■	5642004346	4058075**091696**	2x42W CFLi	35	3150	90	4000	50000	45000	100	DALI
DL ALU DALI DN 200 35 W 6500 K IP44/IP20 WT	■	5642004359	4058075**091719**	2x42W CFLi	35	3150	90	6500	50000	45000	100	DALI

Produktnavn	CRI		L × B × H [mm] Ø × H [mm]
DL ALU DN 150 14 W 3000 K IP44/IP20 WT	>80	150	160 x 52
DL ALU DN 150 14 W 4000 K IP44/IP20 WT	>80	150	160 x 52
DL ALU DN 150 14 W 6500 K IP44/IP20 WT	>80	150	160 x 52
DL ALU DN 200 25 W 3000 K IP44/IP20 WT	>80	200	215 x 61
DL ALU DN 200 25 W 4000 K IP44/IP20 WT	>80	200	215 x 61
DL ALU DN 200 25 W 6500 K IP44/IP20 WT	>80	200	215 x 61
DL ALU DN 200 35 W 3000 K IP44/IP20 WT	>80	200	215 x 61
DL ALU DN 200 35 W 4000 K IP44/IP20 WT	>80	200	215 x 61
DL ALU DN 200 35 W 6500 K IP44/IP20 WT	>80	200	215 x 61
DL ALU DALI DN 150 14 W 3000 K IP44/IP20 WT	>80	150	160 x 52
DL ALU DALI DN 150 14 W 4000 K IP44/IP20 WT	>80	150	160 x 52
DL ALU DALI DN 150 14 W 6500 K IP44/IP20 WT	>80	150	160 x 52
DL ALU DALI DN 200 25 W 3000 K IP44/IP20 WT	>80	200	215 x 61
DL ALU DALI DN 200 25 W 4000 K IP44/IP20 WT	>80	200	215 x 61
DL ALU DALI DN 200 25 W 6500 K IP44/IP20 WT	>80	200	215 x 61
DL ALU DALI DN 200 35 W 3000 K IP44/IP20 WT	>80	200	215 x 61
DL ALU DALI DN 200 35 W 4000 K IP44/IP20 WT	>80	200	215 x 61
DL ALU DALI DN 200 35 W 6500 K IP44/IP20 WT	>80	200	215 x 61

[1] t [h]: L70/B50 @ 25 °C (Ta) / t [h]: L80/B10 @ 25 °C (Ta)

■ SUPERIOR CLASS ■ PERFORMANCE CLASS ■ VALUE CLASS

DOWNLIGHT ALU EMERGENCY

Downlight armatur med armaturhus i aluminium og integreret nødbelysningsfunktion

Produktnavn	Segmentering	El-nr.	EAN-nr.	ERSTATNING FOR	W	lm	lm/W	K	L70[1]	L80[1]	°
DL ALU EM DN150 14 W 3000 K AT 3H WT	■	5642006166	4058075**204201**	1x26W CFLi	14	1190	85	3000	50000	45000	100
DL ALU EM DN150 14 W 4000 K AT 3H WT	■	5642006179	4058075**204225**	1x26W CFLi	14	1260	90	4000	50000	45000	100
DL ALU EM DN150 14 W 6500 K AT 3H WT	■	5642006182	4058075**204249**	1x26W CFLi	14	1330	95	6500	50000	45000	100
DL ALU EM DN200 25 W 3000 K AT 3H WT	■	5642006195	4058075**204263**	2x26W CFLi	25	2250	90	3000	50000	45000	100
DL ALU EM DN200 25 W 4000 K AT 3H WT	■	5642006205	4058075**204287**	2x26W CFLi	25	2370	95	4000	50000	45000	100
DL ALU EM DN200 25 W 6500 K AT 3H WT	■	5642006218	4058075**204300**	2x26W CFLi	25	2370	95	6500	50000	45000	100
DL ALU EM DN200 35 W 3000 K AT 3H WT	■	5642006221	4058075**204324**	2x42W CFLi	35	2975	85	3000	50000	45000	100
DL ALU EM DN200 35 W 4000 K AT 3H WT	■	5642006234	4058075**204348**	2x42W CFLi	35	3150	90	4000	50000	45000	100
DL ALU EM DN200 35 W 6500 K AT 3H WT	■	5642006247	4058075**204362**	2x42W CFLi	35	3150	90	6500	50000	45000	100

Produktnavn	CRI		L × B × H [mm] Ø × H [mm]
DL ALU EM DN150 14 W 3000 K AT 3H WT	>80	150	160 x 52
DL ALU EM DN150 14 W 4000 K AT 3H WT	>80	150	160 x 52
DL ALU EM DN150 14 W 6500 K AT 3H WT	>80	150	160 x 52
DL ALU EM DN200 25 W 3000 K AT 3H WT	>80	200	215 x 61
DL ALU EM DN200 25 W 4000 K AT 3H WT	>80	200	215 x 61
DL ALU EM DN200 25 W 6500 K AT 3H WT	>80	200	215 x 61
DL ALU EM DN200 35 W 3000 K AT 3H WT	>80	200	215 x 61
DL ALU EM DN200 35 W 4000 K AT 3H WT	>80	200	215 x 61
DL ALU EM DN200 35 W 6500 K AT 3H WT	>80	200	215 x 61

EGENSKABER VED NØDBELYSNING

Produktnavn	Levetid på batteri under nødbelysningsdrift	Nødbelysningstype drift test	Nødbelysningstype alm. drift	Lysudbytte under nødebelysningsdrift	Batteritype
DL ALU EM DN150 14 W 3000 K AT 3H WT	3 t	Automatisk	Vedligeholdt/ikke vedligeholdt	400 lm	LiFePO4
DL ALU EM DN150 14 W 4000 K AT 3H WT	3 t	Automatisk	Vedligeholdt/ikke vedligeholdt	400 lm	LiFePO4
DL ALU EM DN150 14 W 6500 K AT 3H WT	3 t	Automatisk	Vedligeholdt/ikke vedligeholdt	400 lm	LiFePO4
DL ALU EM DN200 25 W 3000 K AT 3H WT	3 t	Automatisk	Vedligeholdt/ikke vedligeholdt	400 lm	LiFePO4
DL ALU EM DN200 25 W 4000 K AT 3H WT	3 t	Automatisk	Vedligeholdt/ikke vedligeholdt	400 lm	LiFePO4
DL ALU EM DN200 25 W 6500 K AT 3H WT	3 t	Automatisk	Vedligeholdt/ikke vedligeholdt	400 lm	LiFePO4
DL ALU EM DN200 35 W 3000 K AT 3H WT	3 t	Automatisk	Vedligeholdt/ikke vedligeholdt	400 lm	LiFePO4
DL ALU EM DN200 35 W 4000 K AT 3H WT	3 t	Automatisk	Vedligeholdt/ikke vedligeholdt	400 lm	LiFePO4
DL ALU EM DN200 35 W 6500 K AT 3H WT	3 t	Automatisk	Vedligeholdt/ikke vedligeholdt	400 lm	LiFePO4

[1] t [h]: L70/B50 @ 25 °C (Ta) / t [h]: L80/B10 @ 25 °C (Ta)

■ SUPERIOR CLASS ■ PERFORMANCE CLASS ■ VALUE CLASS

INFORMATION
Herzlich willkommen!

DOWNLIGHT SLIM ALU

Flad downlight med ekstern driver og armaturhus i aluminium

LEDVANCE 5 års garanti[1]

IP20

PRODUKTEGENSKABER

- Solidt armaturhus i hvid aluminium
- Diffuser fremstillet i opal PMMA
- Smal synlig ramme

PRODUKTFORDELE

- Meget lav monteringsdybde takket være den flade profil på armaturhuset
- Energibesparelser på op til 60% sammenlignet med armaturer med kompaktrør
- Ekstern driver der nemt kan udskiftes
- 5 års garanti

APPLIKATIONSOMRÅDER

- Direkte udskiftning af armaturer med kompaktrør
- Generel belysning
- Offentlige områder
- Trapper
- Gangarealer

YDERLIGERE PRODUKTINFORMATION

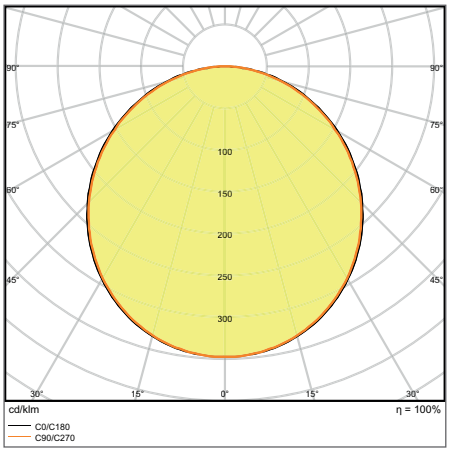

DL SLIM ALU DN 205 22 W 4000 K WT

[1] Mere information på www.ledvance.dk/garanti

Billederne i kataloget er kun til illustration. For information om størrelse og farve henvises til produkttabellen.

Produktnavn	Segmentering	El-nr.	EAN-nr.	ERSTATNING FOR	W	lm	lm/W	K	L70 [1]	L80 [1]	°
DL SLIM ALU DN 180 17 W 3000 K WT	■	5642003376	4058075**063921**	1x26W CFLi	17	1350	80	3000	50000	30000	120
DL SLIM ALU DN 180 17 W 4000 K WT	■	5642003389	4058075**063945**	1x26W CFLi	17	1400	80	4000	50000	30000	120
DL SLIM ALU DN 205 22 W 3000 K WT	■	5642003392	4058075**064003**	2x18W CFLi	22	1850	85	3000	50000	30000	120
DL SLIM ALU DN 205 22 W 4000 K WT	■	5642003402	4058075**064027**	2x18W CFLi	22	1920	90	4000	50000	30000	120

Produktnavn	CRI		L × B × H [mm] Ø × H [mm]
DL SLIM ALU DN 180 17 W 3000 K WT	>80	180	192 x 23
DL SLIM ALU DN 180 17 W 4000 K WT	>80	180	192 x 23
DL SLIM ALU DN 205 22 W 3000 K WT	>80	205	225 x 23
DL SLIM ALU DN 205 22 W 4000 K WT	>80	205	225 x 23

[1] t [h]: L70/B50 @ 25 °C (Ta) / t [h]: L80/B10 @ 25 °C (Ta)

■ SUPERIOR CLASS ■ PERFORMANCE CLASS ■ VALUE CLASS

INDBYGNINGSSPOTS

IMPONERENDE OVERALT: VORES INDBYGNINGSSPOTS

SPOT VARIO

Side 28

PERFOR-MANCE CLASS

ALSIDIG OG JUSTÉRBAR SPOT
- Ideel til generel belysning grundet meget fleksibel vippe- og drejemulighed
- Nem udskiftning af ekstern driver med stik med bajonetlås
- Lav flimmer <10 % med speciel elektronisk forkobling

SPOT MULTI

Side 30

PERFOR-MANCE CLASS

KRAFTFULD MULTI-SPOT MED KARDANLED
- Lav flimmer <10 % med speciel elektronisk forkobling
- Fleksibel anvendelse grundet lav blænding UGR<16
- Funktionelt og minimalistisk design

SPOT SQUARE ADJUST

Side 32

PERFOR-MANCE CLASS

ATTRAKTIV FIRKANTET SPOT
- Cut-off vinkel for høj blændingsreduktion og høj lyskomfort
- Energibesparelser på op til 90% ift. halogenspots
- Støbt aluminiumhus for forbedret varmeafledning

SPOT ROUND ADJUST

Side 34

SPOT ADJUST
SPOT ADJUST DALI

PERFOR-MANCE CLASS

JUSTÉRBAR ERSTATNING FOR HALOGENSPOTS
- Ekstern driver til udvidet fleksibilitet (kompatibel med udvalgte DALI drivere)
- Energibesparelser på op til 90% ift. halogenspots
- Nem installation i loftstykkelser på 3-20 mm

SPOT ROUND FIX

Side 36

SPOT DIM
SPOT FIREPROOF FIX:
- SPOT FIREPROOF DIM
- SPOT FIREPROOF

SPOT DARKLIGHT

PERFOR-MANCE CLASS

ALSIDIG FAMILIE
- Mange varianter såsom IP44, IP65 og dæmpbare til mange anvendelsesmuligheder
- Energibesparelser på op til 90% ift. halogenspots
- Nem installation i loftstykkelser på 3-20 mm

SPOT VARIO

Indbygningsspot, kipbar

LEDVANCE 5 års garanti[1]

IP20

PRODUKTEGENSKABER

- Materiale armaturhus: aluminum
- Rotationsvinkel: 0°...350°, vippevinkel: 0°...35°
- Spredningsvinkel: 24°
- Bred facetteret reflektor giver højt lysudbytte

PRODUKTFORDELE

- Ideel som spotbelysning da den kan både vippes og drejes
- Nem udskiftning af ekstern driver med stik med bajonetlås
- Lav flimmer
- Armaturhus i trykstøbt aluminium giver forbedret varmeafledning
- 5 års garanti

APPLIKATIONSOMRÅDER

- Effekt- og generel belysning til alle typer salgslokaler
- Detail
- Supermarkeder
- Tøjbutikker
- Hotelværelser

UDSTYR/TILBEHØR

- Driver inkluderet

YDERLIGERE PRODUKTINFORMATION

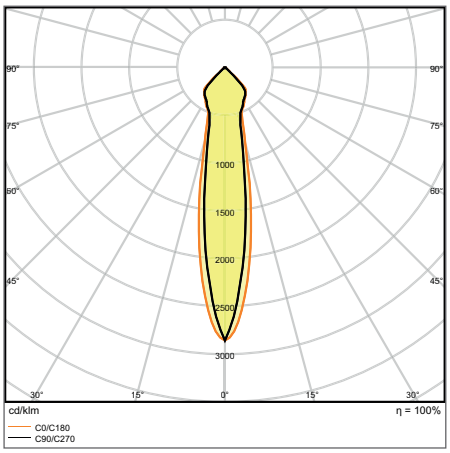

SPOT VARIO DN 170 35 W 3000 K
24DEG WT

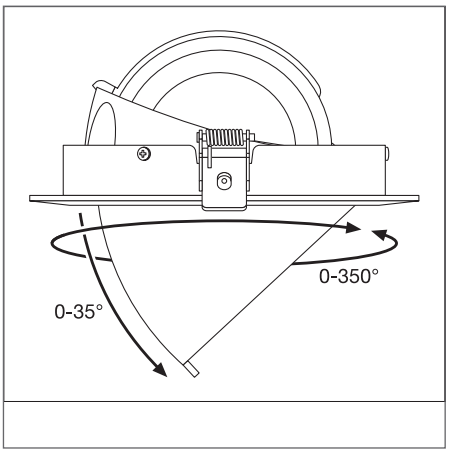

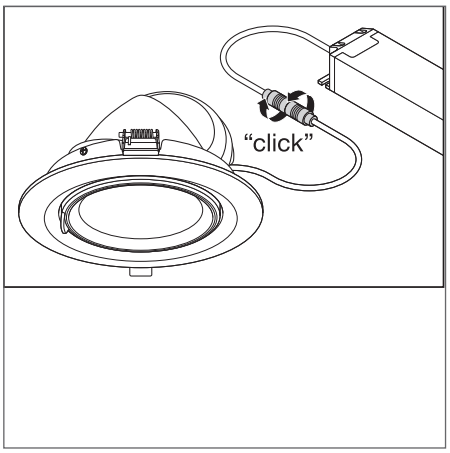

[1] Mere information på www.ledvance.dk/garanti

Billederne i kataloget er kun til illustration. For information om størrelse og farve henvises til produkttabellen.

Produktnavn	Segmentering	El-nr.	EAN-nr.	ERSTATNING FOR	W	lm	lm/W	K	L70 [1]	L80 [1]	°
SPOT VARIO DN 170 35 W 3000 K 24DEG WT	■	5642004728	4058075**104020**	1x70W HID	35	3350	95	3000	50000	45000	24
SPOT VARIO DN 170 35 W 4000 K 24DEG WT	■	5642004731	4058075**104044**	1x70W HID	35	3550	100	4000	50000	45000	24

Produktnavn	CRI	FLIMMER VÆRDI	Ø	g	L x B x H [mm] Ø x H [mm]
SPOT VARIO DN 170 35 W 3000 K 24DEG WT	>80	<10 %	170	1126	180 x 129
SPOT VARIO DN 170 35 W 4000 K 24DEG WT	>80	<10 %	170	1126	180 x 129

[1] t [h]: L70/B50 @ 25 °C (Ta) / t [h]: L80/B10 @ 25 °C (Ta)

■ SUPERIOR CLASS ■ PERFORMANCE CLASS ■ VALUE CLASS

SPOT MULTI

Indbygningsspot, kipbar

1

2

3

PRODUKTEGENSKABER

- Materiale armaturhus: aluminum
- Armaturhus, sort; ramme, hvid
- En driver pr. armaturhoved (1-, 2- 3 lyskilder)
- Kardanled justeringsvinkel: +/- 25°

PRODUKTFORDELE

- Lav flimmer
- Fleksibel anvendelse takket være god anti-blænding UGR <16
- Lystæt armaturhus
- Nem udskiftning af ekstern driver med stik med bajonetlås

APPLIKATIONSOMRÅDER

- Effekt- og generel belysning til alle typer salgslokaler
- Tøjbutikker
- Hotelværelser
- Caféer

UDSTYR/TILBEHØR

- Driver inkluderet

YDERLIGERE PRODUKTINFORMATION

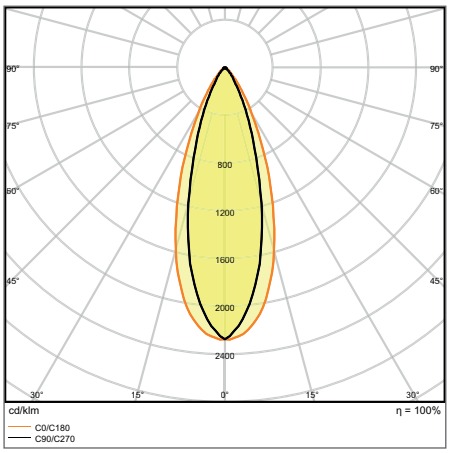

SPOT MULTI 1 x 30W 3000K FL WT/BK

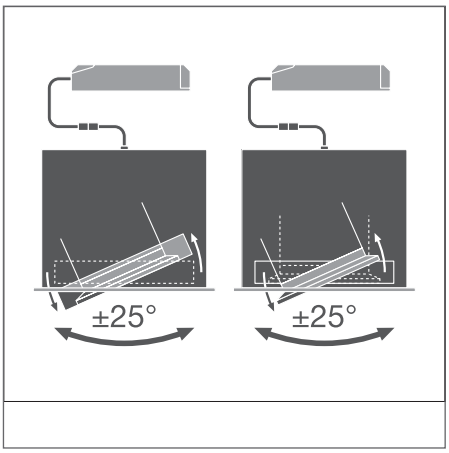

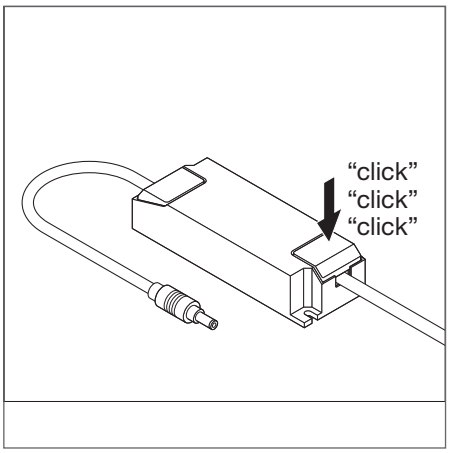

[1] Mere information på www.ledvance.dk/garanti

Billederne i kataloget er kun til illustration. For information om størrelse og farve henvises til produkttabellen.

Produktnavn	Segmentering	El-nr.	EAN-nr.	ERSTATNING FOR	W	lm	lm/W	K	L70 [1]	L80 [1]	°
SPOT MULTI 1 x 30W 3000K FL WT/BK	■	5642004744	4058075**113923**	1x35W HID	30	2700	90	3000	50000	45000	38
SPOT MULTI 1 x 30W 4000K FL WT/BK	■	5642004757	4058075**113947**	1x35W HID	30	2700	90	4000	50000	45000	38
SPOT MULTI 2 x 30W 3000K FL WT/BK	■	5642004760	4058075**113961**	2x35W HID	2*30	2*2700	90	3000	50000	45000	38
SPOT MULTI 2 x 30W 4000K FL WT/BK	■	5642004773	4058075**113985**	2x35W HID	2*30	2*2700	90	4000	50000	45000	38
SPOT MULTI 3 x 30W 3000K FL WT/BK	■	5642004786	4058075**114005**	3x35W HID	3*30	3*2700	90	3000	50000	45000	38
SPOT MULTI 3 x 30W 4000K FL WT/BK	■	5642004799	4058075**114029**	3x35W HID	3*30	3*2700	90	4000	50000	45000	38

Produktnavn	CRI	FLIMMER VÆRDI			L × B × H [mm] Ø × H [mm]	No.
SPOT MULTI 1 x 30W 3000K FL WT/BK	>80	<10 %	164 x 160	1540	173 x 173 x 135	1
SPOT MULTI 1 x 30W 4000K FL WT/BK	>80	<10 %	164 x 160	1540	173 x 173 x 135	1
SPOT MULTI 2 x 30W 3000K FL WT/BK	>80	<10 %	320 x 160	2700	330 x 173 x 135	3
SPOT MULTI 2 x 30W 4000K FL WT/BK	>80	<10 %	320 x 160	2700	330 x 173 x 135	3
SPOT MULTI 3 x 30W 3000K FL WT/BK	>80	<10 %	475 x 160	3870	487 x 173 x 135	2
SPOT MULTI 3 x 30W 4000K FL WT/BK	>80	<10 %	475 x 160	3870	487 x 173 x 135	2

[1] t [h]: L70/B50 @ 25 °C (Ta) / t [h]: L80/B10 @ 25 °C (Ta)

■ SUPERIOR CLASS ■ PERFORMANCE CLASS ■ VALUE CLASS

SPOT FIRKANTET KIPBAR

Indbygningsspot, firkantet, kipbar

1

2

3

PRODUKTEGENSKABER

- Kvadratisk armaturhus i højkvalitets trykstøbt aluminum der sikrer bedre varmespredning, mat sort og hvid
- Justérbar kipvinkel: +/- 20°
- Lav flimmer

PRODUKTFORDELE

- Afskæringsvinkel giver behagelig indendørs belysning
- Energibesparelse på op til 90% sammenlignet med halogenspot
- Armaturhus i trykstøbt aluminium giver forbedre varmeafledning
- Ekstern driver giver øget fleksibilitet (kompatibel med udvalgte DALI drivere)
- 5 års garanti

APPLIKATIONSOMRÅDER

- Erstatning for halogenspots
- Generel effektbelysning
- Tøjbutikker
- Hotelværelser
- Barer, restauranter

UDSTYR/TILBEHØR

- Driver inkluderet

YDERLIGERE PRODUKTINFORMATION

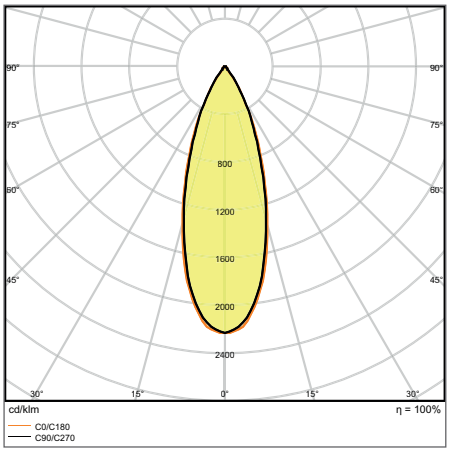

SPOT SQUARE DK ADJ 8 W 3000 K WT

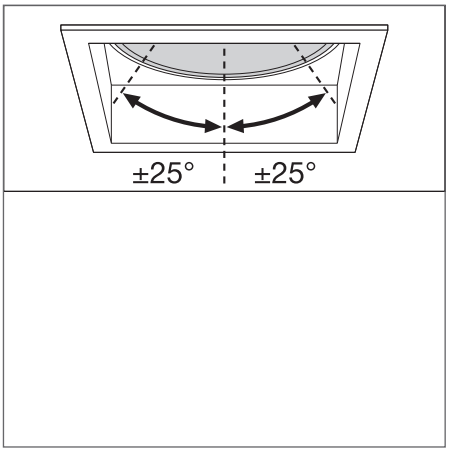

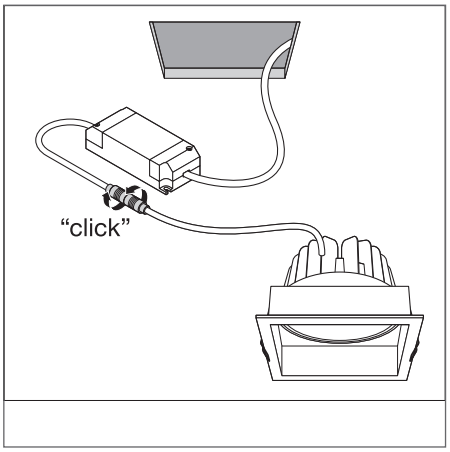

[1] Mere information på www.ledvance.dk/garanti

Billederne i kataloget er kun til illustration. For information om størrelse og farve henvises til produkttabellen.

Produktnavn	Segmentering	El-nr.	EAN-nr.	ERSTATNING FOR	W	lm	lm/W	K	L70 [1]	L80 [1]	°
SPOT SQUARE DK ADJ 8 W 3000 K WT	■	5642004809	4058075**114043**	75W HAL	8	650	90	3000	50000	45000	36
SPOT SQUARE DK ADJ 8 W 3000 K BK	■	5642004812	4058075**114067**	75W HAL	8	650	90	3000	50000	45000	36

Produktnavn	CRI	FLIMMER VÆRDI		L × B × H [mm] Ø × H [mm]	No.
SPOT SQUARE DK ADJ 8 W 3000 K WT	>80	<10 %	83 x 83	90 x 90 x 72	2
SPOT SQUARE DK ADJ 8 W 3000 K BK	>80	<10 %	83 x 83	90 x 90 x 72	3

[1] t [h]: L70/B50 @ 25 °C (Ta) / t [h]: L80/B10 @ 25 °C (Ta)

■ SUPERIOR CLASS ■ PERFORMANCE CLASS ■ VALUE CLASS

SPOT KIPBAR

Indbygningsspot, rund, justérbar

LEDVANCE 5 års garanti[1] | IP20 | DALI VERSIONER

PRODUKTEGENSKABER

- Hvidt armaturhus i trykstøbt aluminum
- Justérbar vippevinkel: +/- 20°
- Fås med DALI driver eller on/off driver

PRODUKTFORDELE

- Versioner med DALI eller standard driver giver flere anvendelsesmuligheder
- Energibesparelser på op til 90% sammenlignet med halogenspot
- Nem installation for loftstykkelse: 3-20 mm
- 5 års garanti

APPLIKATIONSOMRÅDER

- Erstatning for halogenspots
- Generel belysning
- Hotelværelser
- Barer, restauranter
- Spotbelysning

YDERLIGERE PRODUKTINFORMATION

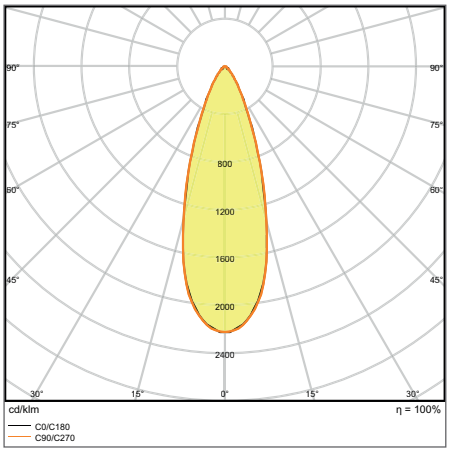

SPOT ADJUST 8 W 4000 K WT

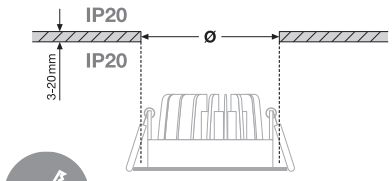

	Ø
SPOT LED adjust 4.5 W 3000 K	68 mm
SPOT LED adjust 6.5 W 3000 K	68 mm
SPOT LED adjust 8 W 3000 K	83 mm
SPOT LED adjust 8 W 4000 K	83 mm

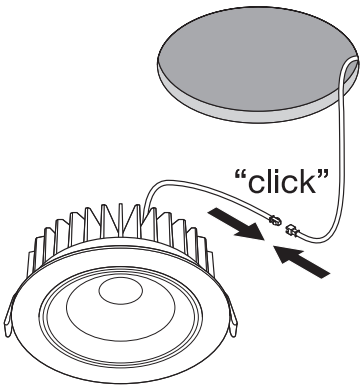

[1] Mere information på www.ledvance.dk/garanti

Billederne i kataloget er kun til illustration. For information om størrelse og farve henvises til produkttabellen.

Produktnavn	Segmentering	El-nr.	EAN-nr.	ERSTATNING FOR	W	lm	lm/W	K	L70[1]	L80[1]	°		
SPOT ADJUST 4.50 W 3000 K WT	■	5642004139	4058075**126886**	35W HAL	5	360	80	3000	50000	40000	36	-	-
SPOT ADJUST 6.50 W 3000 K WT	■	5642004142	4058075**126909**	50W HAL	7	550	85	3000	50000	40000	36	-	-
SPOT ADJUST 8 W 3000 K WT	■	5642004155	4058075**126848**	75W HAL	8	660	85	3000	50000	40000	36	-	-
SPOT ADJUST 8 W 4000 K WT	■	5642004168	4058075**126862**	75W HAL	8	720	90	4000	50000	40000	36	-	-
SPOT ADJUST DALI 8 W 3000 K IP20 WT	■	5642006289	4058075**219946**	75W HAL	8	660	85	3000	50000	40000	36	✓	DALI
SPOT ADJUST DALI 8 W 4000 K IP20 WT	■	5642006276	4058075**219922**	75W HAL	8	720	90	4000	50000	40000	36	✓	DALI

Produktnavn	CRI	IK		L × B × H [mm] Ø × H [mm]
SPOT ADJUST 4.50 W 3000 K WT	>80	IK06	68	80 x 36
SPOT ADJUST 6.50 W 3000 K WT	>80	IK06	68	80 x 36
SPOT ADJUST 8 W 3000 K WT	>80	IK06	83	90 x 47
SPOT ADJUST 8 W 4000 K WT	>80	IK06	83	90 x 47
SPOT ADJUST DALI 8 W 3000 K IP20 WT	>80	IK06	83	90 x 47
SPOT ADJUST DALI 8 W 4000 K IP20 WT	>80	IK06	83	90 x 47

[1] t [h]: L70/B50 @ 25 °C (Ta) / t [h]: L80/B10 @ 25 °C (Ta)

■ SUPERIOR CLASS ■ PERFORMANCE CLASS ■ VALUE CLASS

SPOT DÆMPBAR

Indbygningsspot, rund

1

PRODUKTEGENSKABER

- Aluminum armaturhus i hvid eller sølv
- Linse materiale PMMA
- Beskyttelsesklasse, nedfra: IP44
- Kompatibel med standard loftsudskæringer på 68 mm

PRODUKTFORDELE

- Special design med konisk ring i aluminium
- Energibesparelser på op til 90% sammenlignet med halogenspot
- Nem installation for loftstykkelse: 3-20 mm
- 5 års garanti

APPLIKATIONSOMRÅDER

- Erstatning for halogenspots
- Generel belysning
- Hotelværelser
- Barer, restauranter
- Spotbelysning

YDERLIGERE PRODUKTINFORMATION

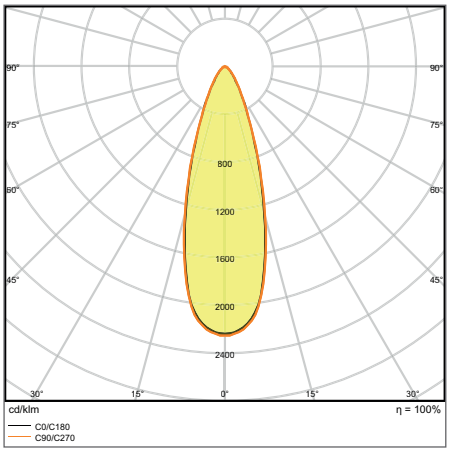

SPOT FIX DIM 8 W 4000 K IP44/IP20 SI

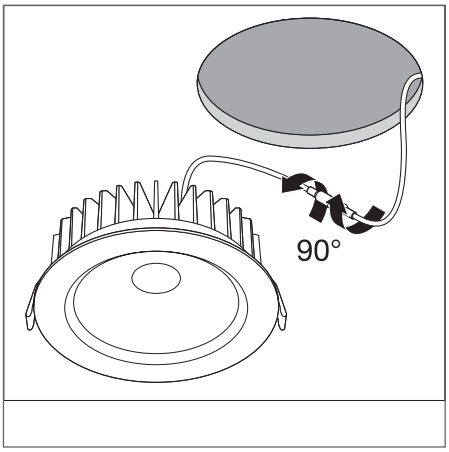

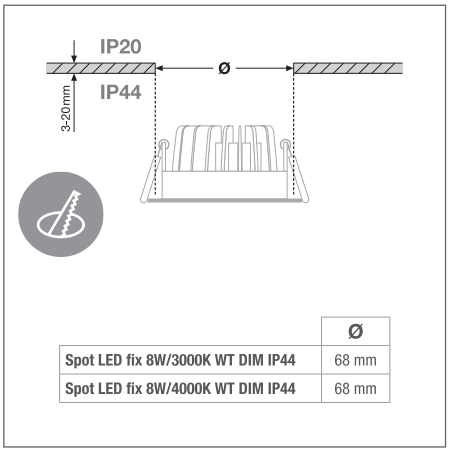

	Ø
Spot LED fix 8W/3000K WT DIM IP44	68 mm
Spot LED fix 8W/4000K WT DIM IP44	68 mm

[1] Mere information på www.ledvance.dk/garanti

Billederne i kataloget er kun til illustration. For information om størrelse og farve henvises til produkttabellen.

Produktnavn	Segmentering	El-nr.	EAN-nr.	ERSTATNING FOR	W	lm	lm/W	K	L70 [1]	L80 [1]	°	
SPOT FIX DIM 8 W 3000 K IP44/IP20 SI	■	5642004252	4058075**126923**	75W HAL	8	620	75	3000	50000	40000	36	✓
SPOT FIX DIM 8 W 3000 K IP44/IP20 WT	■	5642004236	4058075**127043**	75W HAL	8	620	75	3000	50000	40000	36	✓
SPOT FIX DIM 8 W 4000 K IP44/IP20 SI	■	5642004265	4058075**127067**	75W HAL	8	670	80	4000	50000	40000	36	✓
SPOT FIX DIM 8 W 4000 K IP44/IP20 WT	■	5642004249	4058075**127104**	75W HAL	8	670	80	4000	50000	40000	36	✓

Produktnavn	CRI	IK		L × B × H [mm] Ø × H [mm]	No.
SPOT FIX DIM 8 W 3000 K IP44/IP20 SI	>80	IK06	68	81 x 51	1
SPOT FIX DIM 8 W 3000 K IP44/IP20 WT	>80	IK06	68	81 x 51	-
SPOT FIX DIM 8 W 4000 K IP44/IP20 SI	>80	IK06	68	81 x 51	1
SPOT FIX DIM 8 W 4000 K IP44/IP20 WT	>80	IK06	68	81 x 51	-

[1] t [h]: L70/B50 @ 25 °C (Ta) / t [h]: L80/B10 @ 25 °C (Ta)

■ SUPERIOR CLASS ■ PERFORMANCE CLASS ■ VALUE CLASS

SPOT FIREPROOF

Indbygningsspot, rund, brandbestandig

1

2

LEDVANCE 5 års garanti [1]

IP20 IP65

PRODUKTEGENSKABER

- Armaturhus i trykstøbt aluminium, hvid
- Brandsikker (op til 90 minutter, testet jf. EN 1365-2:2014 ‚brandsikkerhedstest til bærende elementer - del 2: gulve og lofter')*
- Beskyttelsesklasse, nedefra: IP65
- Dæmpbar (med egnede lysdæmpere med fasedæmp)

PRODUKTFORDELE

- Indbygningsspot til brug ved brandsikringsapplikationer
- Energibesparelser på op til 90% sammenlignet med halogenspot
- Nem installation for loftstykkelse: 3-20 mm
- Designet til ekstra IP-beskyttelse
- 5 års garanti

APPLIKATIONSOMRÅDER

- Erstatning for halogenspots
- Hotelværelser
- Barer, restauranter
- Badeværelser
- Spotbelysning

YDERLIGERE PRODUKTINFORMATION

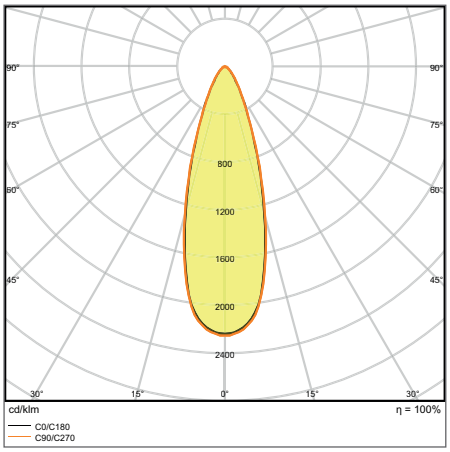

SPOT FP FIX DIM 8 W 4000 K IP65/IP20 WT

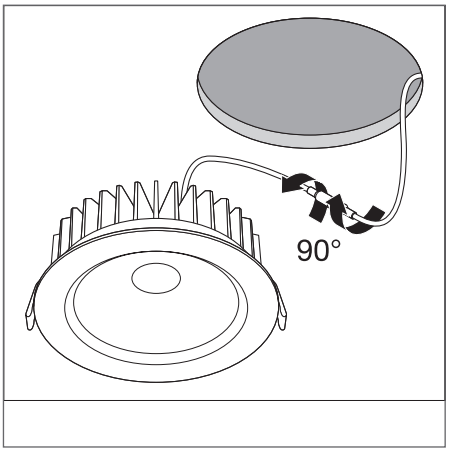

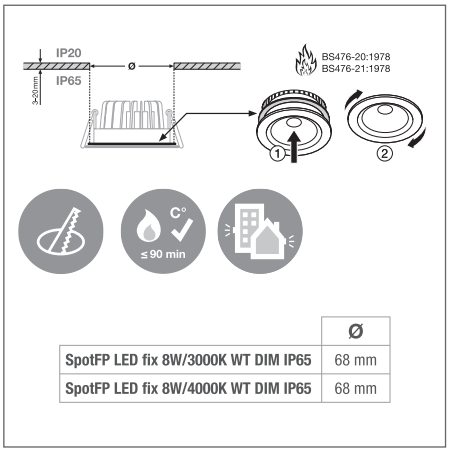

	Ø
SpotFP LED fix 8W/3000K WT DIM IP65	68 mm
SpotFP LED fix 8W/4000K WT DIM IP65	68 mm

* Det kan være nødvendigt at forespørge den lokale brandinspektør om gældende krav.
[1] Mere information på www.ledvance.dk/garanti

Billederne i kataloget er kun til illustration. For information om størrelse og farve henvises til produkttabellen.

SPOT FIREPROOF DÆMPBAR

Indbygningsspot, rund, brandbestandig, dæmpbar

Produktnavn	Segmentering	El-nr.	EAN-nr.	ERSTATNING FOR	W	lm	lm/W	K	L70[1]	L80[1]	°	
SPOT FP FIX DIM 8 W 3000 K IP65/IP20 WT	■	5642004197	4058075**127432**	75W HAL	8	620	75	3000	50000	40000	36	✓
SPOT FP FIX DIM 8 W 4000 K IP65/IP20 WT	■	5642004207	4058075**127555**	75W HAL	8	670	80	4000	50000	40000	36	✓
SPOT FP FIX DIM 8 W 3000 K IP65/IP20 SI	■	5642004210	4058075**127371**	75W HAL	8	620	75	3000	50000	40000	36	✓
SPOT FP FIX DIM 8 W 4000 K IP65/IP20 SI	■	5642004223	4058075**127494**	75W HAL	8	670	80	4000	50000	40000	36	✓

Produktnavn	CRI	IK		L × B × H [mm] Ø × H [mm]	No.
SPOT FP FIX DIM 8 W 3000 K IP65/IP20 WT	>80	IK06	68	81 x 51	-
SPOT FP FIX DIM 8 W 4000 K IP65/IP20 WT	>80	IK06	68	81 x 51	2
SPOT FP FIX DIM 8 W 3000 K IP65/IP20 SI	>80	IK06	68	81 x 51	-
SPOT FP FIX DIM 8 W 4000 K IP65/IP20 SI	>80	IK06	68	81 x 51	-

SPOT FIREPROOF

Indbygningsspot, rund, brandbestandig

Produktnavn	Segmentering	El-nr.	EAN-nr.	ERSTATNING FOR	W	lm	lm/W	K	L70[1]	L80[1]	°
SPOT FP FIX 7 W 3000 K IP65/IP20 WT	■	5642004171	4058075**127333**	50W HAL	7	530	75	3000	50000	40000	38

Produktnavn	CRI	IK		L × B × H [mm] Ø × H [mm]	No.
SPOT FP FIX 7 W 3000 K IP65/IP20 WT	>80	IK06	68	90 x 72	1

[1] t [h]: L70/B50 @ 25 °C (Ta) / t [h]: L80/B10 @ 25 °C (Ta)

■ SUPERIOR CLASS ■ PERFORMANCE CLASS ■ VALUE CLASS

SPOT DARKLIGHT

Indbygningsspot, rund, tilbagetrukket lyskilde

PRODUKTEGENSKABER

- Armaturhus i trykstøbt aluminium, hvid
- Beskyttelsesklasse nedefra: IP44
- Påkrævet loftudskæringsdiameter: 63 mm

PRODUKTFORDELE

- 70° afskæringsvinkel - perfekt til hyldebelysning
- Energibesparelser på op til 90% sammenlignet med halogenspot
- Nem installation for loftstykkelse: 3-20 mm
- 5 års garanti

APPLIKATIONSOMRÅDER

- Erstatning for traditionelle 50W halogenspots
- Hotelværelser
- Barer, restauranter
- Badeværelser
- Hylde- og underskabsbelysning

YDERLIGERE PRODUKTINFORMATION

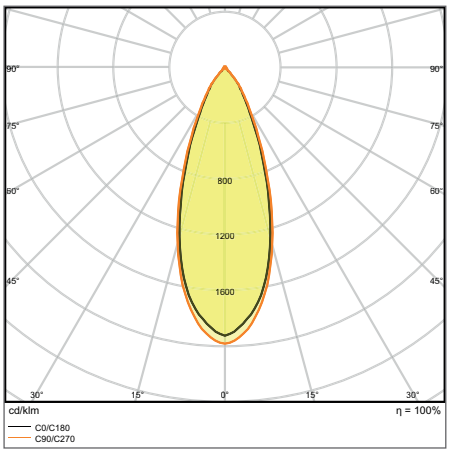

SPOT DK FIX 7 W 3000 K IP44/IP20 WT

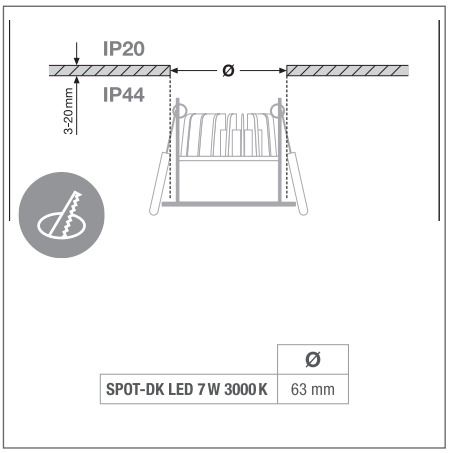

	Ø
SPOT-DK LED 7 W 3000 K	63 mm

[1] Mere information på www.ledvance.dk/garanti

Billederne i kataloget er kun til illustration. For information om størrelse og farve henvises til produkttabellen.

Produktnavn	Segmentering	El-nr.	EAN-nr.	ERSTATNING FOR	W	lm	lm/W	K	L70[1]	L80[1]	°
SPOT DK FIX 7 W 3000 K IP44/IP20 WT	■	5642004184	4058075**127166**	50W HAL	7	580	85	3000	50000	40000	36

Produktnavn	CRI	IK		L × B × H [mm] Ø × H [mm]
SPOT DK FIX 7 W 3000 K IP44/IP20 WT	>80	IK06	63	70 x 58

[1] t [h]: L70/B50 @ 25 °C (Ta) / t [h]: L80/B10 @ 25 °C (Ta)

■ SUPERIOR CLASS ■ PERFORMANCE CLASS ■ VALUE CLASS

SKINNESPOTS

MINIMALISTISK DESIGN, MANGE FUNKTIONER

TRACKLIGHT SPOT COMPACT

Spot i flot design – æstetisk og funktionel

Side 44

PERFOR-
MANCE
CLASS

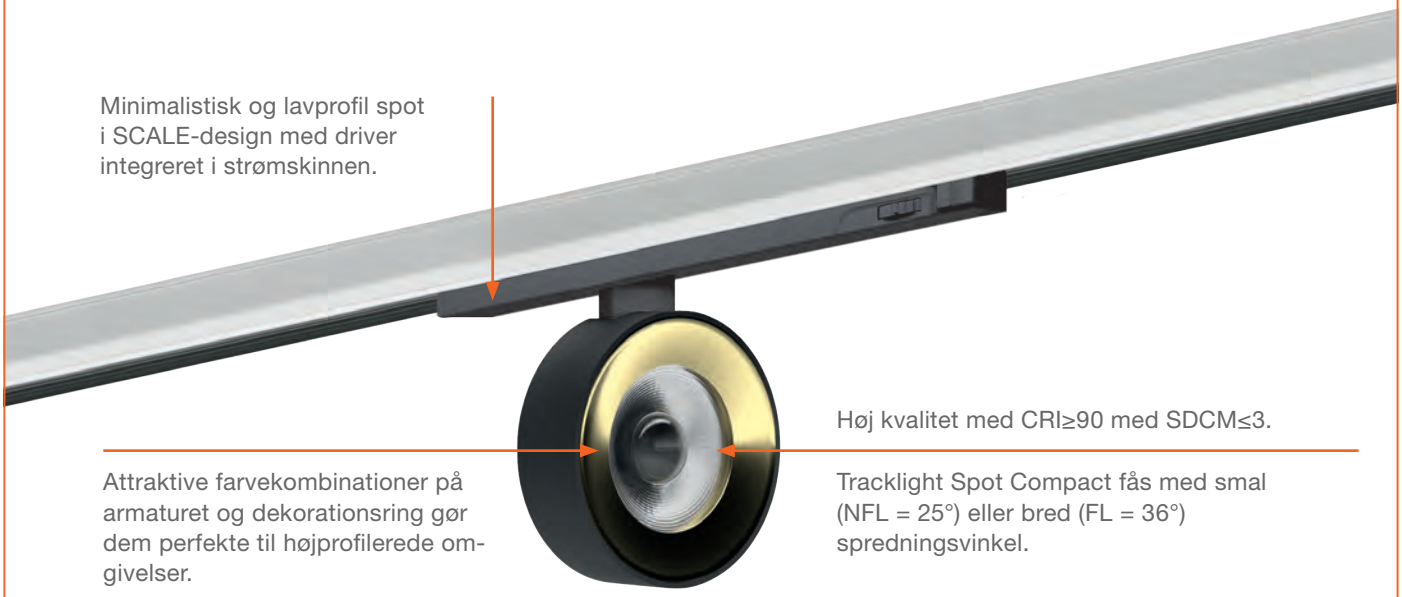

Minimalistisk og lavprofil spot i SCALE-design med driver integreret i strømskinnen.

Høj kvalitet med CRI≥90 med SDCM≤3.

Attraktive farvekombinationer på armaturet og dekorationsring gør dem perfekte til højprofilerede omgivelser.

Tracklight Spot Compact fås med smal (NFL = 25°) eller bred (FL = 36°) spredningsvinkel.

Farvevalg på armatur og ring:

- Mat hvid (WT) + titanium
- Mat sort (BK) + guld
- Betongrå (GY) + krom

VORES SPOTS ER KENDETEGNEDE VED:

- Inkluderet 3-faset universaladapter der passer til de fleste skinner (NORLUX, GLOBAL, NUCO, NORDIC)
- Høj med armatur i støbt aluminium
- Høj fleksibilitet med vippe- og drejefunktion

SCALE DESIGN

TRACKLIGHT SPOT ZOOM DIM

Fokuseret spotbelysning til fleksibel belysning

Side 46

PERFOR-
MANCE
CLASS

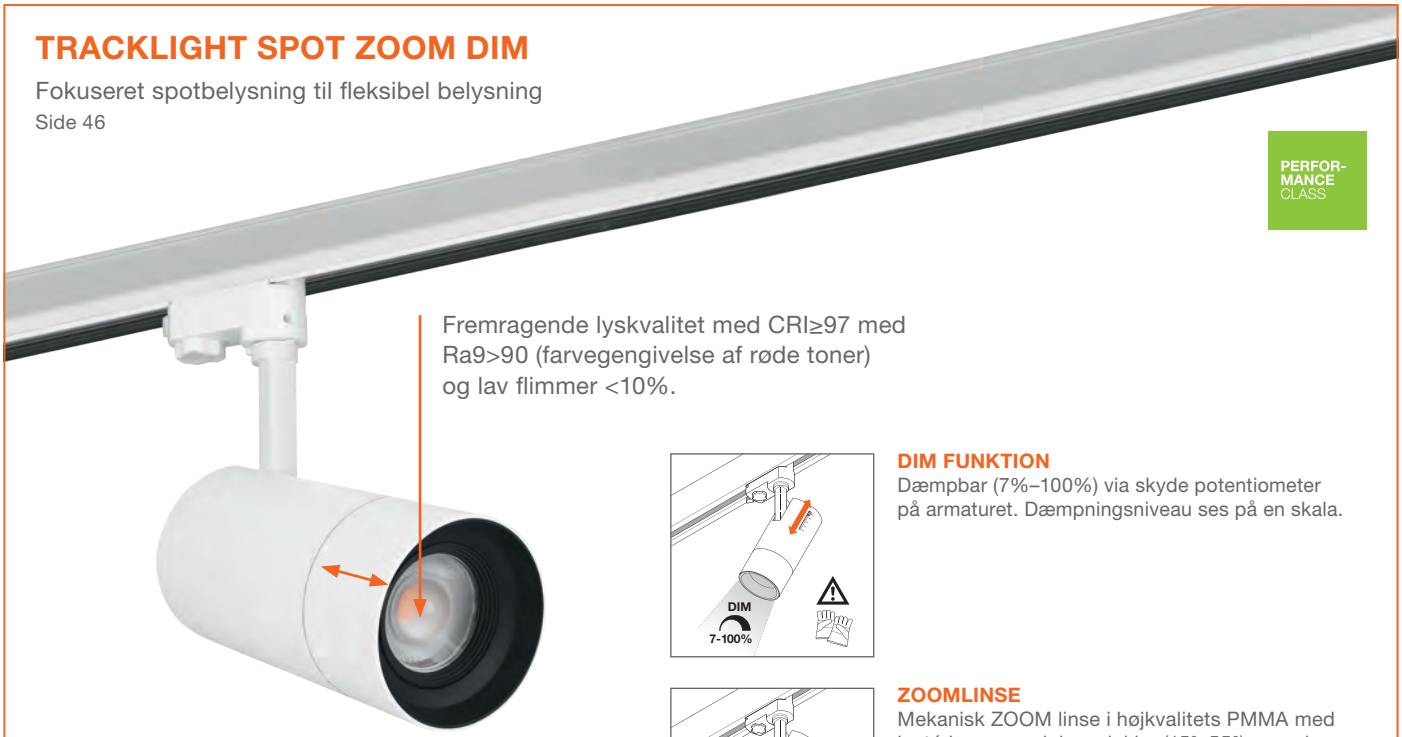

Fremragende lyskvalitet med CRI≥97 med Ra9>90 (farvegengivelse af røde toner) og lav flimmer <10%.

DIM FUNKTION

Dæmpbar (7%–100%) via skyde potentiometer på armaturet. Dæmpningsniveau ses på en skala.

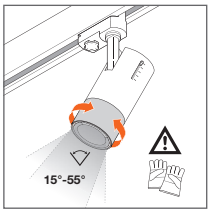

ZOOMLINSE

Mekanisk ZOOM linse i højkvalitets PMMA med justérbare spredningsvinkler (15°–55°); spredningsvinklen kan ses på en skala på linseholderen. ZOOM mekanismen er skjult i selve armaturet, så armaturets design forbliver intakt.

Farvevalg på armatur:

- Mat hvid (WT)
- Mat sort (BK)

TRACKLIGHT SPOT

Ganske enklet kompakt – en rigitg all-rounder: Fremragende lyskomfort grundet CRI≥90, SDCM≤3 og UGR<16. Velegnede til mange belysningsopgaver med de udskiftelige, støvtætte reflektorer og flere lysniveauer.

Side 48

PERFOR-
MANCE
CLASS

TRE REFLEKTORER TIL FLEKSIBEL GENEREL BELYSNING

Reflektorerne er hurtige og nemme at udskifte grundet det praktiske bajonetgreb og gummisugekop.
Følgende udskiftelige reflektorer fås:
Medfølgende standard Medium 24° reflektor, samt 2 Spot 15° og Flood 38° reflektorer (bestilles separat som tilbehør).

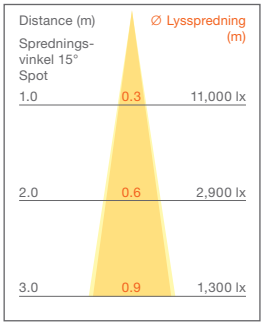

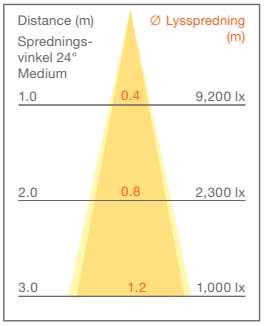

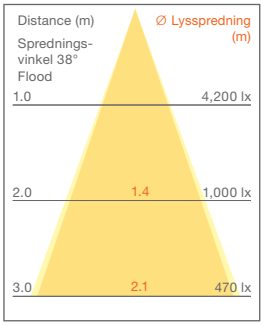

EAN: 4058075113442, Tracklight Spot 25 W/3.000 K, afrundede værdier

Farvevalg på armatur:

- Mat hvid (WT)
- Mat sort (BK)
- Beton-grå (GY)

TRACKLIGHT SPOT COMPACT

3-faset skinnespot med indbygget driver

1

2

3

LEDVANCE 5 års garanti[1]

IP20

PRODUKTEGENSKABER

- Arnaturhus i robust trykstøbt aluminium
- Fås i mat hvid (som RAL9010), mat sort (som RAL9005) og betongrå (som RAL7042)
- Kompakt skinnespot med driver integreret i skinneadapteren
- Meget god farvegengivelse CRI>90
- Farveensartethed: ≤ 3 SDCM

PRODUKTFORDELE

- Fremragende farvegengivelse
- 3-faset adapter der passer til de fleste skinner (NORLUX, GLOBAL, NUCU, NORDIC)
- Attraktive farvekombinationer (armaturhus/dekorationsring) i hvid/titanium, sort/guld, grå/krom
- Fremstillet i Tyskland
- 5 års garanti

APPLIKATIONSOMRÅDER

- Direkte udskiftning af armaturer med damplamper
- Spotbelysning
- Tøjbutikker
- Detail
- Hoteller, restauranter, butikker

YDERLIGERE PRODUKTINFORMATION

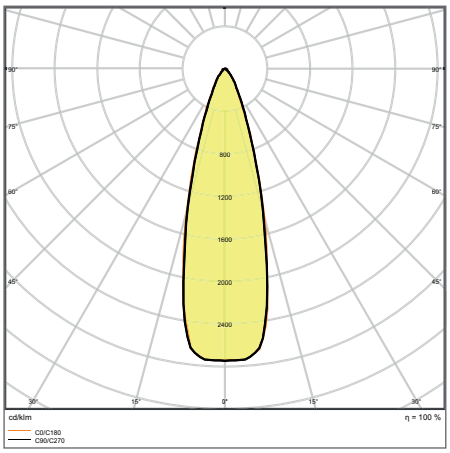

TR SP COMPACT D100 28 W 940 NFL BK

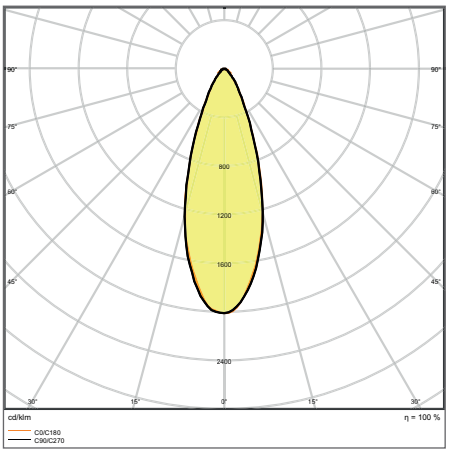

TR SP COM D100 28 W 4000 K FL

[1] Mere information på www.ledvance.dk/garanti

Billederne i kataloget er kun til illustration. For information om størrelse og farve henvises til produkttabellen.

YDERLIGERE PRODUKTINFORMATION

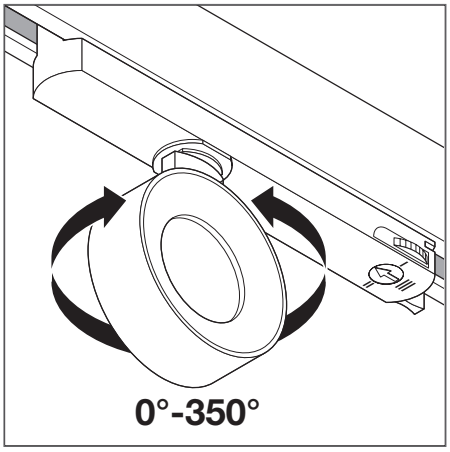

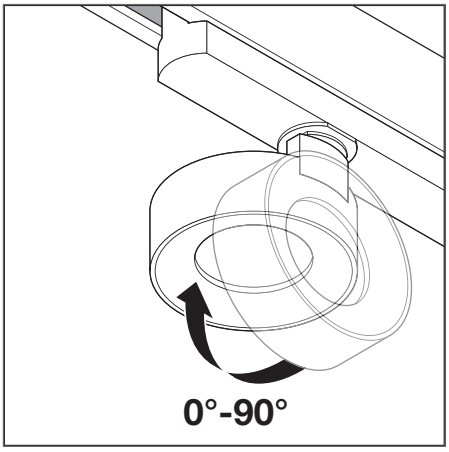

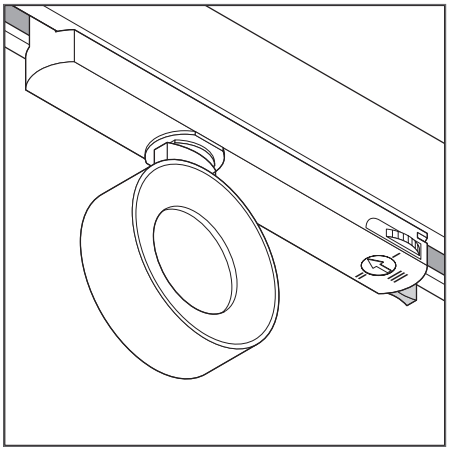

Produktnavn	Segmentering	El-nr.	EAN-nr.	ERSTATNING FOR	W	lm	lm/W	K	L70 [1]	L80 [1]	°
TR SP COMPACT D100 28 W 930 NFL WT	■	5645002549	4058075**335844**	35W HCI	28	2280	80	3000	80000	50000	25
TR SP COMPACT D100 28 W 930 FL WT	■	5645002552	4058075**335868**	35W HCI	28	2200	80	3000	80000	50000	36
TR SP COMPACT D100 28 W 940 NFL WT	■	5645002565	4058075**335882**	35W HCI	28	2380	85	4000	80000	50000	25
TR SP COMPACT D100 28 W 940 FL WT	■	5645002578	4058075**335905**	35W HCI	28	2300	80	4000	80000	50000	36
TR SP COMPACT D100 28 W 930 NFL BK	■	5645002581	4058075**335929**	35W HCI	28	2280	80	3000	80000	50000	25
TR SP COMPACT D100 28 W 930 FL BK	■	5645002594	4058075**335943**	35W HCI	28	2200	80	3000	80000	50000	36
TR SP COMPACT D100 28 W 940 NFL BK	■	5645002604	4058075**335967**	35W HCI	28	2380	85	4000	80000	50000	25
TR SP COMPACT D100 28 W 940 FL BK	■	5645002617	4058075**335981**	35W HCI	28	2300	80	4000	80000	50000	36
TR SP COMPACT D100 28 W 930 NFL GY	■	5645002620	4058075**336001**	35W HCI	28	2280	80	3000	80000	50000	25
TR SP COMPACT D100 28 W 930 FL GY	■	5645002633	4058075**336025**	35W HCI	28	2200	80	3000	80000	50000	36
TR SP COMPACT D100 28 W 940 NFL GY	■	5645002646	4058075**336049**	35W HCI	28	2380	85	4000	80000	50000	25
TR SP COMPACT D100 28 W 940 FL GY	■	5645002659	4058075**336063**	35W HCI	28	2300	80	4000	80000	50000	36

Produktnavn	CRI	FLIMMER VERDI	g	L × B × H [mm] Ø × H [mm]	No.
TR SP COMPACT D100 28 W 930 NFL WT	90	<5 %	400	260 x 33 x 160	1
TR SP COMPACT D100 28 W 930 FL WT	90	<5 %	400	260 x 33 x 160	1
TR SP COMPACT D100 28 W 940 NFL WT	90	<5 %	400	260 x 33 x 160	1
TR SP COMPACT D100 28 W 940 FL WT	90	<5 %	400	260 x 33 x 160	1
TR SP COMPACT D100 28 W 930 NFL BK	90	<5 %	400	260 x 33 x 160	2
TR SP COMPACT D100 28 W 930 FL BK	90	<5 %	400	260 x 33 x 160	2
TR SP COMPACT D100 28 W 940 NFL BK	90	<5 %	400	260 x 33 x 160	2
TR SP COMPACT D100 28 W 940 FL BK	90	<5 %	400	260 x 33 x 160	2
TR SP COMPACT D100 28 W 930 NFL GY	90	<5 %	400	260 x 33 x 160	3
TR SP COMPACT D100 28 W 930 FL GY	90	<5 %	400	260 x 33 x 160	3
TR SP COMPACT D100 28 W 940 NFL GY	90	<5 %	400	260 x 33 x 160	3
TR SP COMPACT D100 28 W 940 FL GY	90	<5 %	400	260 x 33 x 160	3

[1] t [h]: L70/B50 @ 25 °C (Ta) / t [h]: L80/B10 @ 25 °C (Ta)

■ SUPERIOR CLASS ■ PERFORMANCE CLASS ■ VALUE CLASS

TRACKLIGHT SPOT ZOOM

Dæmpbar 3-faset skinnespot med mekanisk zoom linse

1

2

3

PRODUKTEGENSKABER

- Arnaturhus i robust trykstøbt aluminium
- Fås i mat hvid (som RAL9016), mat sort (som RAL9004)
- Meget god farvegengivelse CRI>97
- Dæmpbar (7%-100%) via skyde potentiometer direkte på hvert armatur
- Mekanisk zoom linse med sprednings-vinkel på 15° til 55°

PRODUKTFORDELE

- Dæmpbar 3-faset skinnespot med mekanisk zoomlinse
- 3-faset adapter kompatibel med almindelige skinner (STAFF, NORLUX, GLOBAL, NUCO, NORDIC)
- Fremragende farvegengivelse
- Lav flimmer
- 5 års garanti

APPLIKATIONSOMRÅDER

- Direkte udskiftning af armaturer med damplamper
- Spotbelysning
- Gallerier, museer
- Tøjbutikker
- Butikker, prøverum, butiksvinduer

YDERLIGERE PRODUKTINFORMATION

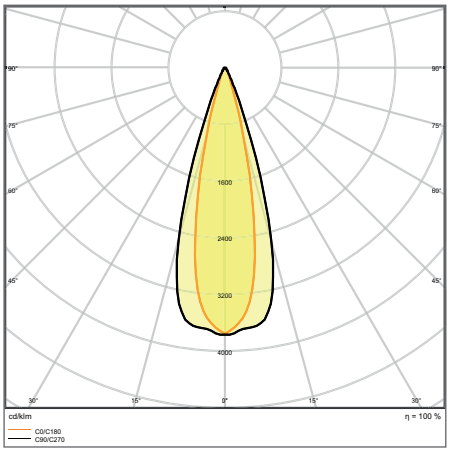

TR SP ZOOM DIM D85 25 W 3000 K 97R WT

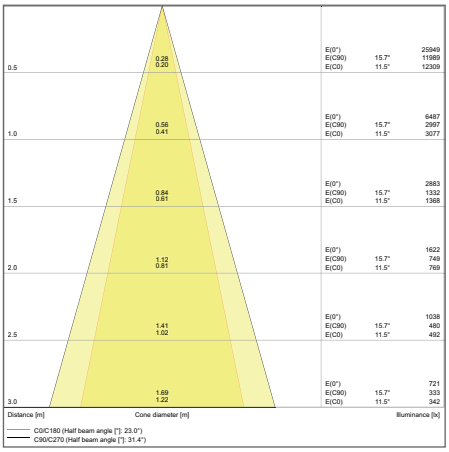

TR SP ZOOM D85 25 W 4000 K DIM 25DEG

[1] Mere information på www.ledvance.dk/garanti

Billederne i kataloget er kun til illustration. For information om størrelse og farve henvises til produkttabellen.

YDERLIGERE PRODUKTINFORMATION

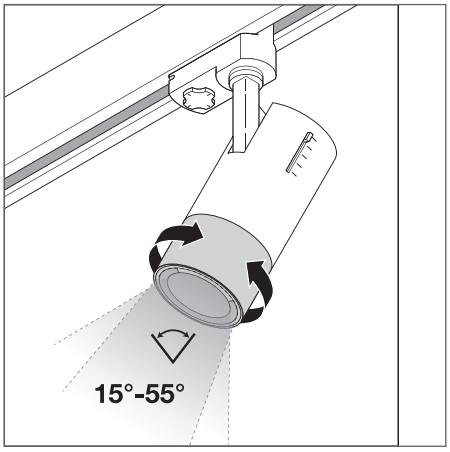

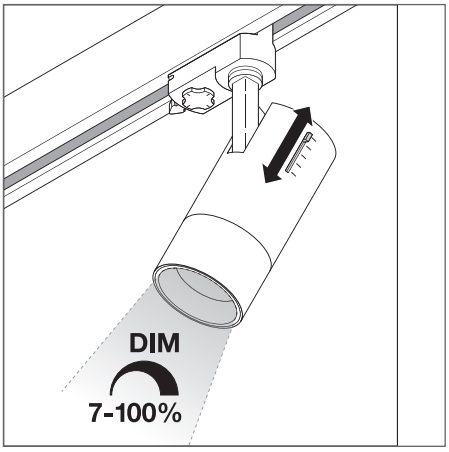

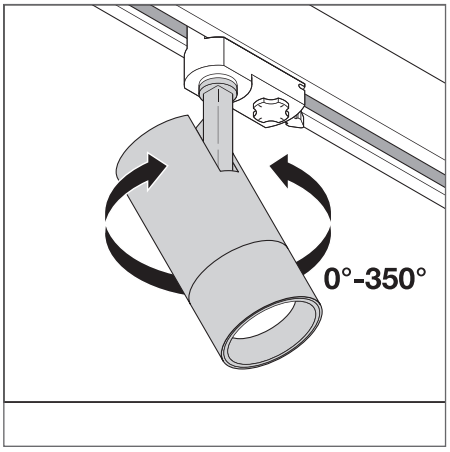

Produktnavn	Segmentering	El-nr.	EAN-nr.	ERSTATNING FOR	W	lm	lm/W	K	L70 [1]	L80 [1]	∡°
TR SP ZOOM DIM D85 25 W 3000 K 97R WT	■	5645002507	4058075**335769**	50W HCI	25	1500	60	3000	50000	35000	15.00 … 55.00
TR SP ZOOM DIM D85 25 W 4000 K 97R WT	■	5645002510	4058075**335783**	50W HCI	25	1500	60	4000	50000	35000	15.00 … 55.00
TR SP ZOOM DIM D85 25 W 3000 K 97R BK	■	5645002523	4058075**335806**	50W HCI	25	1500	60	3000	50000	35000	15.00 … 55.00
TR SP ZOOM DIM D85 25 W 4000 K 97R BK	■	5645002536	4058075**335820**	50W HCI	25	1500	60	4000	50000	35000	15.00 … 55.00

Produktnavn	CRI	g	L × B × H [mm] Ø × H [mm]	No.
TR SP ZOOM DIM D85 25 W 3000 K 97R WT	97	1025	85 x 265	2
TR SP ZOOM DIM D85 25 W 4000 K 97R WT	97	1025	85 x 265	2
TR SP ZOOM DIM D85 25 W 3000 K 97R BK	97	1025	85 x 265	3
TR SP ZOOM DIM D85 25 W 4000 K 97R BK	97	1025	85 x 265	3

[1] t [h]: L70/B50 @ 25 °C (Ta) / t [h]: L80/B10 @ 25 °C (Ta)

■ SUPERIOR CLASS ■ PERFORMANCE CLASS ■ VALUE CLASS

TRACKLIGHT SPOT

3-faset skinnespot med integreret forkobling

1

2

3

PRODUKTEGENSKABER

- Arnaturhus i robust trykstøbt aluminium
- Fås i mat hvid (som RAL9016), mat sort (som RAL9004) og betongrå (som RAL7042)
- Meget god farvegengivelse CRI>90
- Roatationsvinkel: 350°, vippevinkel: 90°
- Forsynet med reflektorer med 24° spredningsvinkel

PRODUKTFORDELE

- Tilbagetrukket reflektor og sort antiblændingsring for minimal blænding (UGR <16)
- Reflektorer med 15° eller 38° bestilles separat
- Bajonetgreb og gummisugekop gør det nemt at udskifte reflektoren
- 3-faset adapter kompatibel med almindelige skinner (STAFF, NORLUX, GLOBAL, NUCO, NORDIC)
- Lav flimmer

APPLIKATIONSOMRÅDER

- Direkte udskiftning af armaturer med damplamper
- Spotbelysning
- Tøjbutikker
- Detail
- Hoteller, restauranter, butikker

UDSTYR/TILBEHØR

- Reflektortilbehør med 15° eller 38° spredningsvinkel kan bestilles*

YDERLIGERE PRODUKTINFORMATION

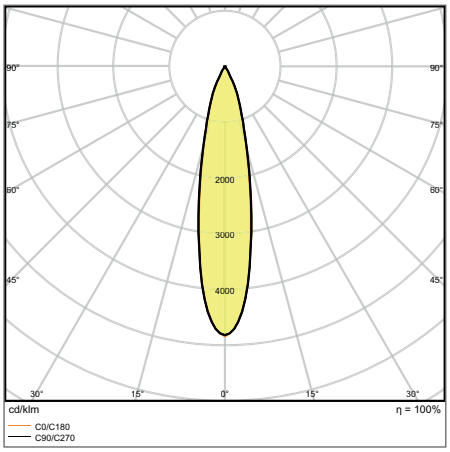

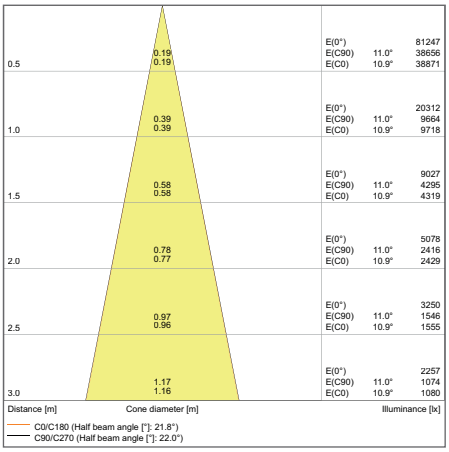

TRACK SP D95 55 W 4000 K 90RA NFL BK

* Bemærk: tilgængelig som ekstra tilbehør
[1] Mere information på www.ledvance.dk/garanti

Billederne i kataloget er kun til illustration. For information om størrelse og farve henvises til produkttabellen.

YDERLIGERE PRODUKTINFORMATION

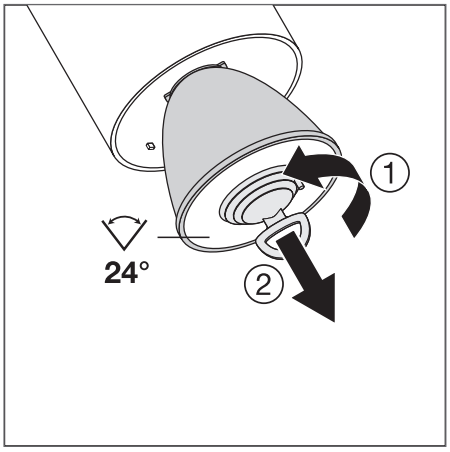

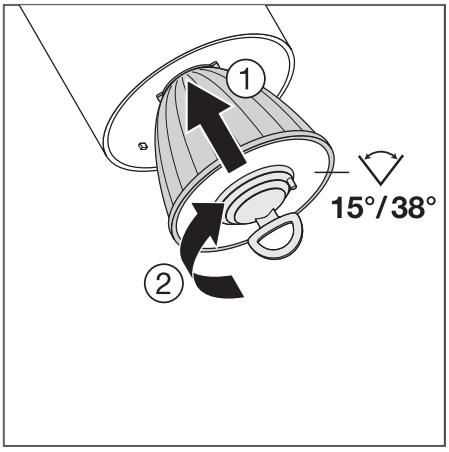

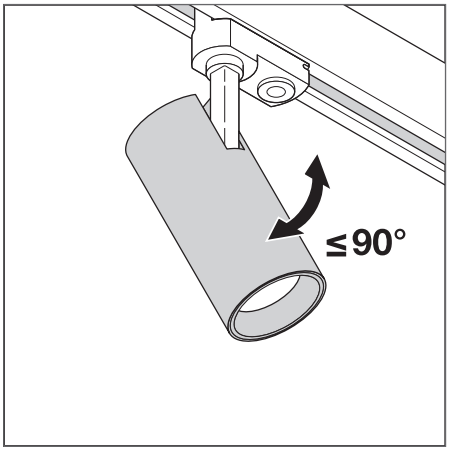

Produktnavn	Segmentering	El-nr.	EAN-nr.	ERSTATNING FOR	W	lm	lm/W	K	L70[1]	L80[1]	°
TRACK SP D75 25 W 3000 K 90RA NFL WT	■	5645002316	4058075**113442**	35W HID	25	1750	70	3000	50000	45000	24
TRACK SP D75 25 W 4000 K 90RA NFL WT	■	5645002329	4058075**113466**	35W HID	25	1900	75	4000	50000	45000	24
TRACK SP D75 25 W 3000 K 90RA NFL BK	■	5645002374	4058075**113565**	35W HID	25	1750	75	3000	50000	45000	24
TRACK SP D75 25 W 4000 K 90RA NFL BK	■	5645002387	4058075**113589**	35W HID	25	1900	80	4000	50000	45000	24
TRACK SP D75 25 W 3000 K 90RA NFL GY	■	5645002439	4058075**113688**	35W HID	25	1750	75	3000	50000	45000	24
TRACK SP D75 25 W 4000 K 90RA NFL GY	■	5645002442	4058075**113701**	35W HID	25	1900	75	4000	50000	45000	24
TRACK SP D85 35 W 3000 K 90RA NFL WT	■	5645002332	4058075**113480**	50WHID	35	2660	70	3000	50000	45000	24
TRACK SP D85 35 W 4000 K 90RA NFL WT	■	5645002345	4058075**113503**	50WHID	35	2800	75	4000	50000	45000	24
TRACK SP D85 35 W 3000 K 90RA NFL BK	■	5645002390	4058075**113602**	50WHID	35	2660	75	3000	50000	45000	24
TRACK SP D85 35 W 4000 K 90RA NFL BK	■	5645002400	4058075**113626**	50WHID	35	2800	80	4000	50000	45000	24
TRACK SP D85 35 W 3000 K 90RA NFL GY	■	5645002455	4058075**113725**	50W HID	35	2660	75	3000	50000	45000	24
TRACK SP D85 35 W 4000 K 90RA NFL GY	■	5645002468	4058075**113749**	50W HID	35	2800	75	4000	50000	45000	24
TRACK SP D95 55 W 3000 K 90RA NFL WT	■	5645002358	4058075**113527**	70W HID	55	4000	70	3000	50000	45000	24
TRACK SP D95 55 W 4000 K 90RA NFL WT	■	5645002361	4058075**113541**	70W HID	55	4200	75	4000	50000	45000	24
TRACK SP D95 55 W 3000 K 90RA NFL BK	■	5645002413	4058075**113640**	70W HID	55	4000	75	3000	50000	45000	24
TRACK SP D95 55 W 4000 K 90RA NFL BK	■	5645002426	4058075**113664**	70W HID	55	4200	80	4000	50000	45000	24
TRACK SP D95 55 W 3000 K 90RA NFL GY	■	5645002471	4058075**113763**	70W HID	55	4000	75	3000	50000	45000	24
TRACK SP D95 55 W 4000 K 90RA NFL GY	■	5645002484	4058075**113787**	70W HID	55	4200	75	4000	50000	45000	24

Produktnavn	CRI	FLIMMER VÆRDI	g	L × B × H [mm] Ø × H [mm]	No.
TRACK SP D75 25 W 3000 K 90RA NFL WT	90	<10 %	770	75 x 255	1
TRACK SP D75 25 W 4000 K 90RA NFL WT	90	<10 %	770	75 x 255	1
TRACK SP D75 25 W 3000 K 90RA NFL BK	90	<10 %	770	75 x 255	-
TRACK SP D75 25 W 4000 K 90RA NFL BK	90	<10 %	770	75 x 255	-
TRACK SP D75 25 W 3000 K 90RA NFL GY	90	<10 %	770	75 x 255	-
TRACK SP D75 25 W 4000 K 90RA NFL GY	90	<10 %	770	75 x 255	-
TRACK SP D85 35 W 3000 K 90RA NFL WT	90	<10 %	1020	85 x 267	-
TRACK SP D85 35 W 4000 K 90RA NFL WT	90	<10 %	1020	85 x 267	-
TRACK SP D85 35 W 3000 K 90RA NFL BK	90	<10 %	1020	85 x 267	-
TRACK SP D85 35 W 4000 K 90RA NFL BK	90	<10 %	1020	85 x 267	-
TRACK SP D85 35 W 3000 K 90RA NFL GY	90	<10 %	1020	85 x 267	-
TRACK SP D85 35 W 4000 K 90RA NFL GY	90	<10 %	1020	85 x 267	-
TRACK SP D95 55 W 3000 K 90RA NFL WT	90	<10 %	1520	95 x 297	-
TRACK SP D95 55 W 4000 K 90RA NFL WT	90	<10 %	1520	95 x 297	-
TRACK SP D95 55 W 3000 K 90RA NFL BK	90	<10 %	1520	95 x 297	2
TRACK SP D95 55 W 4000 K 90RA NFL BK	90	<10 %	1520	95 x 297	2
TRACK SP D95 55 W 3000 K 90RA NFL GY	90	<10 %	1520	95 x 297	3
TRACK SP D95 55 W 4000 K 90RA NFL GY	90	<10 %	1520	95 x 297	3

[1] t [h]: L70/B50 @ 25 °C (Ta) / t [h]: L80/B10 @ 25 °C (Ta)

■ SUPERIOR CLASS ■ PERFORMANCE CLASS ■ VALUE CLASS

TRACKLIGHT SPOT REFLEKTOR

LEDVANCE 2 års garanti [1]

Udskiftelig reflektor

1

2

- Bajonetgreb og gummisugekop gør det nemt at udskifte reflektoren
- Klart cover beskytter reflektoren mod støv og berøring
- Høj optisk effekt
- Materiale armaturhus: polykarbonat (PC)
- Reflektorer som tilbehør i forskellige spredningsvinkler

Produktnavn	El-nr.	EAN-nr.	L × B × H [mm] Ø × H [mm]	MATERIALE	FARVE			No.
TRACK SP REFLECTOR D75 SP	5649002558	4058075**113800**	63 x 53	Polykarbonat (PC)	Sølv	15	1	1
TRACK SP REFLECTOR D75 FL	5649002561	4058075**113824**	63 x 53	Polykarbonat (PC)	Sølv	38	1	2
TRACK SP REFLECTOR D85 SP	5649002574	4058075**113848**	75 x 63	Polykarbonat (PC)	Sølv	15	1	1
TRACK SP REFLECTOR D85 FL	5649002587	4058075**113862**	75 x 63	Polykarbonat (PC)	Sølv	38	1	2
TRACK SP REFLECTOR D95 SP	5649002590	4058075**113886**	82 x 69	Polykarbonat (PC)	Sølv	15	1	1
TRACK SP REFLECTOR D95 FL	5649002600	4058075**113909**	82 x 69	Polykarbonat (PC)	Sølv	38	1	2

[1] Mere information på www.ledvance.dk/garanti

Billederne i kataloget er kun til illustration. For information om størrelse og farve henvises til produkttabellen.

VÆG- OG LOFTSARMATURER

PERFEKT TIL OFFENTLIGE OMRÅDER

SURFACE COMPACT IK10

Side 54

PERFOR-MANCE CLASS

ROBUST, KRAFTFULDT ARMATUR TIL PÅBYGNING
- Vandalsikret
- Transparent cover beskytter mod støv og fugt
- Høj effektivitet

SURFACE OUTDOOR

Side 60

SURFACE OUTDOOR
SURFACE OUTDOOR SENSOR
SURFACE OUTDOOR EMERGENCY
SURFACE OUTDOOR SENSOR EMERGENCY
SURFACE OUTDOOR TILBEHØR RINGE

PERFOR-MANCE CLASS

HØJ YDEEVNE INDENDØRS OG UDENDORS
- Ekstremt alsidig med HF-sensor og versioner med 3 timers selvstændigt batteri
- Velegnet til brug på offentlige områder med høj IK-klasse
- Nem installation på væg og loft med mulighed for gennemfor-trådning

SURFACE CIRCULAR

Side 56

SURFACE CIRCULAR
SURFACE CIRCULAR SENSOR
SURFACE CIRCULAR COVER

VALUE CLASS

APPLIKATIONER
- Versioner med sensor: nem indstilling af sensorens rækkevidde, dagslysregistrering og tidsstyret belysning.
- Energibesparelser på op til 55% ift. armaturer med kompaktrør
- Hurtig og nem installation

ROBUST VANDALBESKYTTELSE OG INTELLIGENT SENSORTEKNOLOGI

SURFACE COMPACT IK10

SURFACE OUTDOOR

ROBUST, HOLDBART OG VANDALSIKKERT

LEDVANCE SURFACE OUTDOOR og **LEDVANCE SURFACE COMPACT IK10** er kendetegnet ved et holdbart design, et slagfast armaturhus i forstærket polykarbonat med IK10 klassificering og høj IP65 beskyttelsesklasse. Torx-skruer gør det sværere at fjerne armaturet med en almindelig skruetrækker, hvilket beskytter armaturet mod vandalisering.

SENSORER FOR SIKKERHED OG EFFEKTIVITET

LEDVANCE SURFACE BULKHEAD og CIRCULAR armaturer er tilgængelige i førsteklasses sensorteknologi. De fleksible tilretningsmuligheder gør det muligt at få den ønskede belysning. Dette tillader at lyskomfort og sikkerhed kombineres med største effekt.

- HF-sensorteknologi til bevægelsesregistrering
- 4-trins skumringsrelæ, aktivering justérbart mellem 2 og 50 lux
- Bevægelsessensor med bredt registreringsområde (til væg- og loftsmontering)
- Tændingstid fra 5 sekunder til 30 minutter

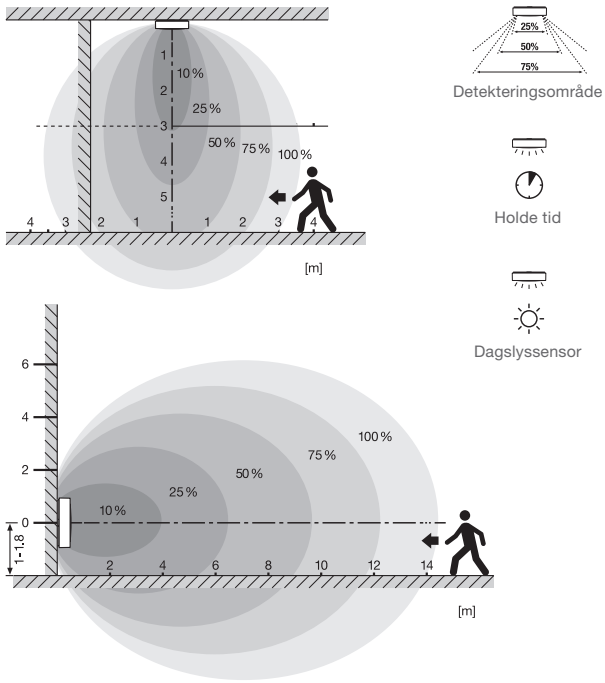

Bevægelsessensor med mange justeringsmuligheder

SURFACE COMPACT IK10

Væg- og loftsarmatur med høj slagfasthed

PRODUKTEGENSKABER

- Armaturhus og cover i polykarbonat
- IK-klasse: IK10
- Nåleflammetest jf. IEC 60695-2-12: 850 °C
- Gennemfortrådning er mulig

PRODUKTFORDELE

- Vandalsikret
- Transparent cover beskytter mod støv og fugt
- Beskyttede LED'er giver sikker installation
- Højt lysudbytte
- 5 års garanti

APPLIKATIONSOMRÅDER

- Gangarealer
- Trapper
- Badeværelser
- Foyerer
- Offentlige områder

YDERLIGERE PRODUKTINFORMATION

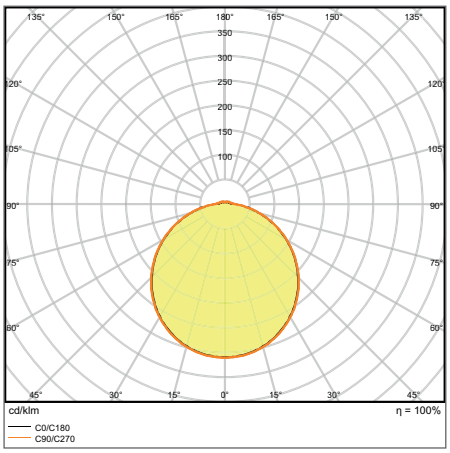

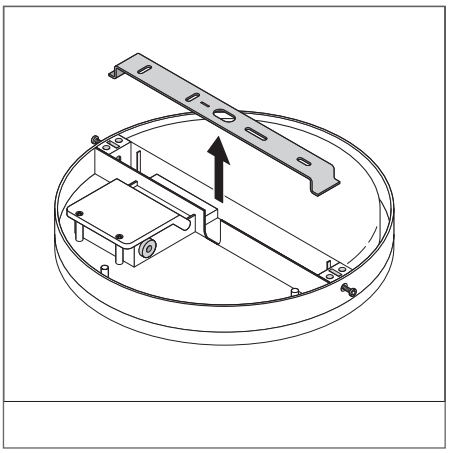

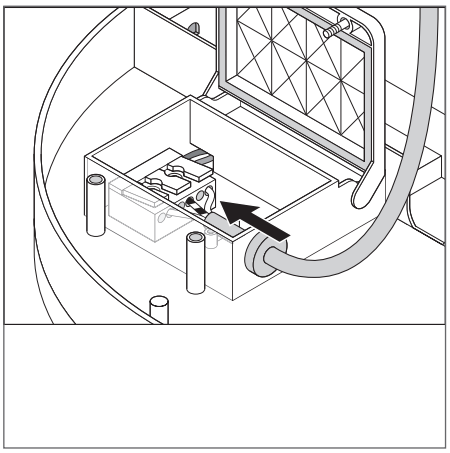

SF COMPACT IK10 300 24 W 4000 K
IP65 WT

[1] Mere information på www.ledvance.dk/garanti

Billederne i kataloget er kun til illustration. For information om størrelse og farve henvises til produkttabellen.

Produktnavn	Segmentering	El-nr.	EAN-nr.	ERSTATNING FOR	W	lm	lm/W	K	L70[1]	L80[1]	°
SF COMPACT IK10 300 24 W 3000 K IP65 WT	■	5643000624	4058075**062207**	2x18W CFLP	24	1800	75	3000	50000	30000	120
SF COMPACT IK10 300 24 W 4000 K IP65 WT	■	5643000637	4058075**062221**	2x18W CFLP	24	1920	80	4000	50000	30000	120

Produktnavn	CRI	FLIMMER VÆRDI	IK	L × B × H [mm] Ø × H [mm]
SF COMPACT IK10 300 24 W 3000 K IP65 WT	>80	<5 %	IK10	300 x 61
SF COMPACT IK10 300 24 W 4000 K IP65 WT	>80	<5 %	IK10	300 x 61

[1] t [h]: L70/B50 @ 25 °C (Ta) / t [h]: L80/B10 @ 25 °C (Ta)

■ SUPERIOR CLASS ■ PERFORMANCE CLASS ■ VALUE CLASS

SURFACE CIRCULAR

Væg- og loftsarmatur

LEDVANCE 3 års garanti [2] | [1] | IP44

PRODUKTEGENSKABER

- Armaturhus i metal, PMMA cover
- Versioner med sensor: højfrekvent sensor til dagslys- og bevægelses detektering
- Versioner med sensor: 110° og 8 m detektering, grænseværdi 25 lx, 5 s/1 min/3 min/10 min
- Omgivelsestemperatur under drift: -20…+40°C

PRODUKTFORDELE

- Versioner med sensor: Nem justering af sensorområde, dagslysdetektering og holdetid
- Energibesparelser på op til 55% ift. armaturer med kompaktrør
- Nem og hurtig installation

APPLIKATIONSOMRÅDER

- Gangarealer
- Trapper
- Badeværelser
- Foyerer

UDSTYR/TILBEHØR

- Skærm som ekstra tilbehør*

YDERLIGERE PRODUKTINFORMATION

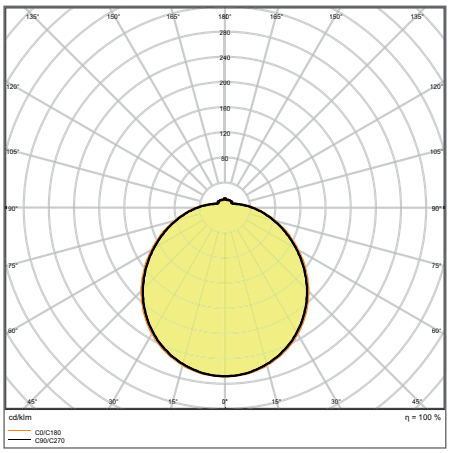

SF CIRCULAR 400 S 24 W 3000 K IP44 WT

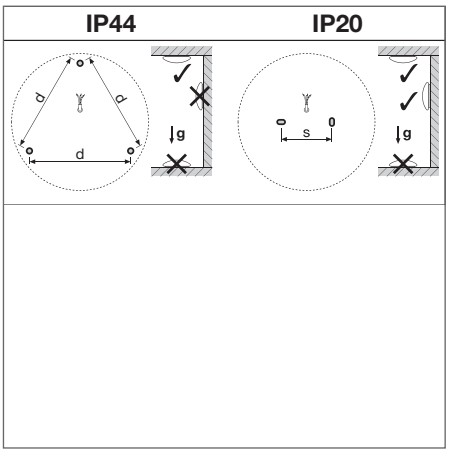

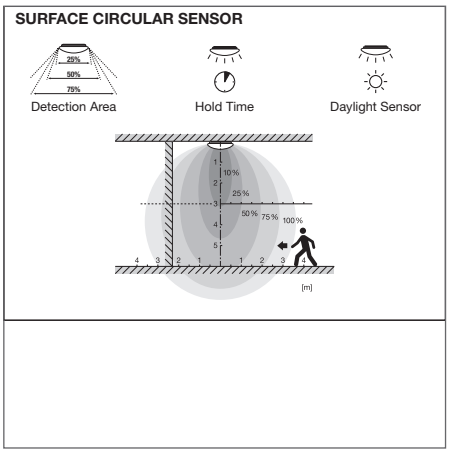

* Bemærk: tilgængelig som ekstra tilbehør
[1] Tilgængelige versioner med integreret sensor | [2] Mere information på www.ledvance.dk/garanti

Billederne i kataloget er kun til illustration. For information om størrelse og farve henvises til produkttabellen.

SURFACE CIRCULAR

Væg- og loftsarmatur i IP44

Produktnavn	Segmentering	El-nr.	EAN-nr.	ERSTATNING FOR	W	lm	lm/W	K	L70 [1]	L80 [1]	∠°
SF CIRCULAR 250 13 W 3000 K IP44 WT	■	5643000899	4058075**110120**	18W CFLP	13	920	70	3000	30000	22000	120
SF CIRCULAR 250 13 W 4000 K IP44 WT	■	5643000909	4058075**110144**	18W CFLP	13	960	75	4000	30000	22000	120
SF CIRCULAR 350 18 W 3000 K IP44 WT	■	5643000831	4058075**080010**	24W CFLP	18	1440	80	3000	30000	22000	120
SF CIRCULAR 350 18 W 4000 K IP44 WT	■	5643000844	4058075**080034**	24W CFLP	18	1440	80	4000	30000	22000	120
SF CIRCULAR 400 24 W 3000 K IP44 WT	■	5643000857	4058075**080058**	2x18W CFLP	24	1920	80	3000	30000	22000	120
SF CIRCULAR 400 24 W 4000 K IP44 WT	■	5643000860	4058075**080072**	2x18W CFLP	24	1920	80	4000	30000	22000	120

Produktnavn	CRI	FLIMMER VÆRDI	L × B × H [mm] Ø × H [mm]
SF CIRCULAR 250 13 W 3000 K IP44 WT	>80	<5 %	250 x 91
SF CIRCULAR 250 13 W 4000 K IP44 WT	>80	<5 %	250 x 91
SF CIRCULAR 350 18 W 3000 K IP44 WT	>80	<5 %	350 x 115
SF CIRCULAR 350 18 W 4000 K IP44 WT	>80	<5 %	350 x 115
SF CIRCULAR 400 24 W 3000 K IP44 WT	>80	<5 %	400 x 120
SF CIRCULAR 400 24 W 4000 K IP44 WT	>80	<5 %	400 x 120

SURFACE CIRCULAR SENSOR

Væg- og loftsarmatur i IP44 med HF-sensor

Produktnavn	Segmentering	El-nr.	EAN-nr.	ERSTATNING FOR	W	lm	lm/W	K	L70 [1]	L80 [1]	∠°
SF CIRCULAR 250 S 13 W 3000 K IP44 WT	■	5643000954	4058075**314894**	18W CFLP	13	920	70	3000	30000	22000	120
SF CIRCULAR 250 S 13 W 4000 K IP44 WT	■	5643000967	4058075**314917**	18W CFLP	13	960	75	4000	30000	22000	120
SF CIRCULAR 350 S 18 W 3000 K IP44 WT	■	5643000970	4058075**314931**	26W CFLP	18	1440	80	3000	30000	22000	120
SF CIRCULAR 350 S 18 W 4000 K IP44 WT	■	5643000983	4058075**314955**	26W CFLP	18	1440	80	4000	30000	22000	120
SF CIRCULAR 400 S 24 W 3000 K IP44 WT	■	5643000996	4058075**314979**	32W CFLP	24	1920	80	3000	30000	22000	120
SF CIRCULAR 400 S 24 W 4000 K IP44 WT	■	5643001005	4058075**314993**	32W CFLP	24	1920	80	4000	30000	22000	120

Produktnavn	CRI	FLIMMER VÆRDI	L × B × H [mm] Ø × H [mm]
SF CIRCULAR 250 S 13 W 3000 K IP44 WT	>80	<5 %	250 x 91
SF CIRCULAR 250 S 13 W 4000 K IP44 WT	>80	<5 %	250 x 91
SF CIRCULAR 350 S 18 W 3000 K IP44 WT	>80	<5 %	350 x 115
SF CIRCULAR 350 S 18 W 4000 K IP44 WT	>80	<5 %	350 x 115
SF CIRCULAR 400 S 24 W 3000 K IP44 WT	>80	<5 %	400 x 120
SF CIRCULAR 400 S 24 W 4000 K IP44 WT	>80	<5 %	400 x 120

EGENSKABER FOR SENSOR

Produktnavn	Sensor type	Sensor teknologi	Detektering holdetid på dagslys sensor	Detekteringsområde på bevægelsessensor	Detekteringsvnikel sensor	Sensorstyret tænd/sluk
SURFACE CIRCULAR 250 SENSOR	Bevægelse/lys	HF-sensor	25 lx	8 m	110 °	5 s/1 min/3 min/10 min
SURFACE CIRCULAR 350 SENSOR	Bevægelse/lys	HF-sensor	25 lx	8 m	110 °	5 s/1 min/3 min/10 min
SURFACE CIRCULAR 400 SENSOR	Bevægelse/lys	HF-sensor	25 lx	8 m	110 °	5 s/1 min/3 min/10 min

[1] t [h]: L70/B50 @ 25 °C (Ta) / t [h]: L80/B10 @ 25 °C (Ta)

■ SUPERIOR CLASS ■ PERFORMANCE CLASS ■ VALUE CLASS

SURFACE CIRCULAR SKÆRM

LEDVANCE 2 års garanti [1]

Erstatningsskærm til Surface Circular

- Nem udskiftning af skærm uden at skifte armatur
- Opalt cover i PMMA
- IK-klasse: IK03

APPLIKATIONSOMRÅDER

- Erstatning af cover til Surface Circular

Produktnavn	El-nr.	EAN-nr.	L × B × H [mm] Ø × H [mm]	MATERIALE	FARVE		
SF CIRCULAR 250 Cover	5649002516	4058075**156722**	250 x 80	Polymethylmethacrylat (PMMA) / Polymethylmethacrylat (PMMA)	Hvid	120	1
SF CIRCULAR 350 Cover	5649002529	4058075**156807**	350 x 104	Polymethylmethacrylat (PMMA) / Polymethylmethacrylat (PMMA)	Hvid	120	1
SF CIRCULAR 400 Cover	5649002532	4058075**156821**	400 x 112	Polymethylmethacrylat (PMMA) / Polymethylmethacrylat (PMMA)	Hvid	120	1

[1] Mere information på www.ledvance.dk/garanti

Billederne i kataloget er kun til illustration. For information om størrelse og farve henvises til produkttabellen.

SURFACE OUTDOOR

Robust væg- og loftsarmatur til indendørs og udendørs brug

1

2 *

3

1 IP65

PRODUKTEGENSKABER

- Armaturhus og cover i UV-resistent PC
- Tilgængelig i 2 diametre, 2 armaturhus farver og 3 lysfarver
- Cover skal altid bestilles separat. Versioner: ring eller halvskærm
- IK-klasse: IK10
- Beskyttelsesklasse: IP65

PRODUKTFORDELE

- Meget alsidigt armatur i forskellige versioner med standard, HF-sensor og 3 timers batteri
- Velegnet til brug på offentlige områder på grund af den høje IK-klasse
- Nem installation på væg eller loft med mulighed for gennemfortrådning
- Højt lysudbytte under normal drift
- Alle versioner kommer med 5 års garanti, undtaget er nødbelysningsversionerne: 3 år (indbygget 3 timers batteri)

APPLIKATIONSOMRÅDER

- Direkte udskiftning af armaturer med lysstofrør
- Gangarealer, trappeopgange, indgangspartier
- Passager, tunneller
- Offentlige områder

UDSTYR/TILBEHØR

- Flere cover-ringe fås i forskellige designs**
- Monteringsskruer og dyvler medfølger

YDERLIGERE PRODUKTINFORMATION

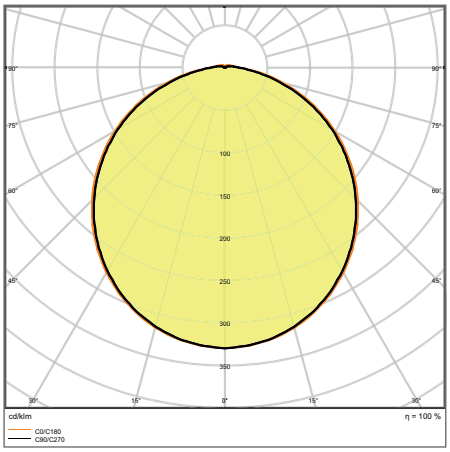

SF BLKH 250 10W/3000K WT IP65

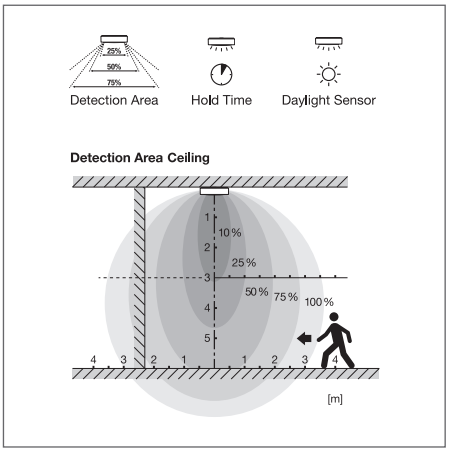

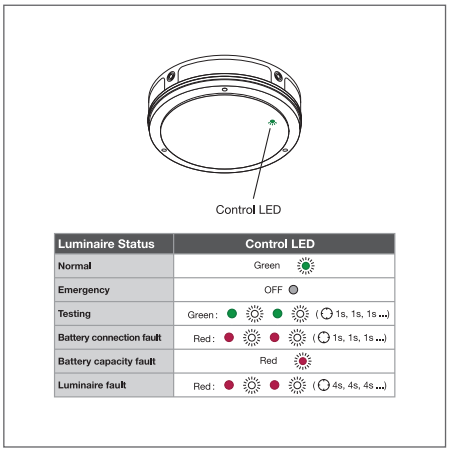

Luminaire Status	Control LED
Normal	Green
Emergency	OFF
Testing	Green: (1s, 1s, 1s ...)
Battery connection fault	Red: (1s, 1s, 1s ...)
Battery capacity fault	Red
Luminaire fault	Red: (4s, 4s, 4s ...)

* Alle billeder inkluderer tilbehøret: SURFACE BULKHEAD RING. Tilbehøret købes separat.
** Bemærk: tilgængelig som ekstra tilbehør
[1] Tilgængelige versioner med integreret sensor

Billederne i kataloget er kun til illustration. For information om størrelse og farve henvises til produkttabellen.

SURFACE OUTDOOR ON/OFF

Slagfast og UV-bestandig væg- og loftsarmatur i IP65

Produktnavn	Segmentering	El-nr.	EAN-nr.	ERSTATNING FOR	W	lm	lm/W	K	L70[1]	L80[1]	∠°
SF BLKH 250 10W/3000K WT IP65	■	5643001241	4058075**374843**	1x16W CFL	8	800	80	3000	50000	35000	120
SF BLKH 250 10W/4000K WT IP65	■	5643001254	4058075**374867**	1x16W CFL	8	800	80	4000	50000	35000	120
SF BLKH 250 10W/3000K BK IP65	■	5643001267	4058075**374881**	1x16W CFL	10	800	80	3000	50000	35000	120
SF BLKH 250 10W/4000K BK IP65	■	5643001270	4058075**374904**	1x16W CFL	8	800	80	4000	50000	35000	120
SF BLKH 300 15W/3000K WT IP65	■	5643001283	4058075**375161**	1x28W CFL	12	1400	93	3000	50000	35000	120
SF BLKH 300 15W/4000K WT IP65	■	5643001296	4058075**375185**	1x28W CFL	12	1400	93	4000	50000	35000	120
SF BLKH 300 15W/3000K BK IP65	■	5643001306	4058075**375208**	1x28W CFL	12	1400	93	3000	50000	35000	120
SF BLKH 300 15W/4000K BK IP65	■	5643001319	4058075**375222**	1x28W CFL	12	1400	93	4000	50000	35000	120

Produktnavn	CRI	FLIMMER VÆRDI	IK	L × B × H [mm] Ø × H [mm]	No.
SF BLKH 250 10W/3000K WT IP65	>80	<5 %	IK10	250 x 70	3
SF BLKH 250 10W/4000K WT IP65	>80	<5 %	IK10	250 x 70	3
SF BLKH 250 10W/3000K BK IP65	>80	<5 %	IK10	250 x 70	1
SF BLKH 250 10W/4000K BK IP65	>80	<5 %	IK10	250 x 70	1
SF BLKH 300 15W/3000K WT IP65	>80	<5 %	IK10	300 x 70	3
SF BLKH 300 15W/4000K WT IP65	>80	<5 %	IK10	300 x 70	3
SF BLKH 300 15W/3000K BK IP65	>80	<5 %	IK10	300 x 70	1
SF BLKH 300 15W/4000K BK IP65	>80	<5 %	IK10	300 x 70	1

SURFACE OUTDOOR SENSOR

Slagfast og UV-bestandigt væg- og loftsarmatur i IP65 med HF-sensor

Produktnavn	Segmentering	El-nr.	EAN-nr.	ERSTATNING FOR	W	lm	lm/W	K	L70[1]	L80[1]	∠°
SF BLKH 250 S 10W/3000K WT IP65	■	5643001322	4058075**374928**	1x16W CFL	9	800	80	3000	50000	35000	120
SF BLKH 250 S 10W/4000K WT IP65	■	5643001335	4058075**374942**	1x16W CFL	9	800	80	4000	50000	35000	120
SF BLKH 250 S 10W/3000K BK IP65	■	5643001348	4058075**374966**	1x16W CFL	9	800	80	3000	50000	35000	120
SF BLKH 250 S 10W/4000K BK IP65	■	5643001351	4058075**374980**	1x16W CFL	9	800	80	4000	50000	35000	120
SF BLKH 300 S 15W/3000K WT IP65	■	5643001364	4058075**375246**	1x28W CFL	14	1400	93	3000	50000	35000	120
SF BLKH 300 S 15W/4000K WT IP65	■	5643001377	4058075**375260**	1x28W CFL	14	1400	93	4000	50000	35000	120
SF BLKH 300 S 15W/3000K BK IP65	■	5643001380	4058075**375284**	1x28W CFL	14	1400	93	3000	50000	35000	120
SF BLKH 300 S 15W/4000K BK IP65	■	5643001393	4058075**375307**	1x28W CFL	14	1400	93	4000	50000	35000	120

Produktnavn	CRI	FLIMMER VÆRDI	IK	L × B × H [mm] Ø × H [mm]	No.
SF BLKH 250 S 10W/3000K WT IP65	>80	<5 %	IK10	250 x 70	3
SF BLKH 250 S 10W/4000K WT IP65	>80	<5 %	IK10	250 x 70	3
SF BLKH 250 S 10W/3000K BK IP65	>80	<5 %	IK10	250 x 70	1
SF BLKH 250 S 10W/4000K BK IP65	>80	<5 %	IK10	250 x 70	1
SF BLKH 300 S 15W/3000K WT IP65	>80	<5 %	IK10	300 x 70	3
SF BLKH 300 S 15W/4000K WT IP65	>80	<5 %	IK10	300 x 70	3
SF BLKH 300 S 15W/3000K BK IP65	>80	<5 %	IK10	300 x 70	1
SF BLKH 300 S 15W/4000K BK IP65	>80	<5 %	IK10	300 x 70	1

[1] t [h]: L70/B50 @ 25 °C (Ta) / t [h]: L80/B10 @ 25 °C (Ta)

■ SUPERIOR CLASS ■ PERFORMANCE CLASS ■ VALUE CLASS

SURFACE OUTDOOR EMERGENCY

Slagfast og UV-bestandig væg- og loftsarmatur i IP65 med integreret batteri til nøddrift

Produktnavn	Segmentering	El-nr.	EAN-nr.	ERSTATNING FOR	W	lm	lm/W	K	L70[1]	L80[1]	∠°
SF BLKH 250 EM 10 W 3000 K WT IP65	■	5643001403	4058075**375000**	1x16W CFL	10	800	80	3000	50000	35000	120
SF BLKH 250 EM 10 W 4000 K WT IP65	■	5643001416	4058075**375024**	1x16W CFL	10	800	80	4000	50000	35000	120
SF BLKH 250 EM 10 W 3000 K BK IP65	■	5643001429	4058075**375048**	1x16W CFL	10	800	80	3000	50000	35000	120
SF BLKH 250 EM 10 W 4000 K BK IP65	■	5643001432	4058075**375062**	1x16W CFL	10	800	80	4000	50000	35000	120
SF BLKH 300 EM 15 W 3000 K WT IP65	■	5643001445	4058075**375321**	1x28W CFL	15	1400	93	3000	50000	35000	120
SF BLKH 300 EM 15 W 4000 K WT IP65	■	5643001458	4058075**375345**	1x28W CFL	15	1400	93	4000	50000	35000	120
SF BLKH 300 EM 15 W 3000 K BK IP65	■	5643001461	4058075**375369**	1x28W CFL	15	1400	93	3000	50000	35000	120
SF BLKH 300 EM 15 W 4000 K BK IP65	■	5643001474	4058075**375383**	1x28W CFL	15	1400	93	4000	50000	35000	120

Produktnavn	CRI	FLIMMER-VÆRDI	IK	L × B × H [mm] Ø × H [mm]	No.
SF BLKH 250 EM 10 W 3000 K WT IP65	>80	<5 %	IK10	258 x 70	3
SF BLKH 250 EM 10 W 4000 K WT IP65	>80	<5 %	IK10	258 x 70	3
SF BLKH 250 EM 10 W 3000 K BK IP65	>80	<5 %	IK10	258 x 70	1
SF BLKH 250 EM 10 W 4000 K BK IP65	>80	<5 %	IK10	258 x 70	1
SF BLKH 300 EM 15 W 3000 K WT IP65	>80	<5 %	IK10	308 x 70	3
SF BLKH 300 EM 15 W 4000 K WT IP65	>80	<5 %	IK10	308 x 70	3
SF BLKH 300 EM 15 W 3000 K BK IP65	>80	<5 %	IK10	308 x 70	1
SF BLKH 300 EM 15 W 4000 K BK IP65	>80	<5 %	IK10	308 x 70	1

SURFACE OUTDOOR SENSOR EMERGENCY

Slagfast og UV-bestandigt væg- og loftsarmatur i IP65 med HF-sensor og integreret batteri til nøddrift

Produktnavn	Segmentering	El-nr.	EAN-nr.	ERSTATNING FOR	W	lm	lm/W	K	L70[1]	L80[1]	∠°
SF BLKH 250 S EM 10W/3000K WT IP65	■	5643001487	4058075**375086**	1x16W CFL	12	800	80	3000	50000	35000	120
SF BLKH 250 S EM 10W/4000K WT IP65	■	5643001490	4058075**375109**	1x16W CFL	12	800	80	4000	50000	35000	120
SF BLKH 250 S EM 10W/3000K BK IP65	■	5643001500	4058075**375123**	1x16W CFL	12	800	80	3000	50000	35000	120
SF BLKH 250 S EM 10W/4000K BK IP65	■	5643001513	4058075**375147**	1x16W CFL	12	800	80	4000	50000	35000	120
SF BLKH 300 S EM 15W/3000K WT IP65	■	5643001526	4058075**375406**	-	17	1400	93	3000	50000	35000	120
SF BLKH 300 S EM 15W/4000K WT IP65	■	5643001539	4058075**375420**	1x28W CFL	17	1400	93	4000	50000	35000	120
SF BLKH 300 S EM 15W/3000K BK IP65	■	5643001542	4058075**375444**	1x28W CFL	17	1400	93	3000	50000	35000	120
SF BLKH 300 S EM 15W/4000K BK IP65	■	5643001555	4058075**375468**	1x28W CFL	17	1400	93	4000	50000	35000	120

Produktnavn	CRI	FLIMMER-VÆRDI	IK	L × B × H [mm] Ø × H [mm]	No.
SF BLKH 250 S EM 10W/3000K WT IP65	>80	<5 %	IK10	258 x 70	3
SF BLKH 250 S EM 10W/4000K WT IP65	>80	<5 %	IK10	258 x 70	3
SF BLKH 250 S EM 10W/3000K BK IP65	>80	<5 %	IK10	258 x 70	1
SF BLKH 250 S EM 10W/4000K BK IP65	>80	<5 %	IK10	258 x 70	1
SF BLKH 300 S EM 15W/3000K WT IP65	>80	<5 %	IK10	308 x 70	3
SF BLKH 300 S EM 15W/4000K WT IP65	>80	<5 %	IK10	308 x 70	3
SF BLKH 300 S EM 15W/3000K BK IP65	>80	<5 %	IK10	308 x 70	1
SF BLKH 300 S EM 15W/4000K BK IP65	>80	<5 %	IK10	308 x 70	1

[1] t [h]: L70/B50 @ 25 °C (Ta) / t [h]: L80/B10 @ 25 °C (Ta)

■ SUPERIOR CLASS ■ PERFORMANCE CLASS ■ VALUE CLASS

EGENSKABER FOR SENSOR

Produktnavn	Sensor type	Sensor teknologi	Detektering holdetid på dagslys sensor	Detekteringsområde på bevægelsessensor	Detekteringsvnikel sensor	Sensorstyret tænd/sluk
SURFACE BULKHEAD 250 SENSOR	Bevægelse/lys	HF-sensor	25 lx	8 m	110 °	5 s/30 s/90 s/3 min/20 min/30 min
SURFACE BULKHEAD 300 SENSOR	Bevægelse/lys	HF-sensor	25 lx	8 m	110 °	5 s/30 s/90 s/3 min/20 min/30 min
SURFACE BULKHEAD 250 SENSOR EMERGENCY	Bevægelse/lys	HF-sensor	25 lx	8 m	110 °	5 s/30 s/90 s/3 min/20 min/30 min
SURFACE BULKHEAD 300 SENSOR EMERGENCY	Bevægelse/lys	HF-sensor	25 lx	8 m	110 °	5 s/30 s/90 s/3 min/20 min/30 min

EGENSKABER VED NØDBELYSNING

Produktnavn	Levetid på batteri under nødbelysningsdrift	Nødbelysningstype drift test	Nødbelysningstype alm. drift	Lysudbytte under nødebelysningsdrift	Batteritype
SF BLKH 250 EM 10 W 3000 K WT IP65	3 t	Automatisk	Vedligeholdt/ikke vedligeholdt	300 lm	LiFePO4
SF BLKH 250 EM 10 W 4000 K WT IP65	3 t	Automatisk	Vedligeholdt/ikke vedligeholdt	300 lm	LiFePO4
SF BLKH 250 EM 10 W 3000 K BK IP65	3 t	Automatisk	Vedligeholdt/ikke vedligeholdt	300 lm	LiFePO4
SF BLKH 250 EM 10 W 4000 K BK IP65	3 t	Automatisk	Vedligeholdt/ikke vedligeholdt	300 lm	LiFePO4
SF BLKH 300 EM 15 W 3000 K WT IP65	3 t	Automatisk	Vedligeholdt/ikke vedligeholdt	300 lm	LiFePO4
SF BLKH 300 EM 15 W 4000 K WT IP65	3 t	Automatisk	Vedligeholdt/ikke vedligeholdt	300 lm	LiFePO4
SF BLKH 300 EM 15 W 3000 K BK IP65	3 t	Automatisk	Vedligeholdt/ikke vedligeholdt	300 lm	LiFePO4
SF BLKH 300 EM 15 W 4000 K BK IP65	3 t	Automatisk	Vedligeholdt/ikke vedligeholdt	300 lm	LiFePO4
SF BLKH 250 S EM 10W/3000K WT IP65	3 t	Automatisk	Vedligeholdt/ikke vedligeholdt	300 lm	LiFePO4
SF BLKH 250 S EM 10W/4000K WT IP65	3 t	Automatisk	Vedligeholdt/ikke vedligeholdt	300 lm	LiFePO4
SF BLKH 250 S EM 10W/3000K BK IP65	3 t	Automatisk	Vedligeholdt/ikke vedligeholdt	300 lm	LiFePO4
SF BLKH 250 S EM 10W/4000K BK IP65	3 t	Automatisk	Vedligeholdt/ikke vedligeholdt	300 lm	LiFePO4
SF BLKH 300 S EM 15W/3000K WT IP65	3 t	Automatisk	Vedligeholdt/ikke vedligeholdt	300 lm	LiFePO4
SF BLKH 300 S EM 15W/4000K WT IP65	3 t	Automatisk	Vedligeholdt/ikke vedligeholdt	300 lm	LiFePO4
SF BLKH 300 S EM 15W/3000K BK IP65	3 t	Automatisk	Vedligeholdt/ikke vedligeholdt	300 lm	LiFePO4
SF BLKH 300 S EM 15W/4000K BK IP65	3 t	Automatisk	Vedligeholdt/ikke vedligeholdt	300 lm	LiFePO4

SURFACE OUTDOOR TILBEHØR

LEDVANCE 2 års garanti[1]

Anbefalet tilbehør til Surface Outdoor

1

2

3

4

PRODUKTEGENSKABER

- De mange forskellige versioner giver fleksibel anvendelse
- PC cover i hvid eller sort
- Som ring eller halvskærm

UDSTYR/TILBEHØR

- Tyverisikringsskrue (Torx) medfølger

SURFACE OUTDOOR RING

Ring (IK10)

Produktnavn	El-nr.	EAN-nr.	L × B × H [mm] Ø × H [mm]	MATERIALE	FARVE		No.
SF BLKH RING 250 WT	5649003117	4058075**399334**	258 x 57	Polykarbonat (PC)	Hvid	1	1
SF BLKH RING 250 BK	5649002998	4058075**399358**	258 x 57	Polykarbonat (PC)	Sort	1	2
SF BLKH RING 300 WT	5649003007	4058075**399372**	308 x 57	Polykarbonat (PC)	Hvid	1	1
SF BLKH RING 300 BK	5649003010	4058075**399396**	308 x 57	Polykarbonat (PC)	Sort	1	2

SURFACE OUTDOOR HALVSKÆRM

Halvskærm (IK10)

Produktnavn	El-nr.	EAN-nr.	L × B × H [mm] Ø × H [mm]	MATERIALE	FARVE		No.
SF BLKH EYELID 250 WT	5649003023	4058075**375482**	258 x 64	Polykarbonat (PC) / Polykarbonat (PC)	Hvid	1	3
SF BLKH EYELID 250 BK	5649003036	4058075**375505**	258 x 64	Polykarbonat (PC) / Polykarbonat (PC)	Sort	1	4
SF BLKH EYELID 300 WT	5649003049	4058075**375529**	308 x 65	Polykarbonat (PC) / Polykarbonat (PC)	Hvid	1	3
SF BLKH EYELID 300 BK	5649003052	4058075**375543**	308 x 65	Polykarbonat (PC) / Polykarbonat (PC)	Sort	1	4

[1] Mere information på www.ledvance.dk/garanti

Billederne i kataloget er kun til illustration. For information om størrelse og farve henvises til produkttabellen.

Laurel Ward

PANELARMATURER

PASSER TIL ETHVERT BEHOV: VORES FUNKTIONELLE PANELARMATURER

PERFOR-MANCE CLASS

1. PANEL INDIVILED
Side 68

Panelarmaturet til perfektionisterne: perfekt belysning og SCALE- design

PERFOR-MANCE CLASS

2. PANEL IP54
Side 70

Det hårdføre panel-armatur: IP54 og modstandsdygtig PMMA-overflade

PERFOR-MANCE CLASS

3. PANEL PERFORMANCE
Side 72

Panelarmaturet til hverdagsapplikationer og nem installation

DE VIGTIGSTE SPECIFIKATIONER

	Produktfamilie	Specifikationer	Garanti[1]	Installationstilbehør inkluderet	Tilgængelige versioner	Dimensioner
1	PANEL INDIVILED	Op til 120 lm/W 60.000 t (L80/B10 @ 25°C) SDCM3 UGR<16 IP40/IK08	5 år	Ekstern driver med nem tilslutning 4 stk. sikkerheds- og fjederbeslag Sikkerhedswire	ON/OFF DALI Emergency	600 × 600 625 × 625
2	PANEL IP54	120 lm/W 60.000 t (L80/B10 @ 25°C) SDCM3 UGR<22 IP54	5 år	Ekstern driver 4 stk. sikkerheds- og fjederbeslag Sikkerhedswire	ON/OFF DALI	600 × 600 625 × 625
3	PANEL PERFORMANCE	NYT: Op til 120 lm/W Op til 60.000 t (L80/B10 @ 25°C) NYT: SDCM3 UGR<22/UGR<19 NYT: IP40	5 år	Ekstern driver med nem tilslutning NYT: 3- eller 5-polet videresløjfningsdåse til værktøjsfri installation og gennemfortrådning (dog ikke på TP(A) versionen) NYT: 4 stk. sikkerheds- og fjederbeslag medfølger NYT: Sikkerhedswire (alle Panel PFM 600 og 1200, dog ikke TP(A) versioner)	ON/OFF NYT: IoT-klar DALI (dæmpbar) 3-timers batteribackup (Emergency batteripakke)	600 × 600 625 × 625 1200 × 300

[1] Se mere på ledvance.dk/garanti

VALUE
CLASS

4. PANEL VALUE
Side 76

Value versionen til omkostningseffektive applikationer

5. PANEL TILBEHØR
Side 78

Alsidige monterings-muligheder

DE VIGTIGSTE SPECIFIKATIONER

	Produktfamilie	Specifikationer	Garanti[1]	Installationstilbehør inkluderet	Tilgængelige versioner	Dimensioner
4	PANEL VALUE	Op til 100 lm/W 50.000 t (L70/B50 @ 25°C) SDCM5 UGR<22/UGR<19 IP40	3 år	Ekstern driver med nem tilslutning 2 stk. sikkerhedsbeslag	ON/OFF DALI 3-timers batteribackup (Emergency batteripakke)	600 × 600 625 × 625 1200 × 600

[1] Se mere på ledvance.dk/garanti

PANEL INDIVILED®

60x60 indbygningspanel med IndiviLED® optik

PRODUKTEGENSKABER

- Armaturhus i metal, linser og reflektorer i polykarbonat (PC)
- Hver LED med individuel linse og reflektor for UGR ≤16 og homogen lysfordeling
- Levetid (L80/B10): op til 60.000 t (ved 25°C)
- Farveensartethed: 3 SDCM
- Der findes tilbehør til forskellige ind- og påbyggede løsninger

PRODUKTFORDELE

- Ensartet lysfordeling og reduceret blænding med IndiviLED® optikker
- Lav flimmer
- Robust design med IK08
- Armaturer tilgængelige med on/off, IoT-ready DALI 2.0 eller nødbelysnings-funktion jf. IEC 60598-2-22
- 5 års garanti

APPLIKATIONSOMRÅDER

- Direkte udskiftning af armaturer med lysstofrør
- Gangarealer
- Kontorer
- Konferencerum
- Receptionsområder

UDSTYR/TILBEHØR

- Tilbehør til indbygning, påbygning og nedhægning*
- Sikkerhedsline til armatur medfølger
- Ekstern forkobling medfølger

YDERLIGERE PRODUKTINFORMATION

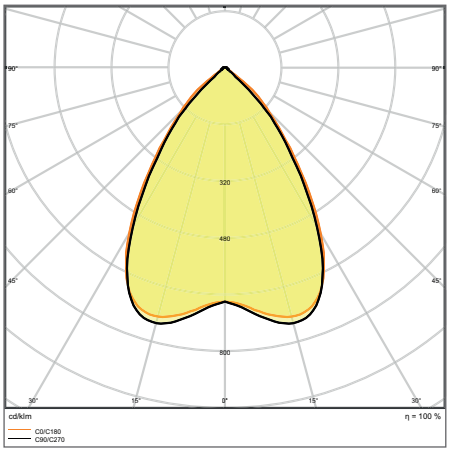

PANEL INDV EM 600 33 W 4000 K

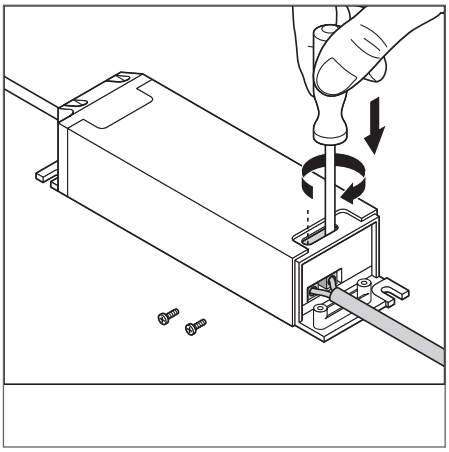

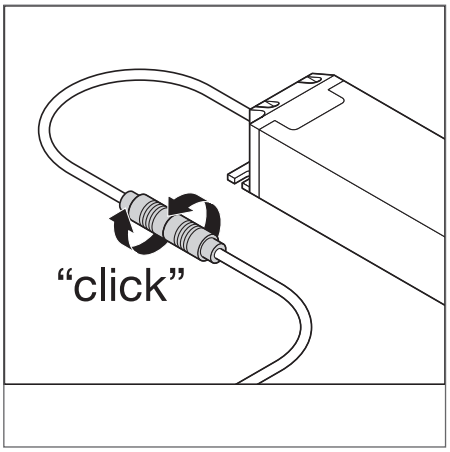

* Bemærk: tilgængelig som ekstra tilbehør
[1] ENEC og TÜV certificeringer findes kun for standardtyperne. DALI og emergency varianter er ikke inkluderet.
[2] 5 års garanti gælder kun for standard og DALI varianter. Der ydes 3 års garanti for emergency varianter.

Billederne i kataloget er kun til illustration. For information om størrelse og farve henvises til produkttabellen.

PANEL INDIVILED®

60x60 indbygningspanel med IndiviLED® optik

	Produktnavn	Segmentering	El-nr.	EAN-nr.	ERSTATNING FOR	W	lm	lm/W	K	L70[1]	L80[1]	°
	PANEL INDV 600 33 W 3000 K	■	5642005963	4058075**201132**	4x18W/4x14W FL	33	3800	115	3000	80000	60000	70
	PANEL INDV 600 33 W 4000 K	■	5642005918	4058075**201156**	4x18W/4x14W FL	33	4000	120	4000	80000	60000	70
NYHED	PANEL INDV 600 33 W 3000K DALI	■	5642008562	4058075**503885**	4x18W/4x14W FL	33	3800	115	3000	80000	60000	70
NYHED	PANEL INDV 600 33 W 4000K DALI	■	5642008575	4058075**503861**	4x18W/4x14W FL	33	4000	120	4000	80000	60000	70

	Produktnavn	CRI	UGR	FLIMMER VÆRDI	IK	g	L x B x H [mm] Ø x H [mm]
	PANEL INDV 600 33 W 3000 K	≥80	<16	-	IK08	3500	595 x 595 x 13
	PANEL INDV 600 33 W 4000 K	≥80	<16	-	IK08	3500	595 x 595 x 13
NYHED	PANEL INDV 600 33 W 3000K DALI	≥80	<16	<5 %	IK08	3500	595 x 595 x 13
NYHED	PANEL INDV 600 33 W 4000K DALI	≥80	<16	<5 %	IK08	3500	595 x 595 x 13

PANEL INDIVILED® EMERGENCY

60x60 indbygningspanel med IndiviLED® optik og batteri til nøddrift

Produktnavn	Segmentering	El-nr.	EAN-nr.	ERSTATNING FOR	W	lm	lm/W	K	L70[1]	L80[1]	°
PANEL INDV EM 600 33 W 3000 K	■	5642005921	4058075**201293**	4x18W/4x14W FL	33	3800	115	3000	80000	60000	70
PANEL INDV EM 600 33 W 4000 K	■	5642005934	4058075**201316**	4x18W/4x14W FL	33	4000	120	4000	80000	60000	70

Produktnavn	CRI	UGR	IK	g	L x B x H [mm] Ø x H [mm]
PANEL INDV EM 600 33 W 3000 K	≥80	<16	IK08	3700	595 x 595 x 13
PANEL INDV EM 600 33 W 4000 K	≥80	<16	IK08	3700	595 x 595 x 13

EGENSKABER VED NØDBELYSNING

Produktnavn	Levetid på batteri under nødbelysningsdrift	Nødbelysningstype drift test	Nødbelysningstype alm. drift	Lysudbytte under nødebelysningsdrift	Batteritype
PANEL INDV EM 600 33 W 3000 K	3 t	Automatisk	Vedligeholdt/ikke vedligeholdt	450 lm	LiFePO4
PANEL INDV EM 600 33 W 4000 K	3 t	Automatisk	Vedligeholdt/ikke vedligeholdt	480 lm	LiFePO4

[1] t [h]: L70/B50 @ 25 °C (Ta) / t [h]: L80/B10 @ 25 °C (Ta)

■ SUPERIOR CLASS ■ PERFORMANCE CLASS ■ VALUE CLASS

PANEL PERFORMANCE IP54

60x60 indbygningspanel med IP54

PRODUKTEGENSKABER

- Armaturhus i aluminium, PMMA diffuser
- Levetid (L80/B10): op til 60.000 t (ved 25°C)
- Farveensartethed: 3 SDCM
- Beskyttelsesklasse: IP54 (nedefra)
- Der findes tilbehør til forskellige ind- og påbyggede løsninger

PRODUKTFORDELE

- Velegnet til drift i områder med støv og fugt pga. høj IP-klasse
- Lav flimmer
- Energibesparelser på op til 50% ift. armaturer med lysstofrør
- 5 års garanti

APPLIKATIONSOMRÅDER

- Direkte udskiftning af armaturer med lysstofrør
- Hospitaler
- Laboratorier
- Velegnet til loftsindbygning med gitterstørrelse på 600 x 600 mm
- Køkkener, arbejdsflader

UDSTYR/TILBEHØR

- Tilbehør til indbygning, påbygning og nedhægning*
- Ekstern forkobling medfølger

YDERLIGERE PRODUKTINFORMATION

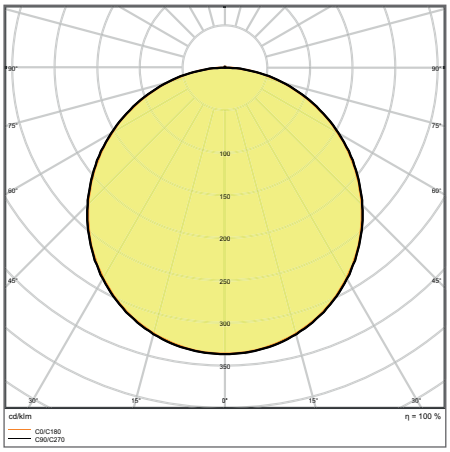

PANEL 600 IP54 36 W 3000 K OP WT

* Bemærk: tilgængelig som ekstra tilbehør
[1] ENEC og TÜV certificeringer findes kun for standardtyperne. DALI varianter er ikke inkluderet.
[2] Mere information på www.ledvance.dk/garanti

Billederne i kataloget er kun til illustration. For information om størrelse og farve henvises til produkttabellen.

Produktnavn	Segmentering	El-nr.	EAN-nr.		ERSTAT-NING FOR	W	lm	lm/W	K	L70 [1]	L80 [1]	°	
PANEL 600 IP54 36 W 3000 K OP WT	■	5642004825	4058075**149489**	4x18W/4x14W FL	36	4320	120	3000	80000	60000	120	-
PANEL 600 IP54 36 W 4000 K OP WT	■	5642004838	4058075**149502**	4x18W/4x14W FL	36	4320	120	4000	80000	60000	120	-
PANEL 600 IP54 36 W 3000 K OP WT DALI	■	5642006467	4058075**217720**	4x18W/4x14W FL	36	4320	120	3000	80000	60000	120	DALI
PANEL 600 IP54 36 W 4000 K OP WT DALI	■	5642006470	4058075**217744**	4x18W/4x14W FL	36	4320	120	4000	80000	60000	120	DALI

Produktnavn	CRI	FLIMMER VÆRDI	IK	g	L × B × H [mm] Ø × H [mm]
PANEL 600 IP54 36 W 3000 K OP WT	>80	-	-	3200	595 x 595 x 12,6
PANEL 600 IP54 36 W 4000 K OP WT	>80	-	-	3200	595 x 595 x 12,6
PANEL 600 IP54 36 W 3000 K OP WT DALI	≥80	<2 %	IK06	3200	595 x 595 x 12,6
PANEL 600 IP54 36 W 4000 K OP WT DALI	≥80	<2 %	IK06	3200	595 x 595 x 12,6

[1] t [h]: L70/B50 @ 25 °C (Ta) / t [h]: L80/B10 @ 25 °C (Ta)

■ SUPERIOR CLASS ■ PERFORMANCE CLASS ■ VALUE CLASS

PANEL PERFORMANCE

Panelarmatur med høj lysstyrke på op til 120 lm/W og værktøjsfri installation

1

2

3

PRODUKTEGENSKABER

- Ekstruderet aluminiumsramme, polystyren diffuser
- Levetid (L80/B10): op til 60.000 t (ved 25°C)
- Høj lumenpakke: op til 120 lm/W
- 3-polet sløjfedåse, tværsnit op til 3x2,5 mm² (25W & 30W varianter)
- DALI verioner med DALI 2.0 IoT-ready driver

PRODUKTFORDELE

- Komfortabelt lys og høj farveensartethed SDCM ≤3
- Videresløjfning mulig op til 2,5 mm² med medfølgende videresløjfningsboks
- Lav flimmer takket være special forkobling
- Energibesparelser på grund af høj system effektivitet på op til 120 lm/W
- 5 års garanti

APPLIKATIONSOMRÅDER

- Direkte udskiftning af armaturer med lysstofrør
- Kontorer, konferencelokaler
- Receptionsområder, foyerer, gangarealer, elevatorer
- Velegnet til loftsindbygning med gitterstørrelse på 600 x 600 mm

UDSTYR/TILBEHØR

- Videresløjfningsdåse inkl. 3-polet eller 5-polet terminal medfølger
- Sikkerhedsline til armatur medfølger

YDERLIGERE PRODUKTINFORMATION

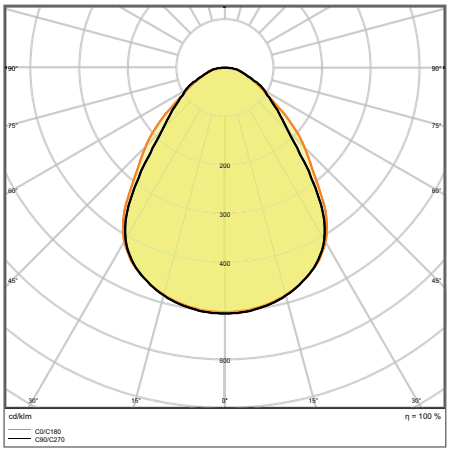

PL PFM 600 UGR19 30 W 3000 K

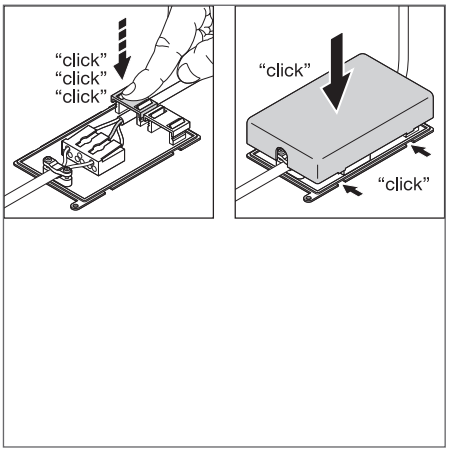

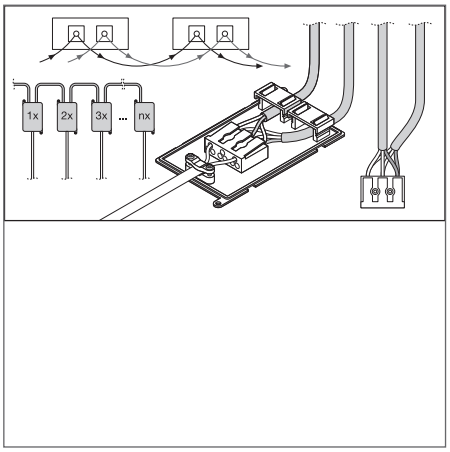

[1] Mere information på www.ledvance.dk/garanti

Billederne i kataloget er kun til illustration. For information om størrelse og farve henvises til produkttabellen.

PANEL PERFORMANCE

Panelarmaturer med høj lysstyrke på op til 120 lm/W og værktøjsfri installation

	Produktnavn	Segmentering	El-nr.	EAN-nr.	W	lm	lm/W	K	L70 [1]	L80 [1]	°	
NYHED	PL PFM 600 25 W 3000 K	■	5642008708	4058075**440159**	25	3000	120	3000	100000	60000	120	-
NYHED	PL PFM 600 25 W 4000 K	■	5642008711	4058075**440197**	25	3000	120	4000	100000	60000	120	-
NYHED	PL PFM 600 30 W 3000 K	■	5642008724	4058075**440234**	30	3600	120	3000	100000	60000	120	-
NYHED	PL PFM 600 30 W 4000 K	■	5642008737	4058075**440258**	30	3600	120	4000	100000	60000	120	-
NYHED	PL PFM 600 36 W 3000 K	■	5642008669	4058075**440319**	36	4320	120	3000	100000	60000	120	-
NYHED	PL PFM 600 36 W 4000 K	■	5642008672	4058075**440333**	36	4320	120	4000	100000	60000	120	-
NYHED	PL PFM 1200 33 W 3000 K	■	5642008588	4058075**440050**	33	4000	120	3000	100000	60000	120	
NYHED	PL PFM 1200 33 W 4000 K	■	5642008591	4058075**440074**	33	4000	120	4000	100000	60000	120	-
NYHED	PL PFM 600 36W/3000K DALI	■	5642008766	4058075**440357**	36	4320	120	3000	100000	60000	120	DALI
NYHED	PL PFM 600 36W/4000K DALI	■	5642008779	4058075**440395**	36	4320	120	4000	100000	60000	120	DALI
NYHED	PL PFM 1200 33W/3000K DALI	■	5642008627	4058075**440135**	33	4000	120	3000	100000	60000	120	DALI
NYHED	PL PFM 1200 33W/4000K DALI	■	5642008630	4058075**440173**	33	4000	120	4000	100000	60000	120	DALI

	Produktnavn	CRI	FLIMMER VÆRDI	g	L × B × H [mm] Ø × H [mm]	No.
NYHED	PL PFM 600 25 W 3000 K	>80	<5 %	1600	595 x 595 x 32	2
NYHED	PL PFM 600 25 W 4000 K	>80	<5 %	1600	595 x 595 x 32	2
NYHED	PL PFM 600 30 W 3000 K	>80	<5 %	1600	595 x 595 x 32	2
NYHED	PL PFM 600 30 W 4000 K	>80	<5 %	1600	595 x 595 x 32	2
NYHED	PL PFM 600 36 W 3000 K	>80	<5 %	1650	595 x 595 x 32	2
NYHED	PL PFM 600 36 W 4000 K	>80	<5 %	1650	595 x 595 x 32	2
NYHED	PL PFM 1200 33 W 3000 K	>80	<5 %	1600	1195 x 295 x 9	1
NYHED	PL PFM 1200 33 W 4000 K	>80	<5 %	1600	1195 x 295 x 9	1
NYHED	PL PFM 600 36W/3000K DALI	>80	<5 %	1750	595 x 595 x 32	2
NYHED	PL PFM 600 36W/4000K DALI	>80	<5 %	1750	595 x 595 x 32	2
NYHED	PL PFM 1200 33W/3000K DALI	>80	<5 %	1600	1195 x 295 x 9	1
NYHED	PL PFM 1200 33W/4000K DALI	>80	<5 %	1600	1195 x 295 x 9	1

[1] t [h]: L70/B50 @ 25 °C (Ta) / t [h]: L80/B10 @ 25 °C (Ta)

■ SUPERIOR CLASS ■ PERFORMANCE CLASS ■ VALUE CLASS

PANEL PERFORMANCE UGR<19

60x60 indbygningspanel med høj lysstyrke på op til 120 lm/W og lav blænding

	Produktnavn	Segmentering	El-nr.	EAN-nr.	W	lm	lm/W	K	L70 [1]	L80 [1]	°	
NYHED	PL PFM 600 UGR19 30 W 3000 K	■	5642008740	4058075**440272**	30	3600	120	3000	100000	60000	90	-
NYHED	PL PFM 600 UGR19 30 W 4000 K	■	5642008753	4058075**440296**	30	3600	120	4000	100000	60000	90	-
NYHED	PL PFM 600 UGR19 36 W 3000 K	■	5642008685	4058075**440418**	36	4320	120	3000	100000	60000	90	-
NYHED	PL PFM 600 UGR19 36 W 4000 K	■	5642008698	4058075**440432**	36	4320	120	4000	100000	60000	90	-
NYHED	PL PFM UGR19 30 W 4000 K	■	5642008601	4058075**440111**	30	3600	120	4000	100000	60000	90	-
NYHED	PL PFM UGR19 30 W 3000 K	■	5642008614	4058075**440098**	30	3450	115	3000	100000	60000	90	-
NYHED	PL PFM 600 UGR19 36W/3000K DALI	■	5642008782	4058075**440456**	36	4320	120	3000	100000	60000	90	DALI
NYHED	PL PFM 600 UGR19 36W/4000K DALI	■	5642008795	4058075**440470**	36	4320	120	4000	100000	60000	90	DALI
NYHED	PL PFM UGR19 30W/3000K DALI	■	5642008643	4058075**440210**	30	3450	115	3000	100000	60000	90	DALI
NYHED	PL PFM UGR19 30W/4000K DALI	■	5642008656	4058075**440630**	30	3600	120	4000	100000	60000	90	DALI

	Produktnavn	CRI	UGR	FLIMMER VÆRDI	g	L × B × H [mm] Ø × H [mm]	No.
NYHED	PL PFM 600 UGR19 30 W 3000 K	>80	<19	<5 %	1900	595 x 595 x 32	2
NYHED	PL PFM 600 UGR19 30 W 4000 K	>80	<19	<5 %	1900	595 x 595 x 32	2
NYHED	PL PFM 600 UGR19 36 W 3000 K	>80	<19	<5 %	1900	595 x 595 x 32	2
NYHED	PL PFM 600 UGR19 36 W 4000 K	>80	<19	<5 %	1900	595 x 595 x 32	2
NYHED	PL PFM UGR19 30 W 4000 K	>80	<19	<5 %	1700	1195 x 295 x 9	1
NYHED	PL PFM UGR19 30 W 3000 K	>80	<19	<5 %	1700	1195 x 295 x 9	1
NYHED	PL PFM 600 UGR19 36W/3000K DALI	>80	<19	<5 %	2000	595 x 595 x 32	2
NYHED	PL PFM 600 UGR19 36W/4000K DALI	>80	<19	<5 %	2000	595 x 595 x 32	2
NYHED	PL PFM UGR19 30W/3000K DALI	>80	<19	<5 %	1700	1195 x 295 x 9	1
NYHED	PL PFM UGR19 30W/4000K DALI	>80	<19	<5 %	1700	1195 x 295 x 9	1

[1] t [h]: L70/B50 @ 25 °C (Ta) / t [h]: L80/B10 @ 25 °C (Ta)

■ SUPERIOR CLASS ■ PERFORMANCE CLASS ■ VALUE CLASS

PANEL VALUE

Panelarmatur til indbygning

1

2

3

LEDVANCE 3 års garanti[1] IP40

PRODUKTEGENSKABER

- Ekstruderet aluminiumsramme
- Polystyren diffuser
- Levetid (L70/B50): 50.000 t (ved 25°C)
- Der findes tilbehør til forskellige ind- og påbyggede løsninger

PRODUKTFORDELE

- Lav blænding (UGR<19)
- Lav flimmer
- Armatur med god økonomi

APPLIKATIONSOMRÅDER

- Direkte udskiftning af armaturer med lysstofrør
- Kontorer, konferencelokaler
- Receptionsområder, foyerer, gangarealer, elevatorer
- Velegnet til loftsindbygning med gitterstørrelse på 600 x 600 mm

UDSTYR/TILBEHØR

- Tilbehør til indbygning, påbygning og nedhægning*
- Ekstern forkobling medfølger
- Sikkerhedsbeslag medfølger

YDERLIGERE PRODUKTINFORMATION

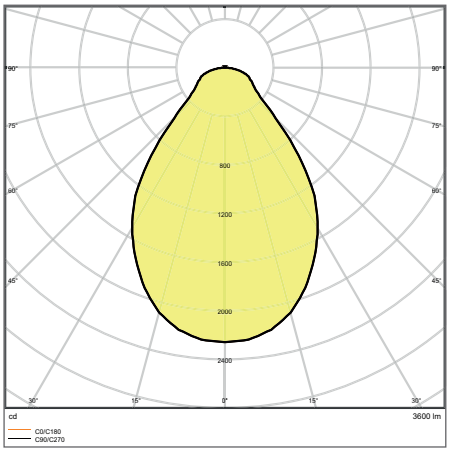

PANEL VAL 600 36 W 3000 K WT

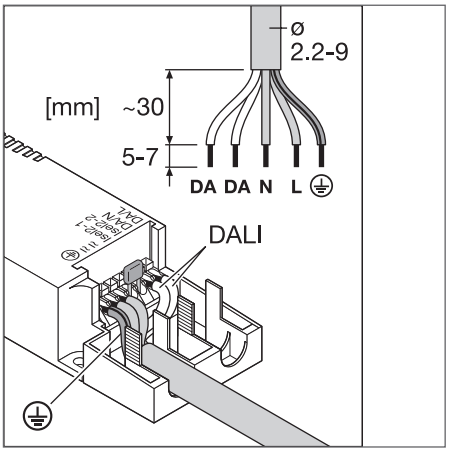

PANEL VAL 600 36 W 3000 K WT

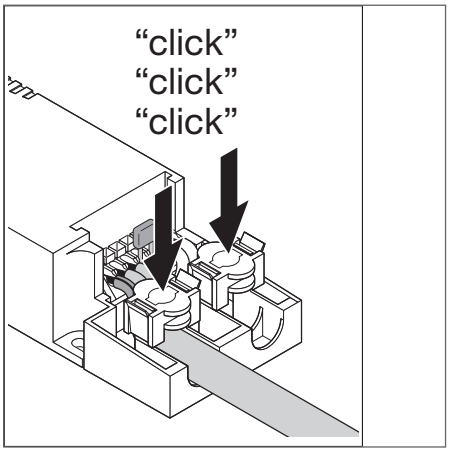

* Bemærk: tilgængelig som ekstra tilbehør
[1] Mere information på www.ledvance.dk/garanti

Billederne i kataloget er kun til illustration. For information om størrelse og farve henvises til produkttabellen.

PANEL VALUE

Panelarmatur til indbygning

Produktnavn	Segmentering	El-nr.	EAN-nr.	ERSTATNING FOR	W	lm	lm/W	K	L70[1]	L80[1]	°
PANEL VAL 600 36 W 3000 K WT	■	5642008025	4058075**392366**	4x18W/4x14W FL	36	3600	100	3000	50000	50000	120
PANEL VAL 600 36 W 4000 K WT	■	5642008038	4058075**392380**	4x18W/4x14W FL	36	3600	100	4000	50000	50000	120
PANEL VAL 600 36 W 6500 K WT	■	5642008041	4058075**392403**	4x18W/4x14W FL	36	3600	100	6500	50000	50000	120
PANEL VAL 600 36 W 3000 K WT DALI	■	5642008070	4058075**392441**	4x18W/4x14W FL	36	3600	100	3000	50000	50000	120
PANEL VAL 600 36 W 4000 K WT DALI	■	5642008083	4058075**392465**	4x18W/4x14W FL	36	3600	100	4000	50000	50000	120
PANEL VAL 600 36 W 6500 K WT DALI	■	5642008096	4058075**392489**	4x18W/4x14W FL	36	3600	100	6500	50000	50000	120
PANEL VAL 600 UGR < 19 36 W 3000 K WT	■	5642008054	4058075**392427**	4x18W/4x14W FL	36	3600	100	3000	50000	50000	90
PANEL VAL 600 UGR < 19 36 W 4000 K WT	■	5642008067	4058118**142200**	4x18W/4x14W FL	36	3600	100	4000	50000	50000	90
PANEL VAL 600 UGR < 19 36 W 3000 K WT DALI	■	5642008106	4058075**392502**	4x18W/4x14W FL	36	3600	100	3000	50000	50000	90
PANEL VAL 600 UGR < 19 36 W 4000 K WT DALI	■	5642008119	4058075**392526**	4x18W/4x14W FL	36	3600	100	4000	50000	50000	90

Produktnavn	CRI	UGR	FLIMMER VÆRDI	g	L × B × H [mm] Ø × H [mm]	No.
PANEL VAL 600 36 W 3000 K WT	>80	-	<5 %	1800	595 x 595 x 35	3
PANEL VAL 600 36 W 4000 K WT	>80	-	<5 %	1800	595 x 595 x 35	3
PANEL VAL 600 36 W 6500 K WT	>80	-	<5 %	1800	595 x 595 x 35	3
PANEL VAL 600 36 W 3000 K WT DALI	>80	-	<5 %	1800	595 x 595 x 35	3
PANEL VAL 600 36 W 4000 K WT DALI	>80	-	<5 %	1800	595 x 595 x 35	3
PANEL VAL 600 36 W 6500 K WT DALI	>80	-	<5 %	1800	595 x 595 x 35	3
PANEL VAL 600 UGR < 19 36 W 3000 K WT	>80	<19	<5 %	1800	595 x 595 x 35	3
PANEL VAL 600 UGR < 19 36 W 4000 K WT	>80	<19	<5 %	1800	595 x 595 x 35	3
PANEL VAL 600 UGR < 19 36 W 3000 K WT DALI	>80	<19	<5 %	1800	595 x 595 x 35	3
PANEL VAL 600 UGR < 19 36 W 4000 K WT DALI	>80	<19	<5 %	1800	595 x 595 x 35	3

PANEL VALUE 1200x600 BRANDBESTANDIG (TPB)

Rektankulære panelarmaturer med TP(B) diffuser, 1200 x 600 mm

Produktnavn	Segmentering	El-nr.	EAN-nr.	ERSTATNING FOR	W	lm	lm/W	K	L70[1]	L80[1]	°
PANEL VALUE 1200x600 TPB 65 W 4000 K WT	■	5642008012	4058075**384361**	4x36W/4x28W FL	65	5850	90	4000	50000	50000	120

Produktnavn	CRI	g	L × B × H [mm] Ø × H [mm]	No.
PANEL VALUE 1200x600 TPB 65 W 4000 K WT	>80	3600	1195 x 595 x 34	2

[1] t [h]: L70/B50 @ 25 °C (Ta) / t [h]: L80/B10 @ 25 °C (Ta)

■ SUPERIOR CLASS ■ PERFORMANCE CLASS ■ VALUE CLASS

PANELTILBEHØR[1]

1. PÅBYGNINGSRAMME

- Færdigsamlet klar til installation
- Nem samling med magneter
- Materiale: aluminum

2. PÅBYGNINGSRAMME VALUE

- Kit til værktøjsfri montering med hjørneclips
- Materiale: aluminum

3. EMERGENCY 3-TIMERS BATTERIPAKKE

- Konvertering af udvalgte paneler til sikkerhedsarmaturer
- Formindsker krav til lagerbeholdning
- Plug & Play system for nem installation

4. NEDHÆNGNINGSKIT

- Nedhængningslængde: 1.500 mm
- Materiale: stål

5. PANEL SIKKERHEDSKIT KIT 4 STK

- Indeholder wire og beslag
- Materiale: stål

6. INDBYGNINGSFJEDRE

- Loftstykkelse: 10 til 20 mm
- Materiale: stål

7. INDBYGNINGSRAMME

- Færdigsamlet klar til installation
- Indbygget montering uden synlige samlinger
- Loftstykkelse: 8 til 30 mm
- Materiale: aluminum

8. PANEL 1200 SIKKERHEDSBESLAG

- Til loftsmontering

9. VIDERESLØJFNINGSDÅSE 5-POLET

- 5-polet videresløjfningsdåse til værktøjsfri installation
- Mulighed for gennemfortrådning op til 5 x 2.5 mm^2

KOMPATIBILITET

		Tilbehør	EAN	PANEL INDIVILED	PANEL IP54	PANEL PERFORMANCE	PANEL VALUE
1	NYT	Panel 600 Surface Mount Kit H75	4058075**472914**		✓	✓	✓
	NYT	Panel 625 Surface Mount Kit H75	4058075**472938**		✓	✓	✓
		Panel 1200x300 Surface Mount Kit	4058075**108820**			✓	
2		Panel 600 Surface Mount Kit H70 Value	4058075**402843**		✓	✓	✓
		Panel 625 Surface Mount Kit H70 Value	4058075**402867**		✓	✓	✓
	NYT	Panel 1200x300 Surface Mount Kit Value	4058075**472952**			✓	✓
		Panel 1200x300 Surface Mount Kit Value	4058075**389823**				✓
3		Emergency Conversion Box AT 3H	4058075**237025**	✓ [2]		✓ [5]	✓ [5]
4		Panel 1200 Suspension Kit	4058075**108844**			✓	
		Panel Suspension Kit	4058075**402928**	✓ [2]	✓	✓	✓
5	NYT	Panel Security Kit 4x	4058075**472990**			✓	✓
6		Panel Recessed Mount Clips Value 4x	4058075**409859**	✓	✓	✓	✓
7		Panel 600 Recessed Mount Frame	4058075**402881**		✓	✓	✓
		Panel 625 Recessed Mount Frame	4058075**402904**		✓	✓	✓
	NYT	Panel 1200x300 Recessed Mount Frame	4058075**472976**			✓	
8		Panel 1200 Security Bracket	4058075**108882**			✓	
9	NYT	Connector Box 5-Pole L/N	4058075**473010**	✓ [3]	✓ [3]		✓ [3]
	NYT	Connector Box 5-Pole L/N/PE/D+/D-	4058075**473034**	✓ [4]	✓ [4]		✓ [4]

[1] Tilbehøret er kompatibelt med Panelarmaturerne i tilsvarende dimensioner. For yderligere detaljer se brugermanualen. | [2] Ikke I kombination med Panel IndiviLED Emergency
[3] Kun med standardversioner, ikke til DALI eller Emergency versioner | [4] Kun med DALI eller Emergency versioner | [5] Ikke i kombination med påbygningsrammer eller nedhængningskit

Tekniske produktdetaljer for paneltilbehør findes på næste side

PANEL TILBEHØR

Installationstilbehør til panelarmaturer. Se tabel for valg af korrekt tilbehør

1

2

3

4

5

6

7

8

9

10

11

12

13

- Nedhængningskit: nedhængningslængde 1,5 m justérbar med skrueforbindelse til forskellige applikationer
- Påbygningskit: Robust, forstærket aluminiumsramme med magnetiske hjørner
- Påbygningsramme Value: Aluminiumsramme med samlebeslag i polykarbonat. Ved 30x120 cm varianten, er det muligt at indsætte armaturet fra både enden og siden
- Indbygningsklips
- Loftstykkelse 10-20 mm, gips, træ og metal loft
- Panel 1200 sikkerhedsbeslag: tilbehør når der skal monteres en sikkerhedswire på armaturet

Billederne i kataloget er kun til illustration. For information om størrelse og farve henvises til produkttabellen.

	Produktnavn	El-nr.	EAN-nr.	L × B × H [mm] Ø × H [mm]	MATE-RIALE	FARVE		No.
NYHED	PANEL 600 SURFACE MOUNT KIT H75	5649003227	4058075**472914**	601 x 601 x 75	Aluminium	Hvid	1	1
	PANEL 1200 Surface Mount Kit	5649002419	4058075**108820**	1201 x 301 x 56	Aluminium	Hvid	1	2
NYHED	PANEL 1200x300 SURFACE MOUNT KIT VAL	5649003230	4058075**472952**	1212 x 312 x 52	Aluminium	Hvid	1	4
	PANEL 600 SURFACE MOUNT KIT H70 VAL	5649003201	4058075**402843**	613 x 613 x 70	Aluminium	Hvid	1	3
	PANEL 1200x600 SURFACE MOUNT KIT VAL	5649003078	4058075**389823**	1213 x 613 x 72	Aluminium	Hvid	1	4
	PANEL 1200 Suspension Kit	5649002396	4058075**108844**	1500 x - x -	Stål	Stål	1	5
	PANEL Suspension Kit	5649003065	4058075**402928**	30 x -	Stål	Stål	1	6
NYHED	PANEL SECURITY KIT 4x	5649003256	4058075**472990**	1000 x 17 x 4	Stål	Stål	4	7
	PANEL 600 RECESSED MOUNT FRAME	5649003081	4058075**402881**	625 x 625 x 76	Aluminium	Hvid	1	8
NYHED	PANEL 1200x300 RECESSED MOUNT FRAME	5649003243	4058075**472976**	1224 x 324 x 76	Aluminium	Hvid	1	9
	PANEL RECESSED MOUNT CLIPS VAL 4x	5649003094	4058075**409859**	25 x 45 x 33	Stål	Stål	4	10
	PANEL 1200 Security Bracket	5649002422	4058075**108882**	25 x 20 x 20	Stål	Stål	2	11
NYHED	CONNECTOR BOX 5POLE L/N 4x	5649003269	4058075**473010**	115 x 56 x 19	Polykarbonat (PC)	Hvid	4	12
NYHED	CONNECTOR BOX 5POLE L/N/PE/D+/D- 4x	5649003272	4058075**473034**	115 x 56 x 19	Polykarbonat (PC)	Hvid	4	12
	EM CONVERSION BOX	5649002985	4058075**237025**	292 x 81 x 41	-	-	1	13

NEDHÆNGTE OG PÅBYGGEDE ARMATURER

GODT LYS SKABER GODE RESULTATER

PANEL OP/NED

Side 84

PERFOR-MANCE CLASS

PANEL OP/NED
PANEL OP/NED DALI

AVANCERET NEDHÆNGT ARMATUR MED DIREKTE OG INDIREKTE LYSSPREDNING

- Armatur i funktionelt SCALE-design til kontorer (driver integreret i loftsrosetten)
- Specielt retningsbestemt armaturdesign og PMMA-diffuser sikrer homogen belysning med lav blænding (UGR<19)
- Lav flimmer grundet speciel elektronisk forkobling (ECG)

SCALE DESIGN

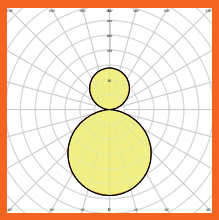

Lysfordelings-kurve (30%/70%)

PANEL 1200 OP/NED

Eksklusivt og moderne nedhængt armatur i SCALE-design med meget høj lyskomfort grundet fordeling af lyset med direkte (70%) og indirekte (30%).

LINEAR INDIVILED OP/NED

Side 86

PERFOR-MANCE CLASS

LINEAR INDIVILED OP/NED
LINEAR INDIVILED OP/NED EMERGENCY
LINEAR INDIVILED TILBEHØR TIL NEDHÆNGNING OG SAMMENKOBLING

LINEAR INDIVILED NEDHÆNGT ARMATUR MED DIREKTE OG INDIREKTE LYSFORDELING

- Armatur i tidsløst SCALE-design, kan bruges enkeltvis eller i linie
- Fås i versioner med DALI ECG eller med 3-timers batteribackup
- Øget lyskomfort med direkte og indirekte lys

LINEAR INDIVILED DIRECT

Side 90

PERFOR-MANCE CLASS

LINEAR INDIVILED DIRECT
LINEAR INDIVILED DIRECT EMERGENCY
LINEAR INDIVILED TILBEHØR TIL NEDHÆNGNING OG SAMMENKOBLING

LINEAR INDIVILED PÅBYGGET OG NEDHÆNGT ARMATUR

- Armatur i tidsløst SCALE-design, kan bruges enkeltvis eller sammenkobles
- Fås i versioner med DALI ECG (1500 25 W), IoT-klar DALI-2.0 (alle andre) eller med 3-timers batteribackup
- Påbygget armatur med direkte lys (ned) som også kan nedhænges (tilbehør bestilles separat)

PANEL OP/NED LYS

Nedhængt sidebelyst armatur med direkte og indirekte belysning, lav blænding (UGR<19)

PRODUKTEGENSKABER

- Meget slankt armaturhus i aluminium
- Rektankulære (1200 mm x 300 mm) stand-alone armaturer med direkte (70%) og indirekte (30%) lysudsendelse
- Stålkabel til nedhængning, længde: 1,5 m
- Levetid (L70/B50): op til 50,000 t (ved 25 °C)
- DALI versioner med IoT-ready DALI 2.0 driver

PRODUKTFORDELE

- Funktionelt armatur i SCALE design til kontor applikationer (driver er integreret i loftroset)
- Retningsbestemt lysdesign og diffuser i PMMA sørger for et homogent og blændfrit lys (UGR<19)
- Lav flimmer med speciel elektronisk forkobling
- Komfortabelt lys og høj farvensartethed SDCM ≤3
- 5 års garanti

APPLIKATIONSOMRÅDER

- Effektiv udskiftning af traditionelle T8 og T5 armaturer
- Kontorer
- Mødelokaler
- Konferencerum
- Receptionsområder og foyéer

UDSTYR/TILBEHØR

- Nedhængningskit medfølger

YDERLIGERE PRODUKTINFORMATION

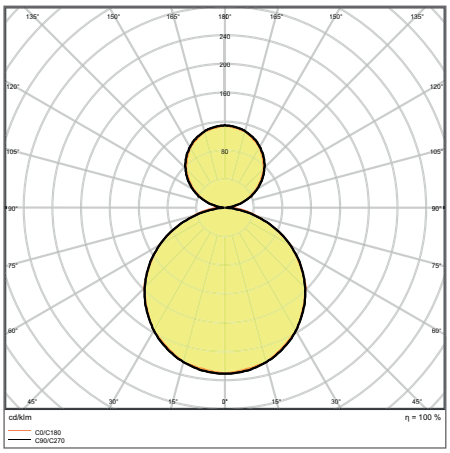

PANEL D/I 1200 UGR 19 36 W 4000 K

[1] Mere information på www.ledvance.dk/garanti

Billederne i kataloget er kun til illustration. For information om størrelse og farve henvises til produkttabellen.

	Produktnavn	Segmentering	El-nr.	EAN-nr.	ERSTATNING FOR	W	lm	lm/W	K	L70 [1]	L80 [1]	°
	PANEL D/I 1200 UGR 19 36 W 3000 K	■	5642006771	4058075**144606**	2x58W FL	36	3800	100	3000	80000	60000	110
	PANEL D/I 1200 UGR 19 36 W 4000 K	■	5642006784	4058075**144620**	2x58W FL	36	4000	110	4000	80000	60000	110
NYHED	PANEL D/I 1200 UGR 19 36 W 3000 K DALI	■	5642008546	4058075**504028**	2x58W FL	36	3800	105	3000	80000	60000	110
NYHED	PANEL D/I 1200 UGR 19 36 W 4000 K DALI	■	5642008559	4058075**504042**	2x58W FL	36	4000	110	4000	80000	60000	110

	Produktnavn	CRI	UGR	FLIMMER VÆRDI	g	L × B × H [mm] Ø × H [mm]
	PANEL D/I 1200 UGR 19 36 W 3000 K	≥80	-	<10 %	4325	1200 x 300 x 16
	PANEL D/I 1200 UGR 19 36 W 4000 K	≥80	-	<10 %	4325	1200 x 300 x 16
NYHED	PANEL D/I 1200 UGR 19 36 W 3000 K DALI	≥80	<19	<5 %	3500	1200 x 300 x 16
NYHED	PANEL D/I 1200 UGR 19 36 W 4000 K DALI	≥80	<19	<5 %	3500	1200 x 300 x 16

[1] t [h]: L70/B50 @ 25 °C (Ta) / t [h]: L80/B10 @ 25 °C (Ta)

■ SUPERIOR CLASS ■ PERFORMANCE CLASS ■ VALUE CLASS

LINEAR INDIVILED® OP/NED LYS

Nedhængt armatur med direkte og indirekte belysning

PRODUKTEGENSKABER

- Armaturhus i aluminium, plastik endestykker, hvide
- Hver LED med indviduel linse og reflektor for UGR ≤ 16 og homogen lysfordeling
- Kan bruges som enkeltstående armatur eller sammenkobles i rækker
- Nedhængningskit skal bestilles separat som tilbehør

PRODUKTFORDELE

- Armatur i tidløst SCALE design, velegnet som enkeltstående lyspunkt eller monteret i rækker
- Versioner med DALI elektronisk forkobling (ECG) eller med nødbelysning er tilgængelige
- Direkte og indirekte lys giver øget lyskomfort
- Lav flimmer med speciel elektronisk forkobling
- Alle versioner har en garanti på 5 år, undtaget er nødbelysningsversionerne: 3 år (indbygget 3 timers batteri)

APPLIKATIONSOMRÅDER

- Direkte udskiftning af armaturer med lysstofrør
- Kontorer, skoler
- Generel indendørs belysning
- Gangarealer, entréer
- Ubrudt ensartet belysning

UDSTYR/TILBEHØR

- Tilslutningsboks til loft (tilbehør)*
- Nedhængningskit (tilbehør)*
- 230V tilslutningsadapter (tilbehør)*

YDERLIGERE PRODUKTINFORMATION

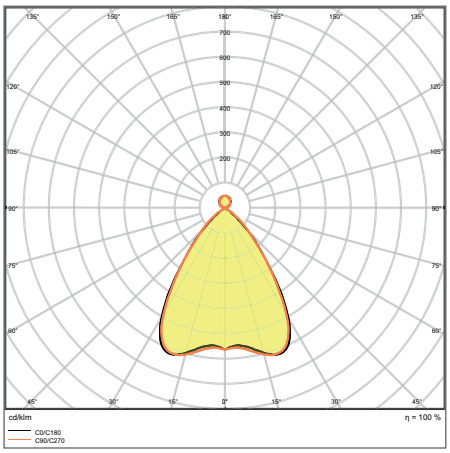

LN INDV D/I 1500 56 W 4000 K EM

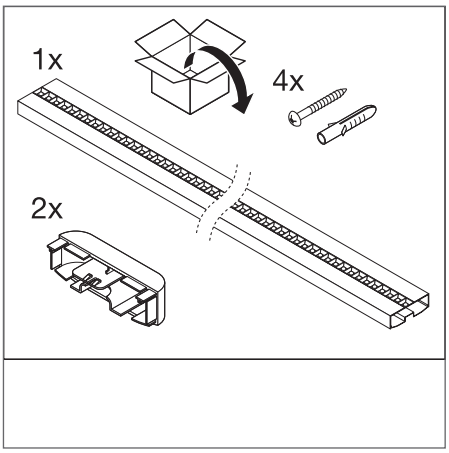

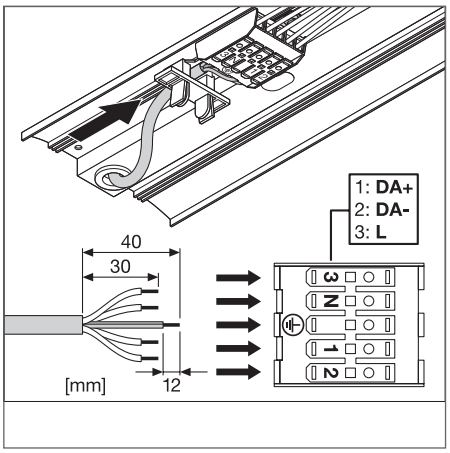

* Bemærk: tilgængelig som ekstra tilbehør
[1] ENEC og TÜV certificeringer findes kun for standardtyperne. DALI, sensor og emergency varianter er ikke inkluderet.
[2] Mere information på www.ledvance.dk/garanti

Billederne i kataloget er kun til illustration. For information om størrelse og farve henvises til produkttabellen.

LINEAR INDIVILED® OP/NED LYS

Nedhængt armatur med mulighed for sammenkobling

Produktnavn	Segmentering	El-nr.	EAN-nr.	ERSTATNING FOR	W	lm	lm/W	K	L70[1]	L80[1]	°	
LN INDV D/I 1200 42 W 3000 K	■	5642005248	4058075**109728**	2x28W FL	42	4650	110	3000	60000	50000	70	-
LN INDV D/I 1200 42 W 4000 K	■	5642005251	4058075**109742**	2x28W FL	42	5050	120	4000	60000	50000	70	-
LN INDV D/I 1500 56 W 3000 K	■	5642005264	4058075**109766**	2x49W FL	56	6150	110	3000	60000	50000	70	-
LN INDV D/I 1500 56 W 4000 K	■	5642005277	4058075**110441**	2x49W FL	56	6550	115	4000	60000	50000	70	-
LN INDV D/I 1200 42 W 3000 K DALI	■	5642005400	4058075**109001**	2x28W FL	42	4650	110	3000	60000	50000	70	DALI
LN INDV D/I 1200 42 W 4000 K DALI	■	5642005413	4058075**109025**	2x28W FL	42	5050	120	4000	60000	50000	70	DALI
LN INDV D/I 1500 56 W 3000 K DALI	■	5642005426	4058075**109049**	2x49W FL	56	6150	110	3000	60000	50000	70	DALI
LN INDV D/I 1500 56 W 4000 K DALI	■	5642005439	4058075**109063**	2x49W FL	56	6550	115	4000	60000	50000	70	DALI

Produktnavn	CRI	UGR	FLIMMER-VÆRDI	IK	g	L × B × H [mm] Ø × H [mm]
LN INDV D/I 1200 42 W 3000 K	≥80	<16	<10 %	IK06	2600	1199 x 120 x 40
LN INDV D/I 1200 42 W 4000 K	≥80	<16	<10 %	IK06	2600	1199 x 120 x 40
LN INDV D/I 1500 56 W 3000 K	≥80	<16	<10 %	IK06	3200	1488 x 120 x 40
LN INDV D/I 1500 56 W 4000 K	≥80	<16	<10 %	IK06	3200	1488 x 120 x 40
LN INDV D/I 1200 42 W 3000 K DALI	≥80	<16	<10 %	IK06	2800	1199 x 120 x 40
LN INDV D/I 1200 42 W 4000 K DALI	≥80	<16	<10 %	IK06	2800	1199 x 120 x 40
LN INDV D/I 1500 56 W 3000 K DALI	≥80	<16	<10 %	IK06	3600	1488 x 120 x 40
LN INDV D/I 1500 56 W 4000 K DALI	≥80	<16	<10 %	IK06	3600	1488 x 120 x 40

LINEAR INDIVILED® OP/NED LYS EMERGENCY

Nedhængt armatur med indbygget batteripakke og med mulighed for sammenkobling

Produktnavn	Segmentering	El-nr.	EAN-nr.	ERSTATNING FOR	W	lm	lm/W	K	L70[1]	L80[1]	°
LN INDV D/I 1200 42 W 3000 K EM	■	5642005361	4058075**109841**	2x28W FL	42	4650	110	3000	60000	50000	70
LN INDV D/I 1200 42 W 4000 K EM	■	5642005374	4058075**109865**	2x28W FL	42	5050	120	4000	60000	50000	70
LN INDV D/I 1500 56 W 3000 K EM	■	5642005387	4058075**109889**	2x49W FL	56	6150	110	3000	60000	50000	70
LN INDV D/I 1500 56 W 4000 K EM	■	5642005390	4058075**109902**	2x49W FL	56	6550	115	4000	60000	50000	70

Produktnavn	CRI	UGR	FLIMMER-VÆRDI	IK	g	L × B × H [mm] Ø × H [mm]
LN INDV D/I 1200 42 W 3000 K EM	≥80	<16	<10 %	IK06	3000	1199 x 120 x 40
LN INDV D/I 1200 42 W 4000 K EM	≥80	<16	<10 %	IK06	3000	1199 x 120 x 40
LN INDV D/I 1500 56 W 3000 K EM	≥80	<16	<10 %	IK06	3550	1488 x 120 x 40
LN INDV D/I 1500 56 W 4000 K EM	≥80	<16	<10 %	IK06	3550	1488 x 120 x 40

EGENSKABER VED NØDBELYSNING

Produktnavn	Levetid på batteri under nødbelysningsdrift	Nødbelysningstype drift test	Nødbelysningstype alm. drift	Lysudbytte under nødebelysningsdrift	Batteritype
LN INDV D/I 1200 42 W 3000 K EM	3 t	Automatisk	Vedligeholdt/ikke vedligeholdt	410 lm	LiFePO4
LN INDV D/I 1200 42 W 4000 K EM	3 t	Automatisk	Vedligeholdt/ikke vedligeholdt	410 lm	LiFePO4
LN INDV D/I 1500 56 W 3000 K EM	3 t	Automatisk	Vedligeholdt/ikke vedligeholdt	410 lm	LiFePO4
LN INDV D/I 1500 56 W 4000 K EM	3 t	Automatisk	Vedligeholdt/ikke vedligeholdt	410 lm	LiFePO4

[1] t [h]: L70/B50 @ 25 °C (Ta) / t [h]: L80/B10 @ 25 °C (Ta)

■ SUPERIOR CLASS ■ PERFORMANCE CLASS ■ VALUE CLASS

LINEAR INDIVILED® OP/NED LYS TILBEHØR

LEDVANCE 2 års garanti[1]

Installationstilbehør til LINEAR INDIVILED® armaturer

1

2

3

4

5

6

- Nedhængningskit:
  1 x transparent 1,5 m kabel 3 x 0.75 mm +
  2 x Y nedhængningswire 1,5 m
- DALI nedhængningskit:
  1 x transparent 1,5 m kabel 5 x 0.75 mm +
  2 x Y nedhængningswire 1,5m
- Nedhængningswire:
  1 x Y nedhængningswire 1,5 m
- Gennemfortrådningskit:
  3 x 1,5 mm med fast forbindelse
- DALI gennemfortrådningskit:
  2 x 1,5 mm med fast forbindelse

Produktnavn	El-nr.	EAN-nr.	L × B × H [mm] Ø × H [mm]	MATERIALE	FARVE		No.
LN INDV Suspension Kit	5649002626	4058075**133280**	100 x 25	Stål	Hvid	1	1
LN INDV DALI Suspension Kit	5649002639	4058075**133303**	100 x 25	Stål	Hvid	1	2
LN INDV Suspension Wire	5649002642	4058075**133327**	1560 x 1 x 1	Stål	Sølv	1	3
LN INDV Lightline Connector	5649002655	4058075**133341**	82 x 40 x 12	Stål	Sølv	1	4
LN INDV 1200 Through Wiring Kit	5649002668	4058075**158030**	1250 x 20 x 7	Polykarbonat (PC)	Gul	1	5
LN INDV 1500 Through Wiring Kit	5649002671	4058075**133365**	1560 x 20 x 7	Polykarbonat (PC)	Gul	1	5
LN INDV DALI 1200 Through Wiring Kit	5649002684	4058075**158016**	1250 x 13 x 7	Polykarbonat (PC)	Gul	1	6
LN INDV DALI 1500 Through Wiring Kit	5649002697	4058075**157996**	1560 x 13 x 7	Polykarbonat (PC)	Gul	1	6

[1] Mere information på www.ledvance.dk/garanti

Billederne i kataloget er kun til illustration. For information om størrelse og farve henvises til produkttabellen.

VORES TJEKLISTE TIL DIT LINEAR INDIVILED DALI SYSTEM

Typisk installation: For at gøre det nemt for dig har vi sammensat alle de nødvendige komponenter til nedhængt installation af tre armaturer som linie-belysning. For mere information se driftsinstruktionerne for Linear IndiviLED.

OP TIL 20 ARMATURER!

INSTALLATION AF 3 STK. LINEAR INDIVILED DALI

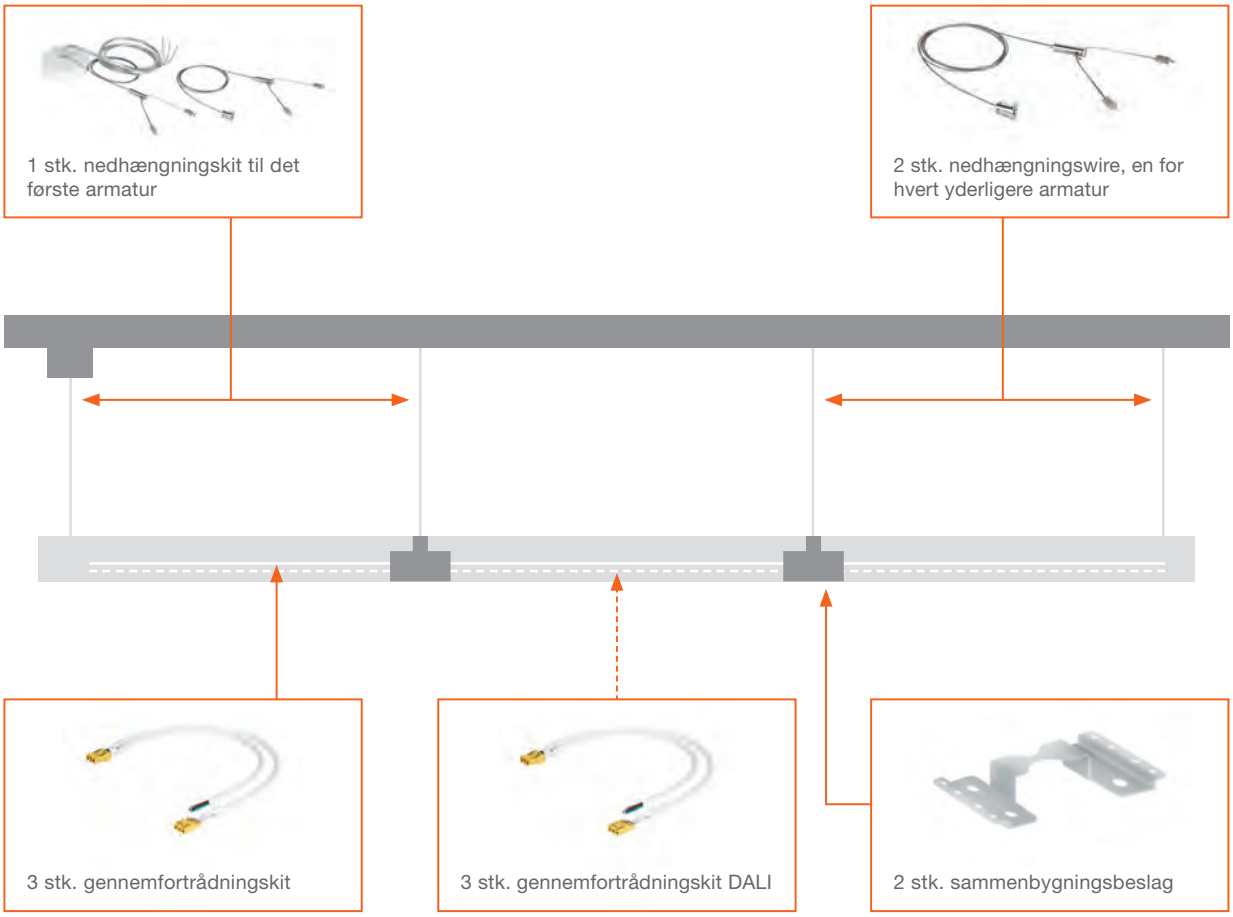

Gennemfortrådningen skal udføres af en autoriseret elinstallatør.

BESTILLINGSLISTE

- 3 stk. Linear IndiviLED armatur
- 3 stk. gennemfortrådningskit
- 3 stk. gennemfortrådningskit DALI
- 2 stk. sammenbygningsbeslag
- 1 stk. nedhængningskit
- 2 stk. nedhængningswire

LINEAR INDIVILED®

Påbygningsarmatur med mulighed for sammenkobling

PRODUKTEGENSKABER

- Armaturhus i aluminium, plastik ende-stykker, hvide
- Hver LED med indviduel linse og reflektor for UGR ≤ 16 og homogen lysfordeling
- Kan bruges som enkeltstående armatur eller som lysrækker
- Monteres direkte på loftet som påbygnings-armatur uden yderligere tilbehør
- Nedhængningskit skal bestilles separat som tilbehør

PRODUKTFORDELE

- Armatur i tidløst SCALE design, velegnet som enkeltstående lyspunkt eller monteret i rækker
- Versioner tilgængelige med DALI ECG, IoT-ready DALI 2.0 (alle andre) eller nødbelysning
- Direkte lys, påbygget armaturet der også kan bruges som pendel (tilbehør bestilles separat)
- Lav flimmer med speciel elektronisk forkobling
- Alle versioner har en garanti på 5 år, undtaget er nødbelysningsversionerne: 3 år (indbygget 3 timers batteri)

APPLIKATIONSOMRÅDER

- Direkte udskiftning af armaturer med lysstofrør
- Kontorer, skoler
- Generel indendørs belysning
- Gangarealer, entréer
- Ubrudt ensartet belysning

UDSTYR/TILBEHØR

- Tilslutningsboks til loft (tilbehør)*
- Nedhængningskit (tilbehør)*
- 230V tilslutningsadapter (tilbehør)*

YDERLIGERE PRODUKTINFORMATION

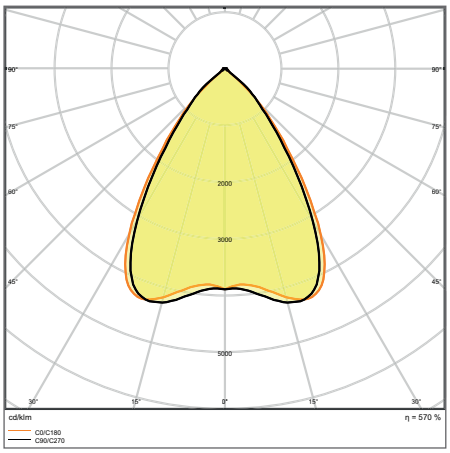

LN INDV D 1500 48 W 4000 K DALI

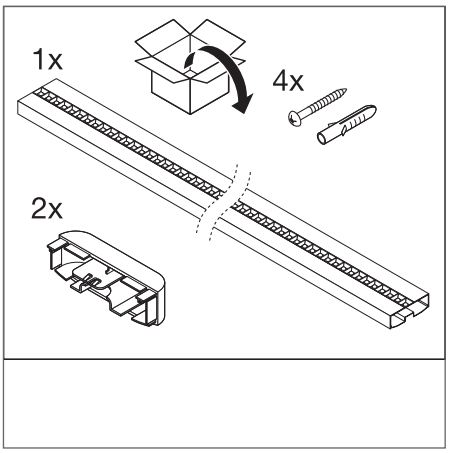

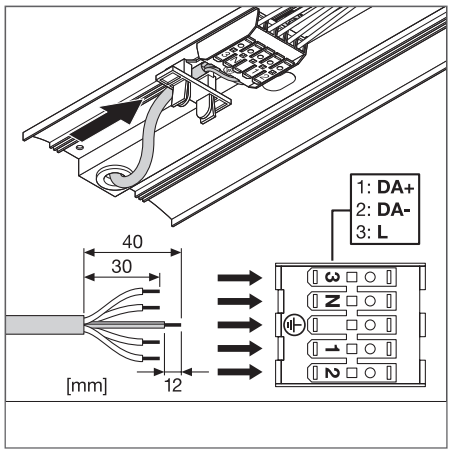

* Bemærk: tilgængelig som ekstra tilbehør
[1] ENEC certificering findes kun for standardtyperne. DALI, sensor og emergency varianter er ikke inkluderet.
[2] Mere information på www.ledvance.dk/garanti

Billederne i kataloget er kun til illustration. For information om størrelse og farve henvises til produkttabellen.

LINEAR INDIVILED®

Påbygningsarmatur med mulighed for sammenkobling

	Produktnavn	Segmentering	El-nr.	EAN-nr.	ERSTATNING FOR	W	lm	lm/W	K	L70[1]	L80[1]	°	
	LN INDV D 1200 34 W 3000 K	■	5642004883	4058075**109605**	2x28W FL	34	3800	110	3000	60000	50000	70	-
	LN INDV D 1200 34 W 4000 K	■	5642004896	4058075**109629**	2x28W FL	34	4200	120	4000	60000	50000	70	-
	LN INDV D 1500 25 W 3000 K	■	5642004906	4058075**109643**	1x49W FL	25	3100	125	3000	60000	50000	70	-
	LN INDV D 1500 25 W 4000 K	■	5642004919	4058075**109667**	1x49W FL	25	3300	125	4000	60000	50000	70	-
	LN INDV D 1500 48 W 3000 K	■	5642004922	4058075**109681**	2x49W FL	48	5300	110	3000	60000	50000	70	-
	LN INDV D 1500 48 W 4000 K	■	5642004935	4058075**109704**	2x49W FL	48	5700	120	4000	60000	50000	70	-
NYHED	LN INDV D 1200 34 W 3000 K DALI	■	5642008889	4058075**503946**	2x28W FL	34	3800	110	3000	60000	50000	70	DALI
NYHED	LN INDV D 1200 34 W 4000 K DALI	■	5642008892	4058075**503960**	2x28W FL	34	4200	125	4000	60000	50000	70	DALI
	LN INDV D DALI 1500 25 W 3000 K	■	5642005141	4058075**108929**	1x49W FL	25	3100	125	3000	60000	50000	70	DALI
	LN INDV D DALI 1500 25 W 4000 K	■	5642005154	4058075**108943**	1x49W FL	25	3300	125	4000	60000	50000	70	DALI
NYHED	LN INDV D 1500 48 W 3000 K DALI	■	5642008902	4058075**503984**	2x49W FL	48	5300	110	3000	60000	50000	70	DALI
NYHED	LN INDV D 1500 48 W 4000 K DALI	■	5642008915	4058075**504004**	2x49W FL	48	5700	120	4000	60000	50000	70	DALI

	Produktnavn	CRI	UGR	FLIMMER VÆRDI	IK	g	L × B × H [mm] Ø × H [mm]
	LN INDV D 1200 34 W 3000 K	≥80	<16	<10 %	IK06	2400	1199 x 120 x 40
	LN INDV D 1200 34 W 4000 K	≥80	<16	<10 %	IK06	2400	1199 x 120 x 40
	LN INDV D 1500 25 W 3000 K	≥80	<16	<10 %	IK06	2900	1488 x 120 x 40
	LN INDV D 1500 25 W 4000 K	≥80	<16	<10 %	IK06	2900	1488 x 120 x 40
	LN INDV D 1500 48 W 3000 K	≥80	<16	<10 %	IK06	3100	1488 x 120 x 40
	LN INDV D 1500 48 W 4000 K	≥80	<16	<10 %	IK06	3100	1488 x 120 x 40
NYHED	LN INDV D 1200 34 W 3000 K DALI	>80	<16	<5 %	IK06	2500	1199 x 120 x 40
NYHED	LN INDV D 1200 34 W 4000 K DALI	>80	<16	<5 %	IK06	2500	1199 x 120 x 40
	LN INDV D DALI 1500 25 W 3000 K	≥80	<16	<10 %	IK06	3000	1488 x 120 x 40
	LN INDV D DALI 1500 25 W 4000 K	≥80	<16	<10 %	IK06	3000	1488 x 120 x 40
NYHED	LN INDV D 1500 48 W 3000 K DALI	>80	<16	<5 %	IK06	3200	1488 x 120 x 40
NYHED	LN INDV D 1500 48 W 4000 K DALI	>80	<16	<5 %	IK06	3200	1488 x 120 x 40

LINEAR INDIVILED® EMERGENCY

Påbygningsarmatur med indbygget batteripakke og med mulighed for sammenkobling

Produktnavn	Segmentering	El-nr.	EAN-nr.	ERSTATNING FOR	W	lm	lm/W	K	L70[1]	L80[1]	°
LN INDV D 1200 34 W 3000 K EM	■	5642005060	4058075**109520**	2x28W FL	34	3800	110	3000	60000	50000	70
LN INDV D 1200 34 W 4000 K EM	■	5642005073	4058075**109544**	2x28W FL	34	4200	120	4000	60000	50000	70
LN INDV D 1500 25 W 3000 K EM	■	5642005086	4058075**109568**	1x49W FL	25	3100	125	3000	60000	50000	70
LN INDV D 1500 25 W 4000 K EM	■	5642005099	4058075**109582**	1x49W FL	25	3300	125	4000	60000	50000	70
LN INDV D 1500 48 W 3000 K EM	■	5642005109	4058075**109803**	2x49W FL	48	5300	110	3000	60000	50000	70
LN INDV D 1500 48 W 4000 K EM	■	5642005112	4058075**109827**	2x49W FL	48	5700	120	4000	60000	50000	70

Produktnavn	CRI	UGR	FLIMMER VÆRDI	IK	g	L × B × H [mm] Ø × H [mm]
LN INDV D 1200 34 W 3000 K EM	≥80	<16	<10 %	IK06	2700	1199 x 120 x 40
LN INDV D 1200 34 W 4000 K EM	≥80	<16	<10 %	IK06	2700	1199 x 120 x 40
LN INDV D 1500 25 W 3000 K EM	≥80	<16	<10 %	IK06	3100	1488 x 120 x 40
LN INDV D 1500 25 W 4000 K EM	≥80	<16	<10 %	IK06	3100	1488 x 120 x 40
LN INDV D 1500 48 W 3000 K EM	≥80	<16	<10 %	IK06	3170	1488 x 120 x 40
LN INDV D 1500 48 W 4000 K EM	≥80	<16	<10 %	IK06	3170	1488 x 120 x 40

[1] t [h]: L70/B50 @ 25 °C (Ta) / t [h]: L80/B10 @ 25 °C (Ta)

■ SUPERIOR CLASS ■ PERFORMANCE CLASS ■ VALUE CLASS

EGENSKABER VED NØDBELYSNING

Produktnavn	Levetid på batteri under nødbelysningsdrift	Nødbelysningstype drift test	Nødbelysningstype alm. drift	Lysudbytte under nødebelysningsdrift	Batteritype
LN INDV D 1200 34 W 3000 K EM	3 t	Automatisk	Vedligeholdt/ikke vedligeholdt	410 lm	LiFePO4
LN INDV D 1200 34 W 4000 K EM	3 t	Automatisk	Vedligeholdt/ikke vedligeholdt	410 lm	LiFePO4
LN INDV D 1500 25 W 3000 K EM	3 t	Automatisk	Vedligeholdt/ikke vedligeholdt	410 lm	LiFePO4
LN INDV D 1500 25 W 4000 K EM	3 t	Automatisk	Vedligeholdt/ikke vedligeholdt	410 lm	LiFePO4
LN INDV D 1500 48 W 3000 K EM	3 t	Automatisk	Vedligeholdt/ikke vedligeholdt	410 lm	LiFePO4
LN INDV D 1500 48 W 4000 K EM	3 t	Automatisk	Vedligeholdt/ikke vedligeholdt	410 lm	LiFePO4

LEDVANCE 2 års garanti[1]

LINEAR INDIVILED® TILBEHØR

Installationstilbehør til LINEAR INDIVILED® armaturer

1

2

3

4

5

6

- Nedhængningskit:
  1 x transparent 1,5 m kabel 3 x 0.75 mm +
  2 x Y nedhængningswire 1,5 m
- DALI nedhængningskit:
  1 x transparent 1,5 m kabel 5 x 0.75 mm +
  2 x Y nedhængningswire 1,5m
- Nedhængningswire:
  1 x Y nedhængningswire 1,5 m
- Gennemfortrådningskit:
  3 x 1,5 mm med fast forbindelse
- DALI gennemfortrådningskit:
  2 x 1,5 mm med fast forbindelse

Produktnavn	El-nr.	EAN-nr.	L × B × H [mm] Ø × H [mm]	MATERIALE	FARVE		No.
LN INDV Suspension Kit	5649002626	4058075**133280**	100 x 25	Stål	Hvid	1	1
LN INDV DALI Suspension Kit	5649002639	4058075**133303**	100 x 25	Stål	Hvid	1	2
LN INDV Suspension Wire	5649002642	4058075**133327**	1560 x 1 x 1	Stål	Sølv	1	3
LN INDV Lightline Connector	5649002655	4058075**133341**	82 x 40 x 12	Stål	Sølv	1	4
LN INDV 1200 Through Wiring Kit	5649002668	4058075**158030**	1250 x 20 x 7	Polykarbonat (PC)	Gul	1	5
LN INDV 1500 Through Wiring Kit	5649002671	4058075**133365**	1560 x 20 x 7	Polykarbonat (PC)	Gul	1	5
LN INDV DALI 1200 Through Wiring Kit	5649002684	4058075**158016**	1250 x 13 x 7	Polykarbonat (PC)	Gul	1	6
LN INDV DALI 1500 Through Wiring Kit	5649002697	4058075**157996**	1560 x 13 x 7	Polykarbonat (PC)	Gul	1	6

[1] Mere information på www.ledvance.dk/garanti

Billederne i kataloget er kun til illustration. For information om størrelse og farve henvises til produkttabellen.

LINIEARMATURER

HØJ KOMFORT OG FLEKSIBILITET

LINEAR SURFACE IP44

PERFOR-MANCE CLASS

Side 96

LINEAR SURFACE IP44
LINEAR SURFACE IP44 EMERGENCY

PERFEKT TIL APPLIKATIONER MED KRAV TIL HØJ BESKYTTELSE

- Robust IP44 og IK08 armatur med integreret driver til påbygning eller nedhængning
- Erstatning for traditionelle 2/36W og 2/58W versioner
- Fås også på forespørgsel med 3-timers batteribackup (Emergency batteripakke). Bemærk venligst længere leveringstid.

LINEAR ULTRA OUTPUT

PERFOR-MANCE CLASS

Side 100

LINEAR ULTRA OUTPUT
LINEAR ULTRA OUTPUT EMERGENCY

ULTRA HØJT LYSUDBYTTE

- Erstatning for traditionelle T8 armaturer: svarende til 1/36W, 2/36W, 1/58W, 2/58W og 2 x 80W afhængig af versionen
- Robust armaturhus med IK08
- Super fleksibel med valgfrit reflektortilbehør og flere kablings-muligheder

LINEAR COMPACT

VALUE CLASS

Side 104

LINEAR COMPACT BATTEN
LINEAR COMPACT HIGH OUTPUT
LINEAR COMPACT SWITCH

KOMPAKT OG ALSIDIG

- Fleksibel belysning i linier, plug-in (High Output og Switch) eller med kabling (Batten)
- Mange muligheder for fast og fleksibel montering med bredt sortiment af tilbehør.
- Høj lysstrøm på op til 2.500 lm

HVILKET ARMATUR PASSER TIL DIN APPLIKATION?

LINEAR SURFACE IP44

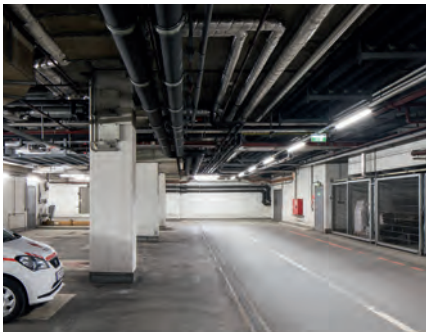

Generel belysning og specielle applikationer, som stiller høje krav til kapslingen

LINEAR ULTRA OUTPUT

Industri, generel belysning

LINEAR COMPACT

Kantbelysning, butik og hotel/restauration

LINEAR SURFACE IP44

Loftsarmatur med IP44

PRODUKTEGENSKABER

- Armaturhus fremstillet i hvidt (som RAL 9010) malet pladestål med UV-stabil opal PC diffuser
- Gennemføring fra siden eller bagfra. Kan videresløjfes med 5x2,5mm² kabel
- Endestykke i polykarbonat, hvid, monteres med 2 skruer for yderligere sikkerhed
- Levetid (L70/ B50): op til 60.000 t
- Armatur effektivitet: op til 110 lm/W

PRODUKTFORDELE

- Robust IP44 og IK08 armatur med integreret driver til påbygning eller nedhængning
- Erstatning for traditionelle 2/36W og 2/58W versioner
- Fås også med 3 timers batteri ved forespørgsel (bemærk venligst længere leveringstid)
- Alle versioner kommer med 5 års garanti, undtaget er nødbelysningsversionerne: 3 timer (indbygget 3 timers batteri)

APPLIKATIONSOMRÅDER

- Effektiv udskiftning af traditionelle T8 og T5 armaturer
- Offentlige bygninger
- Generel belysning
- ikke relevant

UDSTYR/TILBEHØR

- Tilbehør til nedhængning kan bestilles*

YDERLIGERE PRODUKTINFORMATION

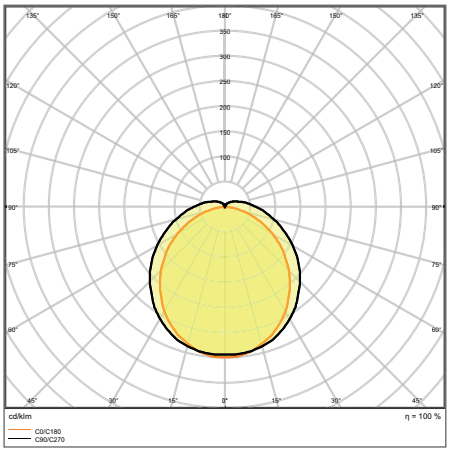

LN SF IP44 EM 1500 43 W 3000 K WT

* Bemærk: tilgængelig som ekstra tilbehør

Billederne i kataloget er kun til illustration. For information om størrelse og farve henvises til produkttabellen.

LINEAR SURFACE IP44

Robust IP44 armatur med direkte lysudsendelse og integreret driver til påbygning og nedhængt montering

Produktnavn	Segmentering	El-nr.	EAN-nr.	ERSTATNING FOR	W	lm	lm/W	K	L70[1]	L80[1]	∠°
LN SF IP44 1200 36 W 3000 K WT	■	5642006810	4058075**352872**	2x28W FL	36	4000	110	3000	60000	40000	120
LN SF IP44 1200 36 W 4000 K WT	■	5642007864	4058075**352896**	2x28W FL	36	4000	110	4000	60000	40000	120
LN SF IP44 1500 43 W 3000 K WT	■	5642007440	4058075**352919**	2x28W FL	43	5000	115	3000	60000	40000	120
LN SF IP44 1500 43 W 4000 K WT	■	5642007453	4058075**352933**	2x28W FL	43	5000	115	4000	60000	40000	120

Produktnavn	CRI	FLIMMER VÆRDI	IK	g	L × B × H [mm] Ø × H [mm]
LN SF IP44 1200 36 W 3000 K WT	≥80	<10 %	IK08	2300	1199 x 145 x 64,5
LN SF IP44 1200 36 W 4000 K WT	≥80	<10 %	IK08	2300	1199 x 145 x 64,5
LN SF IP44 1500 43 W 3000 K WT	≥80	<10 %	IK08	2700	1499 x 145 x 64,5
LN SF IP44 1500 43 W 4000 K WT	≥80	<10 %	IK08	2700	1499 x 145 x 64,5

LINEAR SURFACE IP44 EMERGENCY

Robust IP44 armatur med direkte lysudsendelse, integreret driver og integreret nødbelysningsfunktion

Produktnavn	Segmentering	El-nr.	EAN-nr.	ERSTATNING FOR	W	lm	lm/W	K	L70[1]	L80[1]	∠°
LN SF IP44 EM 1200 36 W 3000 K WT	■	5642008384	4058075**402959**	2x28W FL	36	4000	100	3000	60000	40000	120
LN SF IP44 EM 1200 36 W 4000 K WT	■	5642008397	4058075**402973**	2x28W FL	36	4000	100	4000	60000	40000	120
LN SF IP44 EM 1500 43 W 3000 K WT	■	5642008407	4058075**402997**	2x28W FL	43	5000	110	3000	60000	40000	120
LN SF IP44 EM 1500 43 W 4000 K WT	■	5642008410	4058075**403017**	2x28W FL	43	5000	110	4000	60000	40000	120

Produktnavn	CRI	FLIMMER VÆRDI	IK	g	L × B × H [mm] Ø × H [mm]
LN SF IP44 EM 1200 36 W 3000 K WT	≥80	<10 %	IK08	2400	1199 x 145 x 64,5
LN SF IP44 EM 1200 36 W 4000 K WT	≥80	<10 %	IK08	2400	1199 x 145 x 64,5
LN SF IP44 EM 1500 43 W 3000 K WT	≥80	<10 %	IK08	2800	1499 x 145 x 64,5
LN SF IP44 EM 1500 43 W 4000 K WT	≥80	<10 %	IK08	2800	1499 x 145 x 64,5

EGENSKABER VED NØDBELYSNING

Produktnavn	Levetid på batteri under nødbelysningsdrift	Nødbelysningstype drift test	Nødbelysningstype alm. drift	Lysudbytte under nødebelysningsdrift	Batteritype
LN SF IP44 EM 1200 36 W 3000 K WT	3 t	Automatisk	Vedligeholdt/ikke vedligeholdt	350 lm	LiFePO4
LN SF IP44 EM 1200 36 W 4000 K WT	3 t	Automatisk	Vedligeholdt/ikke vedligeholdt	350 lm	LiFePO4
LN SF IP44 EM 1500 43 W 3000 K WT	3 t	Automatisk	Vedligeholdt/ikke vedligeholdt	375 lm	LiFePO4
LN SF IP44 EM 1500 43 W 4000 K WT	3 t	Automatisk	Vedligeholdt/ikke vedligeholdt	375 lm	LiFePO4

[1] t [h]: L70/B50 @ 25 °C (Ta) / t [h]: L80/B10 @ 25 °C (Ta)

■ SUPERIOR CLASS ■ PERFORMANCE CLASS ■ VALUE CLASS

LINEAR SURFACE TILBEHØR

LEDVANCE 2 års garanti [1]

Installationstilbehør til LINEAR Surface armaturer

1

2

- Nedhængningskit:
  transp. kabel 5-wire, 2 x nedhæng-
  ningswire 1,5m + loftroset med terminal
- Nedhængningswire:
  1 x Y nedhængningswire 1,5 m

Produktnavn	El-nr.	EAN-nr.	L × B × H [mm] Ø × H [mm]	MATE-RIALE	FARVE		No.
LN SF Suspension Kit	5642007929	4058075**352957**	40 x -	Stål	Sølv	1	1
LN SF Suspension Wire	5642008122	4058075**390089**	1 x -	Stål	Sølv	1	2

[1] Mere information på www.ledvance.dk/garanti

Billederne i kataloget er kun til illustration. For information om størrelse og farve henvises til produkttabellen.

LINEAR INDUSTRI IP20

Påbygningsarmatur med høj lysstyrke og høj effektivitet

IP20

PRODUKTEGENSKABER

- Armaturhus fremstillet i robust hvid pladestål, endestykker og opal diffuser fremstillet i polykarbonat (PC)
- Versioner med et lysstyrke på 3500 lm og 7100 lm er tilgængelige
- Meget høj lumenpakke: op til 125 lm/W
- Gennemfortrådning er mulig
- Værktøjsfri installation med fjederterminaler og nemt klik-system ved montering af diffuser

PRODUKTFORDELE

- Udskiftning af konventionelle T8 armaturer: med 2/36W, 1/58W, 2/58W og 2/80W
- Robust struktur med IK08
- Valgfrit reflektortilbehør og flere tilslutningsmuligheder giver fleksible installationer
- Energibesparelser op til 60% ift. armaturer med kompaktrør
- 5 års garanti

APPLIKATIONSOMRÅDER

- Direkte udskiftning af armaturer med lysstofrør
- Indendørs anvendelse
- Industrielle og kommercielle haller
- Offentlige områder
- Gangarealer, trappeopgange, kældre

UDSTYR/TILBEHØR

- Reflektor til høje lofter eller asymmetrisk lysudsendelse kan bestilles separat (1500 mm version)*
- Monteringsskruer og dyvler medfølger

YDERLIGERE PRODUKTINFORMATION

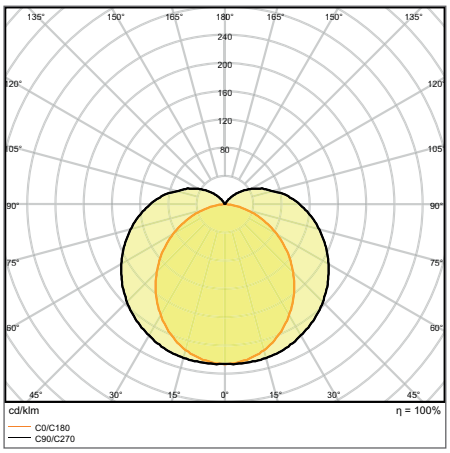

LN UO 1500 60 W 4000 K

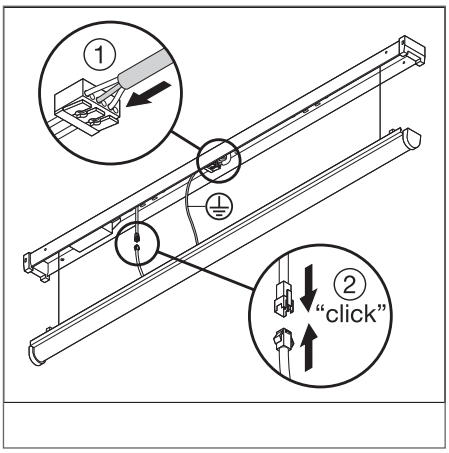

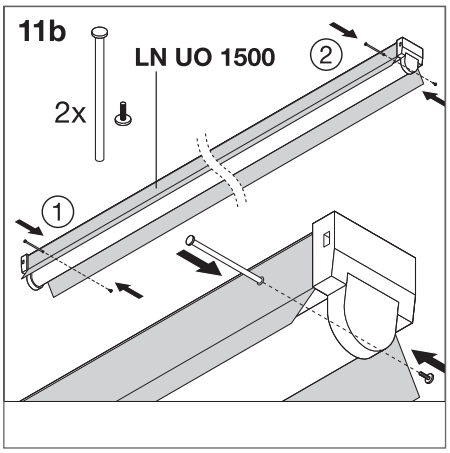

* Bemærk: tilgængelig som ekstra tilbehør

Billederne i kataloget er kun til illustration. For information om størrelse og farve henvises til produkttabellen.

LINEAR INDUSTRI IP20

Loftsarmatur med høj lysstyrke

	Produktnavn	Segmentering	El-nr.	EAN-nr.	ERSTATNING FOR	W	lm	lm/W	K	L70 [1]	L80 [1]	∠°
NYHED	LN UO 1200 25 W 3000 K	■	5642008928	4058075**479937**	-	25	2850	115	3000	50000	40000	110
NYHED	LN UO 1200 25 W 4000 K	■	5642008931	4058075**479951**	-	25	2950	120	4000	50000	40000	110
	LN UO 1200 33 W 3000 K	■	5642004540	4058075**122147**	2x36W FL	33	3700	110	3000	50000	40000	110
	LN UO 1200 33 W 4000 K	■	5642004553	4058075**122161**	2x36W FL	33	4000	120	4000	50000	40000	110
	LN UO 1500 30 W 3000 K	■	5642004566	4058075**122185**	1x58W FL	30	3500	115	3000	50000	40000	110
	LN UO 1500 30 W 4000 K	■	5642004579	4058075**122208**	1x58W FL	30	3800	125	4000	50000	40000	110
	LN UO 1500 46 W 3000 K	■	5642004582	4058075**122222**	2x58W FL	46	5000	110	3000	50000	40000	110
	LN UO 1500 46 W 4000 K	■	5642004595	4058075**122246**	2x58W FL	46	5500	120	4000	50000	40000	110
	LN UO 1500 60 W 3000 K	■	5642004605	4058075**122260**	2x80W FL	60	6600	110	3000	50000	40000	110
	LN UO 1500 60 W 4000 K	■	5642004618	4058075**122284**	2x80W FL	60	7100	120	4000	50000	40000	110

	Produktnavn	CRI	IK	g	L × B × H [mm] Ø × H [mm]
NYHED	LN UO 1200 25 W 3000 K	≥80	IK08	1260	1168 x 62 x 74
NYHED	LN UO 1200 25 W 4000 K	≥80	IK08	1260	1168 x 62 x 74
	LN UO 1200 33 W 3000 K	≥80	IK08	1500	1168 x 62 x 74
	LN UO 1200 33 W 4000 K	≥80	IK08	1260	1168 x 62 x 74
	LN UO 1500 30 W 3000 K	≥80	IK08	1800	1458 x 62 x 74
	LN UO 1500 30 W 4000 K	≥80	IK08	1800	1458 x 62 x 74
	LN UO 1500 46 W 3000 K	≥80	IK08	1850	1458 x 62 x 74
	LN UO 1500 46 W 4000 K	≥80	IK08	1850	1458 x 62 x 74
	LN UO 1500 60 W 3000 K	≥80	IK08	1850	1458 x 62 x 74
	LN UO 1500 60 W 4000 K	≥80	IK08	1850	1458 x 62 x 74

[1] t [h]: L70/B50 @ 25 °C (Ta) / t [h]: L80/B10 @ 25 °C (Ta)

■ SUPERIOR CLASS ■ PERFORMANCE CLASS ■ VALUE CLASS

LINEAR INDUSTRI EMERGENCY IP20

Armatur til påbygning med høj lysstyrke og integreret nødbelysningsfunktion

	Produktnavn	Segmentering	El-nr.	EAN-nr.	ERSTATNING FOR	W	lm	lm/W	K	L70[1]	L80[1]	°
NYHED	LN UO EM 1200 25 W 3000 K	■	5642008944	4058075**515208**	1x36W FL	25	2850	115	3000	50000	40000	120
NYHED	LN UO EM 1200 25 W 4000 K	■	5642008957	4058075**515222**	1x36W FL	25	2950	120	4000	50000	40000	120
NYHED	LN UO EM 1200 33 W 3000 K	■	5642008960	4058075**515246**	2x36W FL	33	3700	110	3000	50000	40000	120
NYHED	LN UO EM 1200 33 W 4000 K	■	5642008973	4058075**515260**	2x36W FL	33	4000	120	4000	50000	40000	120
NYHED	LN UO EM 1500 30 W 3000 K	■	5642008986	4058075**515284**	1x58W FL	30	3500	220	3000	50000	40000	120
NYHED	LN UO EM 1500 30 W 4000 K	■	5642008999	4058075**515307**	1x58W FL	30	3800	240	4000	50000	40000	120
NYHED	LN UO EM 1500 46 W 3000 K	■	5642009008	4058075**515321**	2x58W FL	46	5000	110	3000	50000	40000	120
NYHED	LN UO EM 1500 46 W 4000 K	■	5642009011	4058075**515352**	2x58W FL	46	5500	120	4000	50000	40000	120
NYHED	LN UO EM 1500 60 W 3000 K	■	5642009024	4058075**515376**	2x80W FL	60	6600	110	3000	50000	40000	120
NYHED	LN UO EM 1500 60 W 4000 K	■	5642009037	4058075**515390**	2x80W FL	60	7100	120	4000	50000	40000	120

	Produktnavn	CRI	IK	g	L × B × H [mm] Ø × H [mm]
NYHED	LN UO EM 1200 25 W 3000 K	≥80	IK08	1410	1168 x 62 x 74
NYHED	LN UO EM 1200 25 W 4000 K	≥80	IK08	1410	1168 x 62 x 74
NYHED	LN UO EM 1200 33 W 3000 K	≥80	IK08	1410	1168 x 62 x 74
NYHED	LN UO EM 1200 33 W 4000 K	≥80	IK08	1410	1168 x 62 x 74
NYHED	LN UO EM 1500 30 W 3000 K	≥80	IK08	2050	1458 x 62 x 74
NYHED	LN UO EM 1500 30 W 4000 K	≥80	IK08	2050	1458 x 62 x 74
NYHED	LN UO EM 1500 46 W 3000 K	≥80	IK08	2100	1458 x 62 x 74
NYHED	LN UO EM 1500 46 W 4000 K	≥80	IK08	2100	1458 x 62 x 74
NYHED	LN UO EM 1500 60 W 3000 K	≥80	IK08	2100	1458 x 62 x 74
NYHED	LN UO EM 1500 60 W 4000 K	≥80	IK08	2100	1458 x 62 x 74

EGENSKABER VED NØDBELYSNING

Produktnavn	Levetid på batteri under nødbelysningsdrift	Nødbelysningstype drift test	Nødbelysningstype alm. drift	Lysudbytte under nødebelysningsdrift	Batteritype
LN UO EM 1200 25 W 3000 K	3 t	Automatisk	Vedligeholdt/ikke vedligeholdt	370 lm	LiFePO4
LN UO EM 1200 25 W 4000 K	3 t	Automatisk	Vedligeholdt/ikke vedligeholdt	370 lm	LiFePO4
LN UO EM 1200 33 W 3000 K	3 t	Automatisk	Vedligeholdt/ikke vedligeholdt	370 lm	LiFePO4
LN UO EM 1200 33 W 4000 K	3 t	Automatisk	Vedligeholdt/ikke vedligeholdt	370 lm	LiFePO4
LN UO EM 1500 30 W 3000 K	3 t	Automatisk	Vedligeholdt/ikke vedligeholdt	370 lm	LiFePO4
LN UO EM 1500 30 W 4000 K	3 t	Automatisk	Vedligeholdt/ikke vedligeholdt	370 lm	LiFePO4
LN UO EM 1500 46 W 3000 K	3 t	Automatisk	Vedligeholdt/ikke vedligeholdt	370 lm	LiFePO4
LN UO EM 1500 46 W 4000 K	3 t	Automatisk	Vedligeholdt/ikke vedligeholdt	370 lm	LiFePO4
LN UO EM 1500 60 W 3000 K	3 t	Automatisk	Vedligeholdt/ikke vedligeholdt	370 lm	LiFePO4
LN UO EM 1500 60 W 4000 K	3 t	Automatisk	Vedligeholdt/ikke vedligeholdt	370 lm	LiFePO4

[1] t [h]: L70/B50 @ 25 °C (Ta) / t [h]: L80/B10 @ 25 °C (Ta)

■ SUPERIOR CLASS ■ PERFORMANCE CLASS ■ VALUE CLASS

LEDVANCE 2 års garanti [1]

LINEAR INDUSTRI IP20 TILBEHØR

Symmetrisk/asymmetrisk reflektor til Linear Ultra Output 1500 mm variant

- Tillader symmetrisk lysfordeling med spredningsvinkel på 80°
- Reflektor til symmetrisk (begge sider) eller asymmetrisk (den ende side) montering

Produktnavn	El-nr.	EAN-nr.	L × B × H [mm] Ø × H [mm]	MATE-RIALE	FARVE		
LN UO 1500 REFLECTOR	5649002545	4058075**133389**	1420 x 66 x 20	Stål	Hvid	80	2

[1] Mere information på www.ledvance.dk/garanti

Billederne i kataloget er kun til illustration. For information om størrelse og farve henvises til produkttabellen.

LINEAR COMPACT

Kompakt armatur

IP20

PRODUKTEGENSKABER

- Armaturhus i robust polykarbonat
- Høj lysstyrke eller med indbygget afbryder: hurtig og nem montering af op til 10 armaturer per række
- Tilgængelig i 4 forskellige længder
- Nåleflammetest jf. IEC 60695-2-12: 850 °C

PRODUKTFORDELE

- Versioner til montering i rækker er tilgængelige (High Output og Switch) eller med fortrådning (Batten)
- Det omfattende sortiment af tilbehør giver mange hurtige og fleksible monteringsmuligheder
- Høj lysstyrke op til 2500 lm
- Lav flimmer ved speciel elektronisk forkobling
- 5 års garanti

APPLIKATIONSOMRÅDER

- Direkte udskiftning af armaturer med lysstofrør
- Indendørs anvendelse
- Gangarealer, indgangspartier, trapper, opholdsrum, kælderrum
- Spotbelysning
- Offentlige områder

UDSTYR/TILBEHØR

- Udstyret med stik med kabelkonnektor og koblinger til sammenkobling af flere armaturer*
- Monteringstilbehør til væg- og loft installationer medfølger

YDERLIGERE PRODUKTINFORMATION

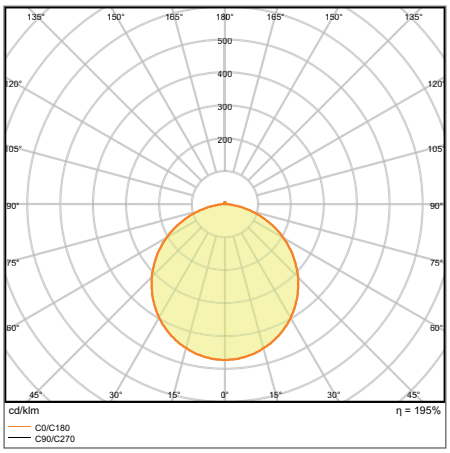

LN COMP Batten 1500 25 W 3000 K

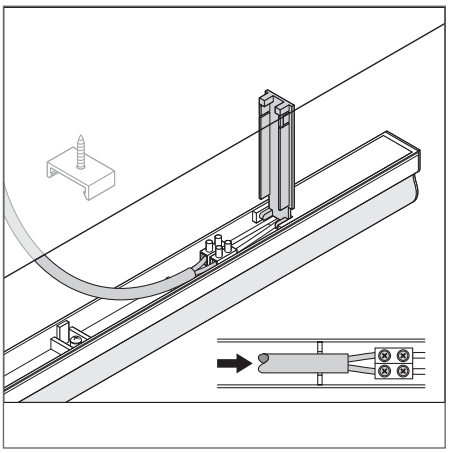

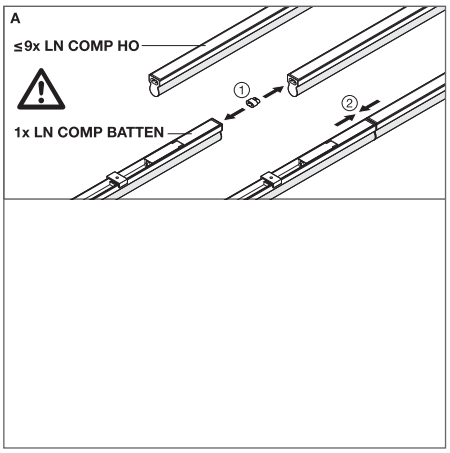

* Gælder kun for Linear Compact HO og Switch
[1] Mere information på www.ledvance.dk/garanti

Billederne i kataloget er kun til illustration. For information om størrelse og farve henvises til produkttabellen.

LINEAR COMPACT SWITCH

Kompakt armatur med afbryder

Produktnavn	Segmentering	El-nr.	EAN-nr.	ERSTATNING FOR	W	lm	lm/W	K	L70[1]	L80[1]	∠°
LN COMP SWITCH 300 4 W 3000 K	■	5642003813	4058075**106079**	1x9W FL	4	400	100	3000	50000	40000	140
LN COMP SWITCH 300 4 W 4000 K	■	5642003826	4058075**106093**	1x9W FL	4	450	110	4000	50000	40000	140
LN COMP SWITCH 600 8 W 3000 K	■	5642003839	4058075**106116**	1x18 W FL	8	800	100	3000	50000	40000	140
LN COMP SWITCH 600 8 W 4000 K	■	5642003842	4058075**106130**	1x18 W FL	8	800	100	4000	50000	40000	140
LN COMP SWITCH 900 12 W 3000 K	■	5642004090	4058075**106192**	1x30W FL	12	1200	100	3000	50000	40000	140
LN COMP SWITCH 900 12 W 4000 K	■	5642004100	4058075**106215**	1x30W FL	12	1200	100	4000	50000	40000	140
LN COMP SWITCH 1200 14 W 3000 K	■	5642003855	4058075**106154**	1x36W FL	14	1400	100	3000	50000	40000	140
LN COMP SWITCH 1200 14 W 4000 K	■	5642003868	4058075**106178**	1x36W FL	14	1500	100	4000	50000	40000	140

Produktnavn	CRI	FLIMMER VÆRDI	L × B × H [mm] Ø × H [mm]
LN COMP SWITCH 300 4 W 3000 K	>80	<5 %	313 x 28 x 36
LN COMP SWITCH 300 4 W 4000 K	>80	<5 %	313 x 28 x 36
LN COMP SWITCH 600 8 W 3000 K	>80	<5 %	573 x 28 x 36
LN COMP SWITCH 600 8 W 4000 K	>80	<5 %	573 x 28 x 36
LN COMP SWITCH 900 12 W 3000 K	>80	<5 %	873 x 28 x 36
LN COMP SWITCH 900 12 W 4000 K	>80	<5 %	873 x 28 x 36
LN COMP SWITCH 1200 14 W 3000 K	>80	<5 %	1173 x 28 x 36
LN COMP SWITCH 1200 14 W 4000 K	>80	<5 %	1173 x 28 x 36

LINEAR COMPACT HIGH OUTPUT

Kompakt armatur med høj lysstrøm

Produktnavn	Segmentering	El-nr.	EAN-nr.	ERSTATNING FOR	W	lm	lm/W	K	L70[1]	L80[1]	∠°
LN COMP HO 600 10 W 3000 K	■	5642003871	4058075**106277**	1x18W FL	10	1000	100	3000	50000	40000	140
LN COMP HO 600 10 W 4000 K	■	5642003884	4058075**106291**	1x18W FL	10	1000	100	4000	50000	40000	140
LN COMP HO 900 15 W 3000 K	■	5642004113	4058075**106239**	1x30W FL	15	1500	100	3000	50000	40000	140
LN COMP HO 900 15 W 4000 K	■	5642004126	4058075**106253**	1x30W FL	15	1500	100	4000	50000	40000	140
LN COMP HO 1200 20 W 3000 K	■	5642003897	4058075**106314**	1x36W FL	20	2000	100	3000	50000	40000	140
LN COMP HO 1200 20 W 4000 K	■	5642003907	4058075**106338**	1x36W FL	20	2000	100	4000	50000	40000	140
LN COMP HO 1500 25 W 3000 K	■	5642003923	4058075**106352**	1x58W FL	25	2500	100	3000	50000	40000	140
LN COMP HO 1500 25 W 4000 K	■	5642003910	4058075**106376**	1x58W FL	25	2500	100	4000	50000	40000	140

Produktnavn	CRI	L × B × H [mm] Ø × H [mm]
LN COMP HO 600 10 W 3000 K	>80	573 x 24 x 36
LN COMP HO 600 10 W 4000 K	>80	573 x 24 x 36
LN COMP HO 900 15 W 3000 K	>80	873 x 24 x 36
LN COMP HO 900 15 W 4000 K	>80	873 x 24 x 36
LN COMP HO 1200 20 W 3000 K	>80	1173 x 24 x 36
LN COMP HO 1200 20 W 4000 K	>80	1173 x 24 x 36
LN COMP HO 1500 25 W 3000 K	>80	1473 x 24 x 36
LN COMP HO 1500 25 W 4000 K	>80	1473 x 24 x 36

[1] t [h]: L70/B50 @ 25 °C (Ta) / t [h]: L80/B10 @ 25 °C (Ta)

■ SUPERIOR CLASS ■ PERFORMANCE CLASS ■ VALUE CLASS

LINEAR COMPACT BATTEN

Kompakt armatur med ledninger på bagsiden

Produktnavn	Segmentering	El-nr.	EAN-nr.	ERSTATNING FOR	W	lm	lm/W	K	L70[1]	L80[1]	°
LN COMP Batten 600 10 W 3000 K	■	5642004634	4058075**099692**	1x18W FL	10	1000	100	3000	50000	40000	140
LN COMP Batten 600 10 W 4000 K	■	5642004647	4058075**099715**	1x18W FL	10	1000	100	4000	50000	40000	140
LN COMP Batten 1200 20 W 3000 K	■	5642004650	4058075**099739**	1x36W FL	20	2000	100	3000	50000	40000	140
LN COMP Batten 1200 20 W 4000 K	■	5642004663	4058075**099753**	1x36W FL	20	2000	100	4000	50000	40000	140
LN COMP Batten 1500 25 W 3000 K	■	5642004676	4058075**099777**	1x58W FL	25	2500	100	3000	50000	40000	140
LN COMP Batten 1500 25 W 4000 K	■	5642004689	4058075**099791**	1x58W FL	25	2500	100	4000	50000	40000	140

Produktnavn	CRI	L × B × H [mm] Ø × H [mm]
LN COMP Batten 600 10 W 3000 K	>80	575 x 27 x 38
LN COMP Batten 600 10 W 4000 K	>80	575 x 27 x 38
LN COMP Batten 1200 20 W 3000 K	>80	1175 x 27 x 38
LN COMP Batten 1200 20 W 4000 K	>80	1175 x 27 x 38
LN COMP Batten 1500 25 W 3000 K	>80	1475 x 27 x 38
LN COMP Batten 1500 25 W 4000 K	>80	1475 x 27 x 38

[1] t [h]: L70/B50 @ 25 °C (Ta) / t [h]: L80/B10 @ 25 °C (Ta)

■ SUPERIOR CLASS ■ PERFORMANCE CLASS ■ VALUE CLASS

SKINNESYSTEMER

SAMMENLIGNING MELLEM TRUSYS OG TRUSYS PERFORMANCE

TRUSYS	SIDE 120	TRUSYS PERFORMANCE	SIDE 110
TRUSYS TRUSYS DALI TRUSYS GRUNDMODUL TRUSYS TILBEHØR PERFOR-MANCE CLASS		TRUSYS PERFORMANCE ON/OFF TRUSYS PERFORMANCE DALI TRUSYS PERFORMANCE EM TRUSYS PERFORMANCE GRUNDMODUL TRUSYS PERFORMANCE TILBEHØR PERFOR-MANCE CLASS	

Butiksbelysning, discountbutikker, byggemarkeder	⟵ APPLIKATIONER ⟶	Lagerbygninger, industrien, fabrikker, værksteder
3.000, 4.000 og 6.500 K	⟵ TILGÆNGELIGE LYSFARVER ⟶	4.000 K
Op til 7.200 lm (op til 135 lm/W) for optimal belysning af varer i butikker	⟵ TILGÆNGELIGE LUMENVÆRDIER ⟶	5.600, 8.000, 11.200 lm (op til 160 lm/W) tillader brug i forskellige længder
Attraktivt SCALE-design i høj kvalitet, armaturhus i anodiseret aluminium	⟵ DESIGN ⟶	Praktisk, enkelt og funktionelt design, hvidt armaturhus
Bred (W): 105°, smal (NFL): 25°, asymmetrisk (WW): 45°, dobbelt asymmetrisk (DA): 2x35°	⟵ SPREDNINGSVINKEL ⟶	Ekstra bred (VW): 120°, bred (W): 90°, smal (N): 60°, ekstra smal (VN): 30°, dobbelt symmetrisk (DS): 2x30°
Meget enkel og tidsbesparende installation med snap-in system og indvendige armaturholdere	⟵ INSTALLATION ⟶	Værktøjsfrit click-system

For mere detaljeret information om TruSys og TruSys Performance systemer se systemdatabladet på:
www.ledvance.dk/professionel

TRUSYS® PERFORMANCE

Effektivt trunkingsystem med mange anvendelsesmuligheder

D[1] | LEDVANCE 5 års garanti[2] | IP 20 | DALI VERSIONER

PRODUKTEGENSKABER

- Armaturhus i pladestål, linse materiale: PMMA
- Levetid (L80/B10): op til 60.000 t (ved 25°C)
- Faste armatursektioner
- Klikkes på plads med smarte trykknapper

PRODUKTFORDELE

- Økonomisk i brug takket være lumen-pakke på 160 lm/W.
- De mange spredningsvinkler giver fleksibel anvendelse
- Med dobbelt asymmetrisk sprednings-vinkel: 2X30°
- Lysrækker med op til 57 armaturer (on/off) og 66 armaturer (DALI)
- Nem værktøjsfri installation

APPLIKATIONSOMRÅDER

- Direkte udskiftning af armaturer med lysstofrør
- Industrihaller, højreol-lagre, garager, isenkrambutikker
- Discount-butikker, supermarkeder

UDSTYR/TILBEHØR

- Grundmodul med fast integreret 5- og 8-leder kabel

YDERLIGERE PRODUKTINFORMATION

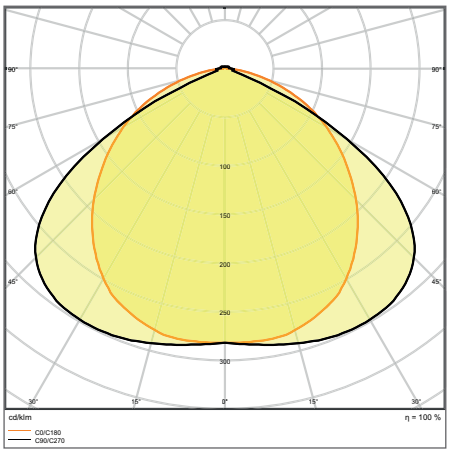

TRUSYS PFM VW 70 W 4000 K

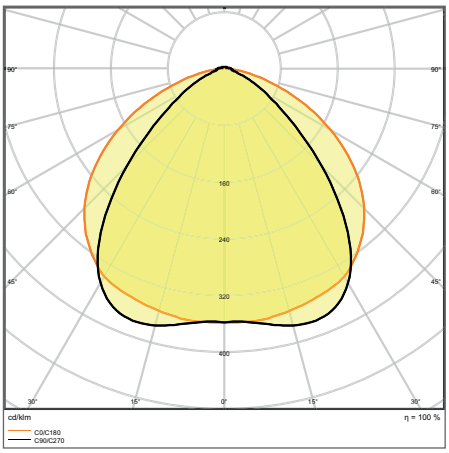

TRUSYS PFM W 70 W 4000 K

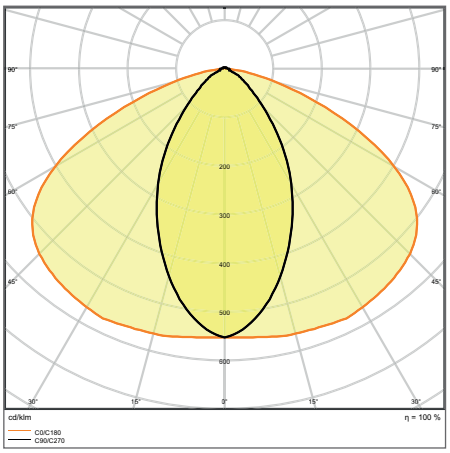

TRUSYS PFM N 70 W 4000 K

D-mærkningen gælder kun for standardtyperne. DALI og emergency varianter er ikke inkluderet.
[1] Mere information på www.ledvance.dk/garanti

Billederne i kataloget er kun til illustration. For information om størrelse og farve henvises til produkttabellen.

YDERLIGERE PRODUKTINFORMATION

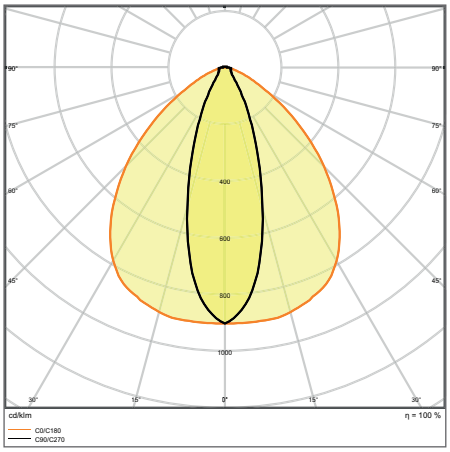

TRUSYS PFM VN 70 W 4000 K

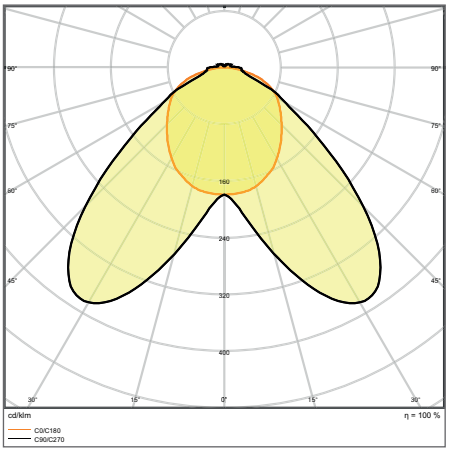

K TRUSYS PFM DS 70 W 4000 K

TRUSYS® PERFORMANCE

LED-modul til trunking system TruSys® Performance

	Produktnavn	Segmentering	El-nr.	EAN-nr.	ERSTATNING FOR	W	lm	lm/W	K	L70 [1]	L80 [1]	°	
	TruSys PFM VW 35 W 4000 K	■	5642007259	4058075**290921**	2x80W FL	35	5600	160	4000	65000	60000	120	-
NYHED	TruSys PFM VW 50 W 4000 K	■	5642009082	4058075**398771**	-	50	8000	160	4000	65000	60000	120	-
NYHED	TruSys PFM VW 70 W 4000 K	■	5642009095	4058075**398818**	-	70	11200	160	4000	55000	50000	120	-
	TruSys PFM W 35 W 4000 K	■	5642007220	4058075**290839**	2x80W FL	35	5600	160	4000	65000	60000	90	-
	TruSys PFM W 50 W 4000 K	■	5642007233	4058075**290853**	2x80W FL	50	8000	160	4000	65000	60000	90	-
	TruSys PFM W 70 W 4000 K	■	5642007246	4058075**290891**	2x80W FL	70	11200	160	4000	55000	50000	90	-
NYHED	TruSys PFM N 35 W 4000 K	■	5642008481	4058075**398719**	-	35	5600	160	4000	65000	60000	60	-
	TruSys PFM N 50 W 4000 K	■	5642007291	4058075**290945**	2x80W FL	50	8000	160	4000	65000	60000	60	-
	TruSys PFM N 70 W 4000 K	■	5642007301	4058075**290969**	2x80W FL	70	11200	160	4000	55000	50000	60	-
NYHED	TruSys PFM VN 35 W 4000 K	■	5642008494	4058075**398696**	-	35	5600	160	4000	65000	60000	30	-
NYHED	TruSys PFM VN 50 W 4000 K	■	5642008504	4058075**398757**	-	50	8000	160	4000	65000	60000	30	-
	TruSys PFM VN 70 W 4000 K	■	5642007314	4058075**290983**	2x80W FL	70	11200	160	4000	55000	50000	30	-
NYHED	TruSys PFM DS 35 W 4000 K	■	5642008517	4058075**398733**	-	35	5600	160	4000	65000	60000	2 x 30	-
NYHED	TruSys PFM DS 50 W 4000 K	■	5642008520	4058075**398795**	-	50	8000	160	4000	65000	60000	2 x 30	-
NYHED	TruSys PFM DS 70 W 4000 K	■	5642008533	4058075**398832**	-	70	11200	160	4000	55000	50000	2 x 30	-
	TruSys PFM VW 35 W 4000 K DALI	■	5642007356	4058075**291072**	2x80W FL	35	5600	160	4000	65000	60000	120	DALI
	TruSys PFM W 35 W 4000 K DALI	■	5642007327	4058075**291010**	2x80W FL	35	5600	160	4000	65000	60000	90	DALI
	TruSys PFM W 50 W 4000 K DALI	■	5642007330	4058075**291034**	2x80W FL	50	8000	160	4000	65000	60000	90	DALI
	TruSys PFM W 70 W 4000 K DALI	■	5642007343	4058075**291058**	2x80W FL	70	11200	160	4000	55000	50000	90	DALI
	TruSys PFM N 50 W 4000 K DALI	■	5649002901	4058075**291096**	2x80W FL	50	8000	160	4000	65000	60000	60	DALI
	TruSys PFM N 70 W 4000 K DALI	■	5649002914	4058075**291119**	2x80W FL	70	11200	160	4000	55000	50000	60	DALI
	TruSys PFM VN 70 W 4000 K DALI	■	5649002927	4058075**291133**	2x80W FL	70	11200	160	4000	55000	50000	30	DALI

	Produktnavn	CRI	FLIMMER VERDI		L x B x H [mm] Ø x H [mm]
	TruSys PFM VW 35 W 4000 K	≥80	<8 %	1660	1500 x 66,8 x 39,4
NYHED	TruSys PFM VW 50 W 4000 K	≥80	<8 %	1660	1500 x 66,8 x 39,4
NYHED	TruSys PFM VW 70 W 4000 K	≥80	<8 %	1660	1500 x 66,8 x 39,4
	TruSys PFM W 35 W 4000 K	≥80	<8 %	1660	1500 x 66,8 x 39,4
	TruSys PFM W 50 W 4000 K	≥80	<8 %	1660	1500 x 66,8 x 39,4
	TruSys PFM W 70 W 4000 K	≥80	<8 %	1660	1500 x 66,8 x 39,4
NYHED	TruSys PFM N 35 W 4000 K	≥80	<8 %	1660	1500 x 66,8 x 39,4
	TruSys PFM N 50 W 4000 K	≥80	<8 %	1660	1500 x 66,8 x 39,4
	TruSys PFM N 70 W 4000 K	≥80	<8 %	1660	1500 x 66,8 x 39,4
NYHED	TruSys PFM VN 35 W 4000 K	≥80	<8 %	1660	1500 x 66,8 x 39,4
NYHED	TruSys PFM VN 50 W 4000 K	≥80	<8 %	1660	1500 x 66,8 x 39,4
	TruSys PFM VN 70 W 4000 K	≥80	<8 %	1660	1500 x 66,8 x 39,4
NYHED	TruSys PFM DS 35 W 4000 K	≥80	<8 %	1660	1500 x 66,8 x 39,4
NYHED	TruSys PFM DS 50 W 4000 K	≥80	<8 %	1660	1500 x 66,8 x 39,4
NYHED	TruSys PFM DS 70 W 4000 K	≥80	<8 %	1660	1500 x 66,8 x 39,4
	TruSys PFM VW 35 W 4000 K DALI	≥80	<5 %	1660	1500 x 66,8 x 39,4
	TruSys PFM W 35 W 4000 K DALI	≥80	<5 %	1660	1500 x 66,8 x 39,4
	TruSys PFM W 50 W 4000 K DALI	≥80	<5 %	1660	1500 x 66,8 x 39,4
	TruSys PFM W 70 W 4000 K DALI	≥80	<5 %	1660	1500 x 66,8 x 39,4
	TruSys PFM N 50 W 4000 K DALI	≥80	<5 %	1660	1500 x 66,8 x 39,4
	TruSys PFM N 70 W 4000 K DALI	≥80	<5 %	1660	1500 x 66,8 x 39,4
	TruSys PFM VN 70 W 4000 K DALI	≥80	<5 %	1660	1500 x 66,8 x 39,4

[1] t [h]: L70/B50 @ 25 °C (Ta) / t [h]: L80/B10 @ 25 °C (Ta)

■ SUPERIOR CLASS ■ PERFORMANCE CLASS ■ VALUE CLASS

TRUSYS® PERFORMANCE EMERGENCY

LED-modul til trunking system TruSys® Performance med indbygget batteri til nøddrift

Produktnavn	Segmentering	El-nr.	EAN-nr.	ERSTATNING FOR	W	lm	lm/W	K	L70[1]	L80[1]	°
TruSys PFM EM W 35 W 4000 K AT 3H	■	5642007369	4058075**291157**	2x80W FL	35	5600	160	4000	65000	60000	90
TruSys PFM EM W 50 W 4000 K AT 3H	■	5642007372	4058075**291171**	2x80W FL	50	8000	160	4000	65000	60000	90
TruSys PFM EM W 70 W 4000 K AT 3H	■	5642007385	4058075**291195**	2x80W FL	70	11200	160	4000	55000	50000	90
TruSys PFM EM VW 35 W 4000 K AT 3H	■	5642007398	4058075**291218**	2x80W FL	35	5600	160	4000	65000	60000	120
TruSys PFM EM N 50 W 4000 K AT 3H	■	5642007408	4058075**291232**	2x80W FL	50	8000	160	4000	65000	60000	60
TruSys PFM EM N 70 W 4000 K AT 3H	■	5642007411	4058075**291256**	2x80W FL	70	11200	160	4000	55000	50000	60
TruSys PFM EM VN 70 W 4000 K AT 3H	■	5642007424	4058075**291270**	2x80W FL	70	11200	160	4000	55000	50000	30

Produktnavn	CRI	FLIMMER VÆRDI	g	L × B × H [mm] Ø × H [mm]
TruSys PFM EM W 35 W 4000 K AT 3H	≥80	<8 %	1660	1500 x 66,8 x 39,4
TruSys PFM EM W 50 W 4000 K AT 3H	≥80	<8 %	1660	1500 x 66,8 x 39,4
TruSys PFM EM W 70 W 4000 K AT 3H	≥80	<8 %	1660	1500 x 66,8 x 39,4
TruSys PFM EM VW 35 W 4000 K AT 3H	≥80	<8 %	1660	1500 x 66,8 x 39,4
TruSys PFM EM N 50 W 4000 K AT 3H	≥80	<8 %	1660	1500 x 66,8 x 39,4
TruSys PFM EM N 70 W 4000 K AT 3H	≥80	<8 %	1660	1500 x 66,8 x 39,4
TruSys PFM EM VN 70 W 4000 K AT 3H	≥80	<8 %	1660	1500 x 66,8 x 39,4

EGENSKABER VED NØDBELYSNING

Produktnavn	Levetid på batteri under nødbelysningsdrift	Nødbelysningstype drift test	Nødbelysningstype alm. drift	Lysudbytte under nødebelysningsdrift	Batteritype
TruSys PFM EM W 35 W 4000 K AT 3H	3 t	Automatisk	Vedligeholdt/ikke vedligeholdt	600 lm	LiFePO4
TruSys PFM EM W 50 W 4000 K AT 3H	3 t	Automatisk	Vedligeholdt/ikke vedligeholdt	600 lm	LiFePO4
TruSys PFM EM W 70 W 4000 K AT 3H	3 t	Automatisk	Vedligeholdt/ikke vedligeholdt	600 lm	LiFePO4
TruSys PFM EM VW 35 W 4000 K AT 3H	3 t	Automatisk	Vedligeholdt/ikke vedligeholdt	600 lm	LiFePO4
TruSys PFM EM N 50 W 4000 K AT 3H	3 t	Automatisk	Vedligeholdt/ikke vedligeholdt	600 lm	LiFePO4
TruSys PFM EM N 70 W 4000 K AT 3H	3 t	Automatisk	Vedligeholdt/ikke vedligeholdt	600 lm	LiFePO4
TruSys PFM EM VN 70 W 4000 K AT 3H	3 t	Automatisk	Vedligeholdt/ikke vedligeholdt	600 lm	LiFePO4

[1] t [h]: L70/B50 @ 25 °C (Ta) / t [h]: L80/B10 @ 25 °C (Ta)

■ SUPERIOR CLASS ■ PERFORMANCE CLASS ■ VALUE CLASS

TRUSYS® PERFORMANCE

LEDVANCE 5 års garanti [1]

Trunking system - grundmodul

- 2 tilgængelige længder (1500 mm, 3000 mm og 1500 mm slutstykke)
- Enkel installation
- Armaturhus i pladestål
- Strømforsyning på det første armatur med separat tilslutningstykke
- Gennemfortrådet med 5-leder eller 8-leder kabel
- Slutstykke uden elektrisk og mekanisk leder

APPLIKATIONSOMRÅDER

- Industrihaller, højreol-lagre, garager, isenkrambutikker

UDSTYR/TILBEHØR

- Forskelligt tilbehør kan fås*

TRUSYS® PERFORMANCE GRUNDMODUL

Grundmoduler til trunking system TruSys® Performance

Produktnavn	El-nr.	EAN-nr.	L × B × H [mm] Ø × H [mm]	MATE-RIALE	FARVE	
TruSys PFM ENERGY RAIL 5P 1500	5642007136	4058075**299443**	1650 x 70 x 39	Stål	Hvid	10
TruSys PFM ENERGY RAIL 5P 1500	5642007806	4058075**299566**	1650 x 70 x 39	Stål	Hvid	1
TruSys PFM ENERGY RAIL 5P 1500 END	5642007851	4058075**354753**	1500 x 70 x 39	Stål	Hvid	1
TruSys PFM ENERGY RAIL 5P 3000	5642007152	4058075**299498**	3150 x 70 x 39	Stål	Hvid	10
TruSys PFM ENERGY RAIL 5P 3000	5642007819	4058075**354777**	3150 x 70 x 39	Stål	Hvid	1
TruSys PFM ENERGY RAIL 8P 1500	5642007822	4058075**299504**	1650 x 70 x 39	Stål	Hvid	10
TruSys PFM ENERGY RAIL 8P 1500	5642007165	4058075**299573**	1650 x 70 x 39	Stål	Hvid	1
TruSys PFM ENERGY RAIL 8P 1500 END	5642007178	4058075**299559**	1500 x 70 x 39	Stål	Hvid	10
TruSys PFM ENERGY RAIL 8P 1500 END	5642007848	4058075**354760**	1500 x 70 x 39	Stål	Hvid	1
TruSys PFM ENERGY RAIL 8P 3000	5642007835	4058075**354784**	3150 x 70 x 39	Stål	Hvid	1
TruSys PFM ENERGY RAIL 8P 3000	5642007181	4058075**299450**	3150 x 70 x 39	Stål	Hvid	10

* Bemærk: tilgængelig som ekstra tilbehør
[1] Mere information på www.ledvance.dk/garanti

Billederne i kataloget er kun til illustration. For information om størrelse og farve henvises til produkttabellen.

sikkens SERVICE CENTER
sikkens SERVICE CENTER
Herbol
schnell · sicher · produktiv
Herbol
Herbol
Herbol
schnell · sicher · produktiv

TRUSYS® PERFORMANCE

LEDVANCE 5 års garanti[1]

Trunking system - tilbehør

1

2

3

4

5

6

7

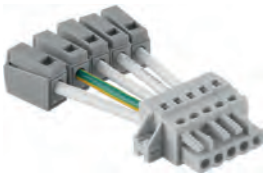
8

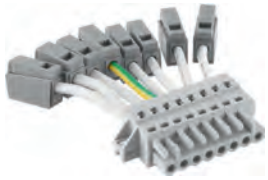
9

- Nedhængningskit:
  nedhængningswire med beslag og 3 m stålwire
- Nedhængningskit:
  Sættet består af 2 monteringsbeslag og kroge
- Endestykke:
  Endestykke som dækker grundmodul og LED-modul
- Endestykke lav:
  endestykke som kun dækker grundmodul
- Klips til påbygning:
  sættet består af 2 monteringsklips til loftsmontering
- Klips til gitterloft:
  1 monteringsklips til påbygning på gitterloft

TRUSYS® PERFORMANCE GRUNDMODUL

Grundmoduler til trunking system TruSys® Performance

	Produktnavn	El-nr.	EAN-nr.	L × B × H [mm] Ø × H [mm]	MATERIALE	FARVE		No.
	TruSys PFM Suspension Kit	5642007262	4058075**284234**	3000 x 35 x 65	Stål	Hvid	2	1
	TruSys PFM Chain Kit	5642007275	4058075**284258**	90 x 28 x 10	Stål	Hvid	2	2
	TruSys PFM Blind Cover	5642007288	4058075**284296**	1500 x 73 x 20	Polykarbonat (PC)	Hvid	1	3
	TruSys PFM End Cap Energy Rail	5649002930	4058075**284319**	78 x 72 x 13	Polykarbonat (PC)	Hvid	2	4
NYHED	TruSys PFM End Cap Low Energy Rail	5649003340	4058075**464926**	27 x 66 x 6	Polykarbonat (PC)	Hvid	2	5
	TruSys PFM Surface Clip	5649003748	4058075**284333**	57 x 35 x 18	Stål	Sølv	2	6
	TruSys PFM Grid Ceiling Clip	5649002943	4058075**284609**	57 x 35 x 26	Stål	Sølv	2	7
	TruSys PFM Feed-in 5P	5649002956	4058075**284623**	85 x 55 x 15	Polykarbonat (PC)	Sølv	1	8
	TruSys PFM Feed-in 8P	5649002969	4058075**284647**	85 x 55 x 15	Polykarbonat (PC)	Sølv	1	9

[1] Mere information på www.ledvance.dk/garanti

Billederne i kataloget er kun til illustration. For information om størrelse og farve henvises til produkttabellen.

VORES TJEKLISTE TIL DEN PERFEKTE TRUSYS PERFORMANCE LØSNING

Typisk installation: For at du kan lave en skræddersyet TruSys Performance systemløsning til dine kunder, har vi lavet en oversigt over, hvilke komponenter du har brug for til løsninger med individuelle armaturer eller liniebelysning med det rigtige tilbehør afhængig af monteringstype (påbygget eller nedhængt).

TRUSYS PERFORMANCE INSTALLATION ❶ UDEN OG ❷ MED BLÆNDCOVER

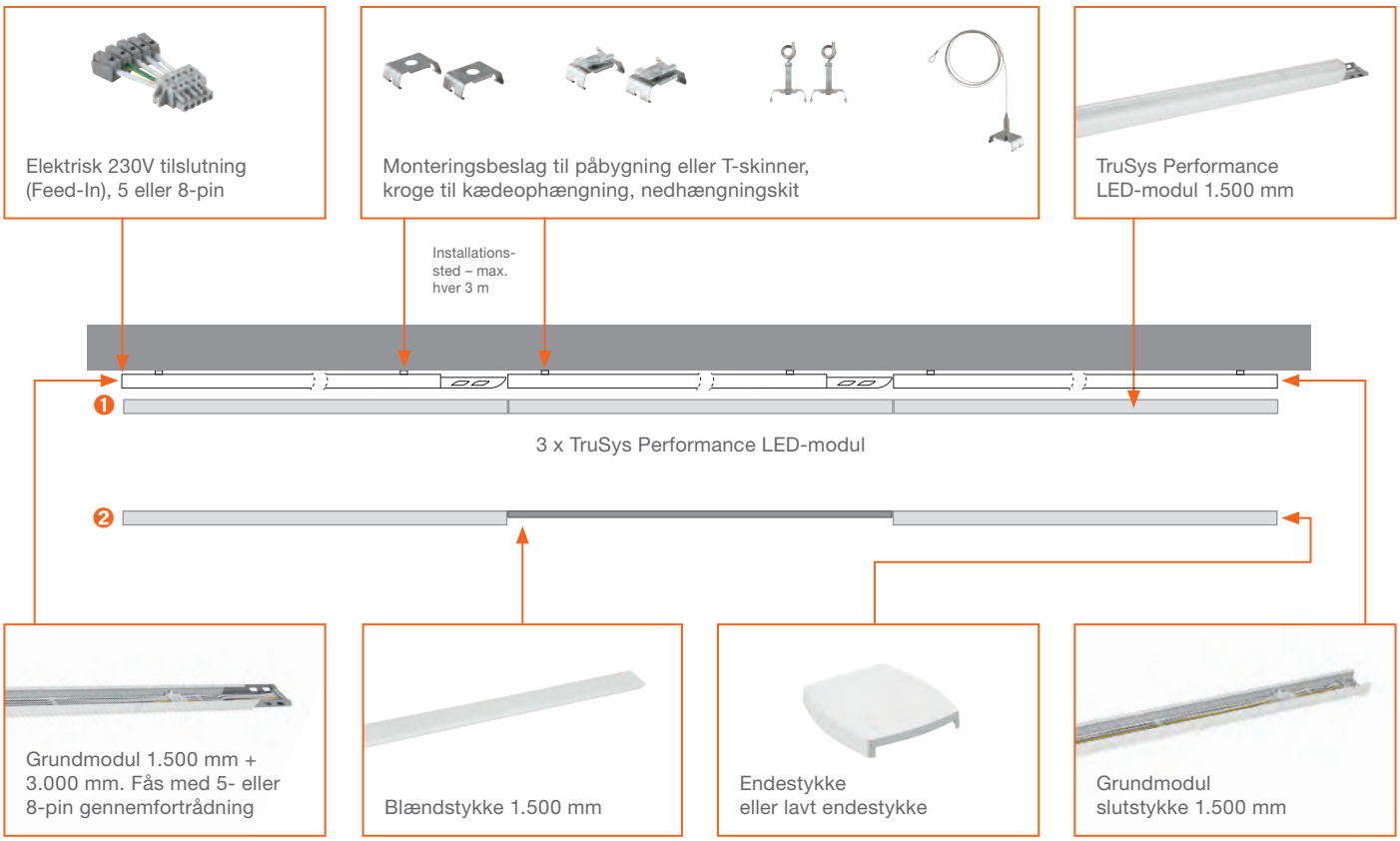

For mere information om installation og komponenter se instruktionerne for den relevante TruSys Performance model.

TIL INSTALLATION SKAL DU BRUGE:

- 1 stk. TruSys Performance tilslutningsstykke (on/off eller DALI)
- X stk. TruSys Performance grundmodul on/off eller DALI (fås som enkel eller 10 stk. pakning)
- 1 stk. TruSys Performance endestykke
- X stk. TruSys Performance LED-modul (TruSys Performance blændstykke, hvis nødvendigt)
- X stk. monteringstilbehør afhængigt monteringstype (påbygning eller nedhængning)
- 1 sæt TruSys Performance endestykke eller lavt endestykke

TRUSYS PERFORMANCE KRAVSPECIFIKATIONER

Stykliste til sammenkobling, når der skal LED-moduler i hvert andet grundmodul (50%) eller hvert tredje LED-modul (33%) i grundmodulet.

50 %

Længde på liniebelysningen	TruSys PFM LED-modul	Blændstykke	3 m grundmodul	1,5 m grundmodul	Endestykke	Min. ophæng-ningspunkter[1]	Tilslut-ningsstykke	Endstykker
4.5 m	2	1	1	0	1	2	1	2
7.5 m	3	2	2	0	1	3	1	2
10.5 m	4	3	3	0	1	4	1	2
13.5 m	5	4	4	0	1	5	1	2
16.5 m	6	5	5	0	1	6	1	2
19.5 m	7	6	6	0	1	7	1	2
22.5 m	8	7	7	0	1	8	1	2
25.5 m	9	8	8	0	1	9	1	2
28.5 m	10	9	9	0	1	10	1	2
31.5 m	11	10	10	0	1	11	1	2
34.5 m	12	11	11	0	1	12	1	2
37.5 m	13	12	12	0	1	13	1	2
40.5 m	14	13	13	0	1	14	1	2
43.5 m	15	14	14	0	1	15	1	2
46.5 m	16	15	15	0	1	16	1	2
49.5 m	17	16	16	0	1	17	1	2

33 %

Længde på liniebelysningen	TruSys PFM LED-modul	Blændstykke	3 m grundmodul	1,5 m grundmodul	Endestykke	Min. ophæng-ningspunkter[1]	Tilslut-ningsstykke	Endstykker
6.0 m	2	2	1	1	1	3	1	2
10.5 m	3	4	3	0	1	4	1	2
15.0 m	4	6	4	1	1	6	1	2
19.5 m	5	8	5	0	1	7	1	2
24.0 m	6	10	7	1	1	9	1	2
28.5 m	7	12	9	0	1	10	1	2
33.0 m	8	14	10	1	1	12	1	2
37.5 m	9	16	12	0	1	13	1	2
42.0 m	10	18	13	1	1	15	1	2
46.5 m	11	20	15	0	1	16	1	2
51.0 m	12	22	16	1	1	18	1	2

Armaturindsats 1.500 mm

Blændstykke 1.500 mm

Alle nævne tal er baseret på en enklet installation; afvigelser fra indholdet i kan forekomme for hver enkelt EAN. For præcis planlægning af dit lysprojekt, kontakt venligst LEDVANCE kundeservice på 43 39 90 00.
[1] Beregning baseret på en afstand på 0,75 m fra start til slut af modulet til det første og det sidste ophængningspunkt. Flere installationssteder max. hver 3 m.

TRUSYS®

Højkvalitets trunking system med en lang række anvendelsesmuligheder

PRODUKTEGENSKABER

- Grundmodul i aluminium af høj kvalitet
- Levetid (L80/B10): op til 50.000 t (ved 25°C)
- Stik til elektrisk forbindelse
- Monteringsklips er ikke synlige efter installation

PRODUKTFORDELE

- Lumenpakke: op til 135 lm/W
- Innovativt optisk design med "rod lense-technology" på hele armaturets længde
- Mulighed for lysrækker med op til 81 armaturer og en samlet længde på 124 m
- Energibesparelser på op til 65% sammenlignet med armaturer med 2 x 80W T5 lyssrofrør
- De mange forskellige spredningsvinkler samt asymmetriske optikker giver en fleksibel anvendelse

APPLIKATIONSOMRÅDER

- Direkte udskiftning af armaturer med kompaktrør
- Industrihaller, højreol-lagre, garager, isenkrambutikker
- Discount-butikker, supermarkeder

UDSTYR/TILBEHØR

- Grundmodul med fast integreret 5- (on/off) / 7-polet (DALI) kabel

YDERLIGERE PRODUKTINFORMATION

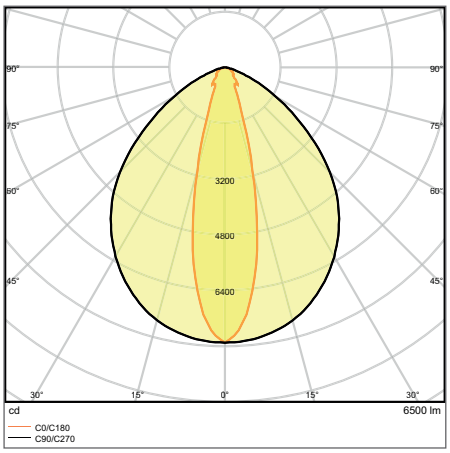

TRUSYS 53 W 6500 K NFL

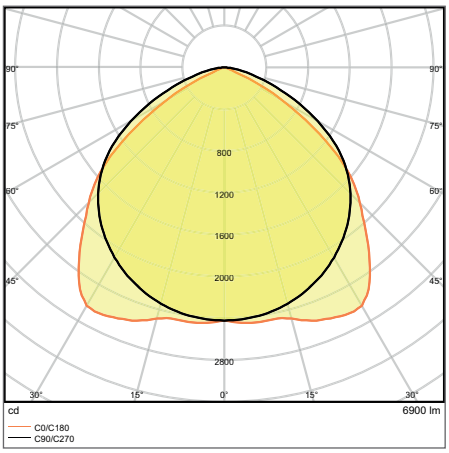

TRUSYS 53 W 6500 K W

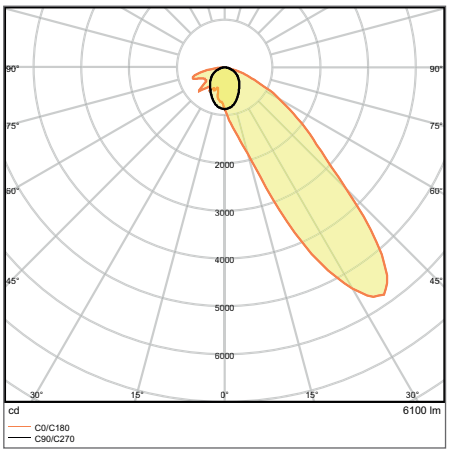

TRUSYS 53 W 6500 K WW

[1] Mere information på www.ledvance.dk/garanti

Billederne i kataloget er kun til illustration. For information om størrelse og farve henvises til produkttabellen.

YDERLIGERE PRODUKTINFORMATION

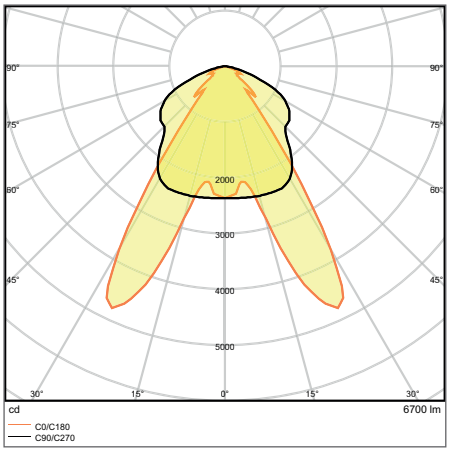

TRUSYS 53 W 6500 K DA

TRUSYS®

LED-modul trunking system TruSys®: on/off og DALI

Produktnavn	Segmentering	El-nr.	EAN-nr.	ERSTATNING FOR	W	lm	lm/W	K	L70[1]	L80[1]	°	
TruSys W 53 W 3000 K SI	■	5642005659	4058075**100459**	2x80W FL	53	6600	125	3000	75000	50000	105	-
TruSys W 53 W 4000 K SI	■	5642005662	4058075**100473**	2x80W FL	53	7200	135	4000	75000	50000	105	-
TruSys W 53 W 6500 K SI	■	5642005675	4058075**100497**	2x80W FL	53	6900	130	6500	75000	50000	105	-
TruSys NFL 53 W 3000 K SI	■	5642005688	4058075**100510**	2x80W FL	53	6200	115	3000	75000	50000	25	-
TruSys NFL 53 W 4000 K SI	■	5642005691	4058075**100534**	2x80W FL	53	6700	125	4000	75000	50000	25	-
TruSys NFL 53 W 6500 K SI	■	5642005701	4058075**100558**	2x80W FL	53	6500	125	6500	75000	50000	25	-
TruSys WW 53 W 3000 K SI	■	5642005714	4058075**100572**	2x80W FL	53	5700	110	3000	75000	50000	45	-
TruSys WW 53 W 4000 K SI	■	5642005727	4058075**100596**	2x80W FL	53	6300	120	4000	75000	50000	45	-
TruSys WW 53 W 6500 K SI	■	5642005730	4058075**100619**	2x80W FL	53	6100	115	6500	75000	50000	45	-
TruSys DA 53 W 3000 K SI	■	5642005743	4058075**100633**	2x80W FL	53	6400	120	3000	75000	50000	2 x 35	-
TruSys DA 53 W 4000 K SI	■	5642005756	4058075**100657**	2x80W FL	53	6900	130	4000	75000	50000	2 x 35	-
TruSys DA 53 W 6500 K SI	■	5642005769	4058075**100671**	2x80W FL	53	6700	125	6500	75000	50000	2 x 35	-
TruSys W 53 W 3000 K SI DALI	■	5642005772	4058075**102460**	2x80W FL	53	6600	125	3000	75000	50000	105	DALI
TruSys W 53 W 4000 K SI DALI	■	5642005785	4058075**102484**	2x80W FL	53	7200	135	4000	75000	50000	105	DALI
TruSys W 53 W 6500 K SI DALI	■	5642005798	4058075**102507**	2x80W FL	53	6900	130	6500	75000	50000	105	DALI
TruSys NFL 53 W 3000 K SI DALI	■	5642005808	4058075**102521**	2x80W FL	53	6200	115	3000	75000	50000	25	DALI
TruSys NFL 53 W 4000 K SI DALI	■	5642005811	4058075**102545**	2x80W FL	53	6700	125	4000	75000	50000	25	DALI
TruSys NFL 53 W 6500 K SI DALI	■	5642005824	4058075**102569**	2x80W FL	53	6500	125	6500	75000	50000	25	DALI
TruSys WW 53 W 3000 K SI DALI	■	5642005837	4058075**102583**	2x80W FL	53	5700	110	3000	75000	50000	45	DALI
TruSys WW 53 W 4000 K SI DALI	■	5642005840	4058075**102606**	2x80W FL	53	6300	120	4000	75000	50000	45	DALI
TruSys WW 53 W 6500 K SI DALI	■	5642005853	4058075**102620**	2x80W FL	53	6100	115	6500	75000	50000	45	DALI
TruSys DA 53 W 3000 K SI DALI	■	5642005866	4058075**102644**	2x80W FL	53	6400	120	3000	75000	50000	2 x 35	DALI
TruSys DA 53 W 4000 K SI DALI	■	5642005879	4058075**102668**	2x80W FL	53	6900	130	4000	75000	50000	2 x 35	DALI
TruSys DA 53 W 6500 K SI DALI	■	5642005882	4058075**102682**	2x80W FL	53	6700	125	6500	75000	50000	2 x 35	DALI

Produktnavn	CRI	FLIMMER VÆRDI	IK	g	L x B x H [mm] Ø x H [mm]
TruSys W 53 W 3000 K SI	≥80	<5 %	IK07	1740	1534 x 71 x 53
TruSys W 53 W 4000 K SI	≥80	<5 %	IK07	1740	1534 x 71 x 53
TruSys W 53 W 6500 K SI	≥80	<5 %	IK07	1740	1534 x 71 x 53
TruSys NFL 53 W 3000 K SI	≥80	<5 %	IK07	1740	1534 x 71 x 53
TruSys NFL 53 W 4000 K SI	≥80	<5 %	IK07	1740	1534 x 71 x 53
TruSys NFL 53 W 6500 K SI	≥80	<5 %	IK07	1740	1534 x 71 x 53
TruSys WW 53 W 3000 K SI	≥80	<5 %	IK07	1740	1534 x 71 x 53
TruSys WW 53 W 4000 K SI	≥80	<5 %	IK07	1740	1534 x 71 x 53
TruSys WW 53 W 6500 K SI	≥80	<5 %	IK07	1740	1534 x 71 x 53
TruSys DA 53 W 3000 K SI	≥80	<5 %	IK07	1740	1534 x 71 x 53
TruSys DA 53 W 4000 K SI	≥80	<5 %	IK07	1740	1534 x 71 x 53
TruSys DA 53 W 6500 K SI	≥80	<5 %	IK07	1740	1534 x 71 x 53
TruSys W 53 W 3000 K SI DALI	≥80	<5 %	IK07	1800	1534 x 71 x 53
TruSys W 53 W 4000 K SI DALI	≥80	<5 %	IK07	1800	1534 x 71 x 53
TruSys W 53 W 6500 K SI DALI	≥80	<5 %	IK07	1800	1534 x 71 x 53
TruSys NFL 53 W 3000 K SI DALI	≥80	<5 %	IK07	1800	1534 x 71 x 53
TruSys NFL 53 W 4000 K SI DALI	≥80	<5 %	IK07	1800	1534 x 71 x 53
TruSys NFL 53 W 6500 K SI DALI	≥80	<5 %	IK07	1800	1534 x 71 x 53
TruSys WW 53 W 3000 K SI DALI	≥80	<5 %	IK07	1800	1534 x 71 x 53
TruSys WW 53 W 4000 K SI DALI	≥80	<5 %	IK07	1800	1534 x 71 x 53
TruSys WW 53 W 6500 K SI DALI	≥80	<5 %	IK07	1800	1534 x 71 x 53
TruSys DA 53 W 3000 K SI DALI	≥80	<5 %	IK07	1800	1534 x 71 x 53
TruSys DA 53 W 4000 K SI DALI	≥80	<5 %	IK07	1800	1534 x 71 x 53
TruSys DA 53 W 6500 K SI DALI	≥80	<5 %	IK07	1800	1534 x 71 x 53

[1] t [h]: L70/B50 @ 25 °C (Ta) / t [h]: L80/B10 @ 25 °C (Ta)

■ SUPERIOR CLASS ■ PERFORMANCE CLASS ■ VALUE CLASS

TRUSYS®

Trunking system - grundmodul

LEDVANCE 5 års garanti [1]

- 3 forskellige længder (1500 mm, 3000 mm, 4500 mm) giver en høj fleksibilitet
- Enkel installation
- Fast armaturhus i aluminium
- Strømforsyning ved det første armatur med separat tilslutningsstykke
- Gennemfortrådet med 5-leder eller 7-leder kabel

APPLIKATIONSOMRÅDER

- Industrihaller, højreol-lagre, garager, isenkrambutikker
- Discount-butikker, supermarkeder

UDSTYR/TILBEHØR

- Forskelligt tilbehør tilgængeligt*

TRUSYS® ENERGY RAILS

Grundmoduler til trunking system TruSys®

Produktnavn	El-nr.	EAN-nr.	L × B × H [mm] Ø × H [mm]	MATE-RIALE	FARVE	
TruSys ENERGY RAIL 1500 5X2,5	5642005594	4058075**100299**	1535 x 67 x 44	Aluminium	Sølv	1
TruSys ENERGY RAIL 3000 5X2,5	5642005604	4058075**100312**	3070 x 67 x 44	Aluminium	Sølv	1
TruSys ENERGY RAIL 4500 5X2,5	5642005617	4058075**100336**	4605 x 67 x 44	Aluminium	Sølv	1
TruSys ENERGY RAIL DALI 1500 7X2,5	5642005620	4058075**103450**	1535 x 67 x 44	Aluminium	Sølv	1
TruSys ENERGY RAIL DALI 3000 7X2,5	5642005633	4058075**103474**	3068 x 67 x 44	Aluminium	Sølv	1
TruSys ENERGY RAIL DALI 4500 7X2,5	5642005646	4058075**103498**	4601 x 67 x 44	Aluminium	Sølv	1

* Bemærk: tilgængelig som ekstra tilbehør
[1] Mere information på www.ledvance.dk/garanti

Billederne i kataloget er kun til illustration. For information om størrelse og farve henvises til produkttabellen.

TRUSYS®

LEDVANCE 5 års garanti [1]

Trunking system - tilbehør

1

2

3

4

5

6

- Nedhængningskit:
  med beslag og 3 m stålwire
- Blænd cover: 1534 mm
- Elektrisk tilslutning:
  til første armatur i rækken

TRUSYS® TILBEHØR

Monteringstilbehør til TruSys®

Produktnavn	El-nr.	EAN-nr.	L × B × H [mm] Ø × H [mm]	MATE-RIALE	FARVE		No.
TruSys End Cap Energy Rail	5649002804	4058075**100411**	12 x 67 x 47	Aluminium	Aluminium	2	1
TruSys Suspension Kit	5649002778	4058075**100350**	3000 x - x -	Aluminium	Sølv	2	2
TruSys Mounting Brackets	5649002765	4058075**100435**	30 x 20 x 15	Aluminium	Aluminium	2	3
TruSys Chain Kit	5649002781	4058075**100374**	44 x 40 x 55	Aluminium	Sølv	2	4
TruSys Blind Cover	5649002794	4058075**100398**	1534 x 67 x 12	Aluminium	Sølv	1	5
TruSys Electrical Connector	5649002817	4058075**155565**	42 x 41 x 29	Aluminium	Hvid	1	6
TruSys Electrical Connector DALI	5649002820	4058075**155589**	42 x 41 x 29	Aluminium	Hvid	1	6

[1] Mere information på www.ledvance.dk/garanti

Billederne i kataloget er kun til illustration. For information om størrelse og farve henvises til produkttabellen.

VORES TJEKLISTE TIL DEN PERFEKTE TRUSYS LØSNING

Typisk installation: For at du kan lave en skræddersyet TruSys Performance systemløsning til dine kunder, har vi lavet en oversigt over, hvilke komponenter du har brug for til løsninger med individuelle armaturer eller liniebelysning med det rigtige tilbehør afhængig af monteringstype (påbygget eller nedhængt).

TRUSYS INSTALLATION ❶ UDEN OG ❷ MED BLÆNDSTYKKE

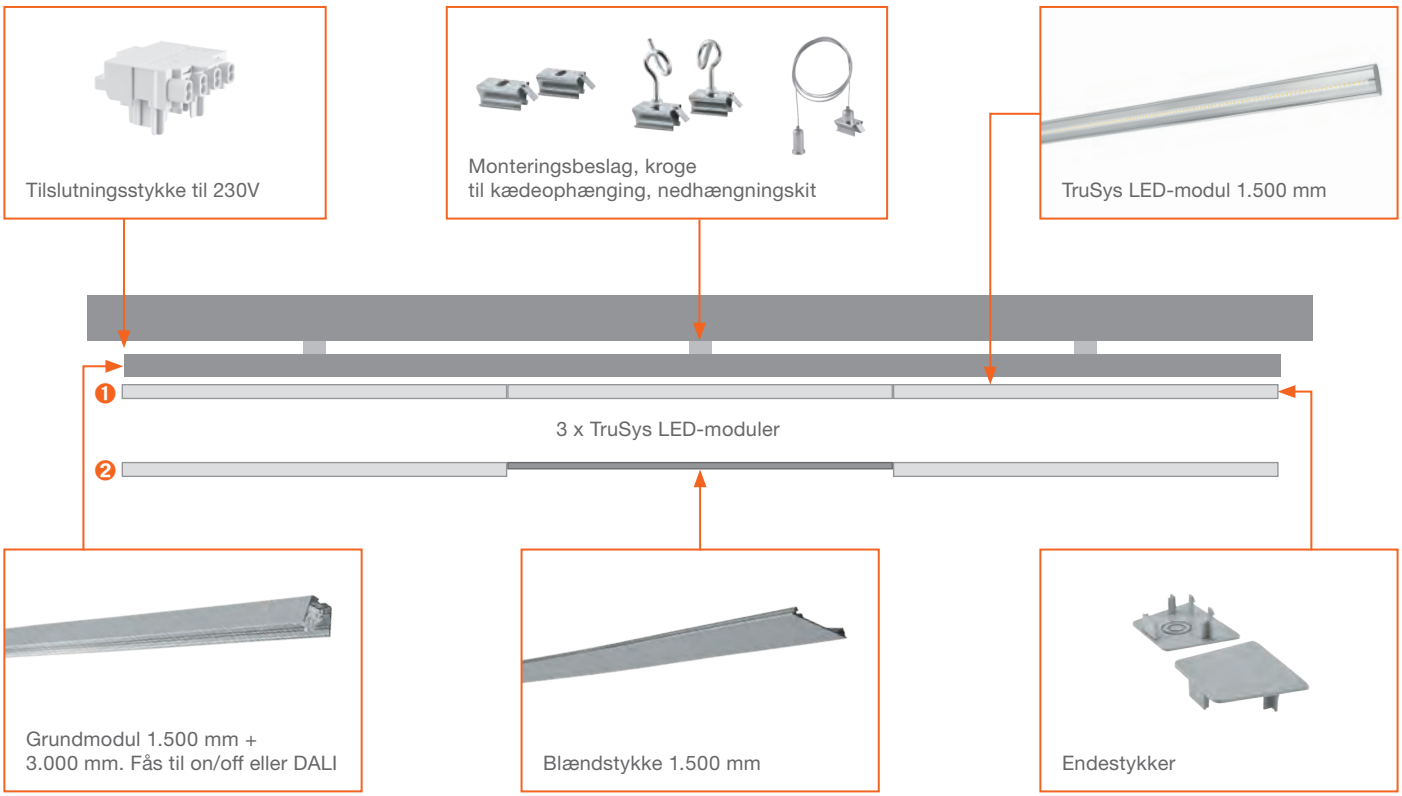

For mere information om installation og komponenter se instruktionerne for den relevante TruSys model.

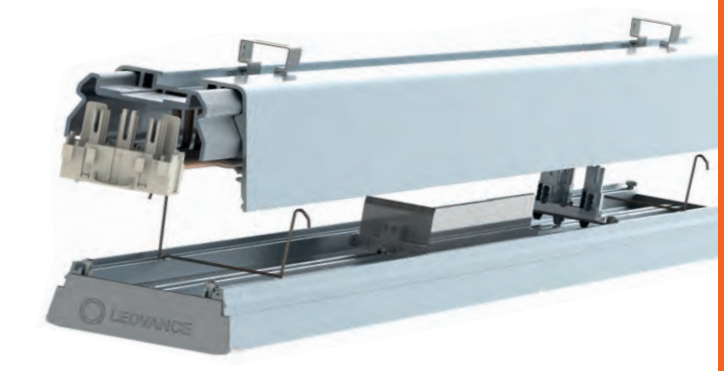

TIL INSTALLATION SKAL DU BRUGE:

- 1 stk. TruSys Performance tilslutningsstykke (on/off eller DALI)
- X stk. TruSys Performance grundmodul on/off eller DALI (fås som enkel eller 10 stk. pakning)
- 1 stk. TruSys Performance endestykke
- X stk. TruSys Performance LED-modul (TruSys Performance blændstykke, hvis nødvendigt)
- X stk. monteringstilbehør afhængigt monteringstype (påbygning eller nedhængning)
- 1 sæt TruSys Performance endestykke eller lavt endestykke

TRUSYS KRAVSPECIFIKATIONER

Kravspecifikationer til sammenkobling, når der skal LED-moduler i hver andet grundmodul (50%) eller hvert tredje grundmodul (33%).

50 %

Længde på lin-jebelysningen	TruSys LED-modul	Blændstykke	4,5 m grundmodul	3 m grundmodul	1,5 m grundmodul	Min. ophæng-ningspunkter[1]	Tilslut-ningsstykke	Endstykker
4.5 m	2	1	1	0	1	2	1	2
7.5 m	3	2	1	1	0	3	1	2
10.5 m	4	3	2	0	1	4	1	2
13.5 m	5	4	3	0	0	5	1	2
16.5 m	6	5	3	1	0	6	1	2
19.5 m	7	6	4	0	1	7	1	2
22.5 m	8	7	5	0	0	8	1	2
25.5 m	9	8	5	1	0	9	1	2
28.5 m	10	9	6	0	1	10	1	2
31.5 m	11	10	7	0	0	11	1	2
34.5 m	12	11	7	1	0	12	1	2
37.5 m	13	12	8	0	1	13	1	2
40.5 m	14	13	9	0	0	14	1	2
43.5 m	15	14	9	1	0	15	1	2
46.5 m	16	15	10	0	1	16	1	2
49.5 m	17	16	11	0	0	17	1	2

33 %

Længde på lin-jebelysningen	TruSys LED-modul	Blændstykke	4,5 m grundmodul	3 m grundmodul	1,5 m grundmodul	Min. ophæng-ningspunkter[1]	Tilslut-ningsstykke	Endstykker
6.0 m	2	2	1	0	1	3	1	2
10.5 m	3	4	2	0	1	4	1	2
15.0 m	4	6	3	0	1	6	1	2
19.5 m	5	8	4	0	1	7	1	2
24.0 m	6	10	5	0	1	9	1	2
28.5 m	7	12	6	0	1	10	1	2
33.0 m	8	14	7	0	1	12	1	2
37.5 m	9	16	8	0	1	13	1	2
42.0 m	10	18	9	0	1	15	1	2
46.5 m	11	20	10	0	1	16	1	2
51.0 m	12	22	11	0	1	18	1	2

LED-modul 1,500 mm

Blændstykke 1,500 mm

Alle nævne tal er baseret på en enklet installation; afvigelser fra indholdet i kan forekomme for hver enkelt EAN. For præcis planlægning af dit lysprojekt, kontakt venligst LEDVANCE kundeservice på 43 39 90 00.
[1] Beregning baseret på en afstand på 0,75 m fra start til slut af modulet til det første og det sidste ophængningspunkt. Flere installationssteder max. hver 3 m.

DAMP PROOF ARMATURER

FØRSTEKLASSES BELYSNING OG NEM INSTALLATION – FREMRAGENDE I KRÆVENDE MILJØER

DAMP PROOF SPECIAL

Side 136

D

PERFOR-MANCE CLASS

TIL SPECIELLER APPLIKATIONER
- Fuldkommen forseglet til brug i landbrugsindustrien
- Kan også bruges i ikke overdækkede områder udendørs
- Med den rotérbare montering kan armaturet fastlåses i enhver position til optimal styring af lyset

DAMP PROOF COMPACT IP66

Side 130

D

PERFOR-MANCE CLASS

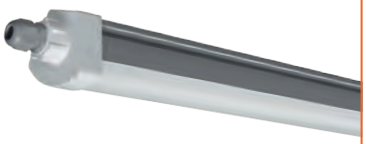

MODERNE DAMP PROOF ARMATUR
- Nem adgang til den elektriske tilslutning via endestykker med Twist & Lock mekanisme
- Flytbart monteringsbeslag i den fulde længde gør installationen let
- Værktøjsfri tilslutning af forsyningskabel samt 3-leder gennem-fortrådning

DAMP PROOF

Side 132

DAMP PROOF

DAMP PROOF DALI

DAMP PROOF 5X GENNEMFORTRÅDNING

DAMP PROOF EMERGENCY

D

PERFOR-MANCE CLASS

KLASSISK DAMP PROOF ARMATUR MED MANGE MULIGHEDER
- Mange anvendelsesmuligheder (on/off, DALI, gennemfortråd-ning, batteripakke til nødbelysning)
- Fleksible med meget tilbehør til montering og nedhængning
- Ingen risiko for beskadeligelse af LED-modulet, da det er fast monteret i skærmen

DAMP PROOF HOUSING

Side 138

PERFOR-MANCE CLASS

DET PERFEKTE VALG TIL RØR
- Bæredygtig løsning med mulighed for udskiftning af rør
- Forfortrådede til nem installation af LED-rør
- Robust armaturhus

DAMP PROOF VALUE

Side 142

D

VALUE CLASS

KLASSISK DESIGN MED GOD FUNKTIONALITET
- Ensartet udsendelse af lys
- Energibesparelser på op til 50% ift. armaturer med lysstofrør
- Nem installation og værktøjsfri tilslutning

DAMP PROOF SLIM VALUE

Side 140

D

VALUE CLASS

SMALT I FORMEN OG I PRISEN
- Homogen lyskvalitet med bred spredningsvinkel
- Enkel installation men monteringsclips som frit kan placeres på hele armaturets længde
- Nem adgang til de elektriske terminaler med snap-on mekanisme på endestykkerne

DET RIGTIGE DAMP PROOF ARMATUR TIL ENHVER LEJLIGHED

Se vores brede sortiment, som kan bruges til næsten alle standardapplikationer: Ud over klassiske versioner omfatter vores sortiment moderne designarmaturer - både i Performance Class og Value Class. Damp Proof Special har enestående ydeevne og er perfekt til krævende miljøer.

LEDVANCE DAMP PROOF ER NEMME AT MONTERE

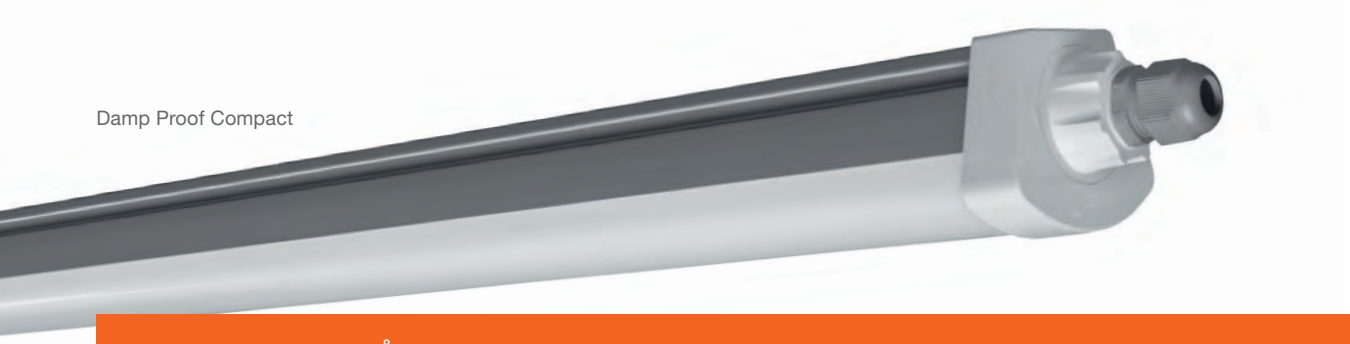

Damp Proof Compact

INSTALLATION PÅ INGEN TID VED BRUG AF DAMP PROOF COMPACT SOM ET EKSEMPEL

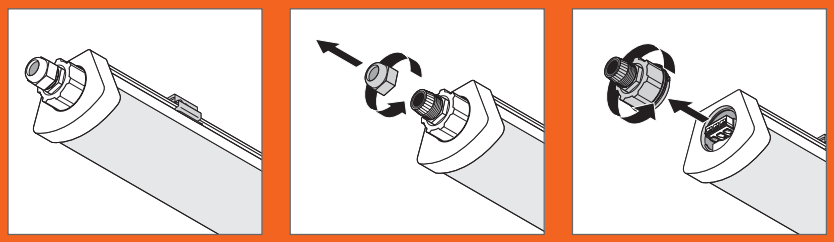

Endestykkerne har Twist & Lock mekanisme til hurtig værktøjsfri tilslutning

OVERBLIK OVER DAMP PROOF GENNEMFORTRÅDNING

	Materiale	Applikation	Levetid[1] Garanti[2]	Enkeltsidet tilslutning	3 x 1.5 mm² gennemfortrådning forinstalleret	5 x 2.5 mm² gennemfortrådning forinstalleret	DALI	Nød-belysnings-funktion
DP Special	PMMA		50.000 t L80 5 år		✓			
DP Compact	PC, Rustfrit stål		50.000 t L70 5 år		✓			
DP Slim Value	PC, Rustfrit stål		30.000 t L70 3 år	✓				
DP LED	PC, Rustfrit stål		50.000 t L70 5 år	✓	Gennemfortrådning mulig[3]	39 W 4.000 K 55 W 4.000 K	✓	✓
DP VALUE	PC, Rustfrit stål		50.000 t L70 3 år	✓	Gennemfortrådning mulig[3]	Gennemfortrådning mulig[3]		
DP Housing	PC, Rustfrit stål		5 år	✓	Gennemfortrådning mulig[3]	Gennemfortrådning mulig[3]		

[1] t [h]: L70/B50 @ 25 °C (Ta) / t [h]: L80/B10 @ 25 °C (Ta) | 2 Se ledvance.dk/garanti for betingelser
[3] Produktet er teknisk udstyret med gennemfortrådning. Yderligere komponenter kan være nødvendige. Se venligst i instruktionsmanualen, hvilket tilbehør der er inkluderet.

DAMP PROOF COMPACT IP66

Damp Proof armatur, gennemfortrådet (L, N, PE)

PRODUKTEGENSKABER

- Armaturhus i polykarbonat med monteringsbeslag i rustfri stål og nedhængningswire og tyverisikringskit
- Gennemfortrådningskabel 3x1,5 mm² er pre-installeret
- Beskyttelsesklasse: IP66
- Omgivelsestemperatur under drift: -30…+50 °C
- Høj lumenpakke: op til 120 lm/W

PRODUKTFORDELE

- Nem adgang til de elektriske terminaler via endestykker med drejnings- og låsemekanisme
- Beslaget kan flyttes hvilket gør at allerede eksisterende skruehuller kan genbruges
- Fast genfortrådning takket være integreret gennemfortrådning
- Værktøjsfri tilslutning af forsyningskabel
- 5 års garanti

APPLIKATIONSOMRÅDER

- Industri og lager
- Parkeringsanlæg og viadukter
- Parkeringsanlæg
- Workshops, samlebånd

UDSTYR/TILBEHØR

- Klemmer i rustfri stål med sikkerheds-skruer medfølger
- Monteringstilbehør medfølger (nedhængningskit, tyverisikringskit)

YDERLIGERE PRODUKTINFORMATION

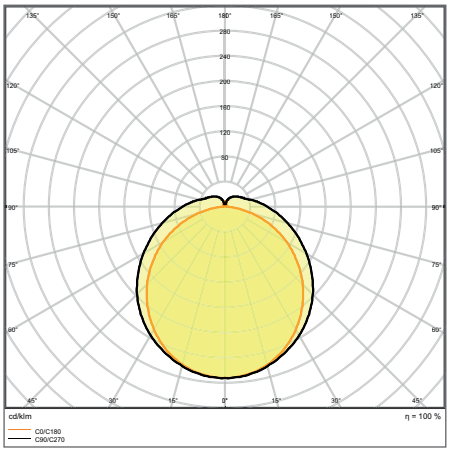

DP COMPACT 1500 55 W 4000K IP66 GR

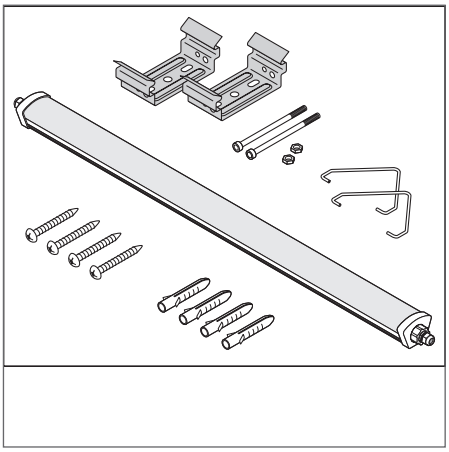

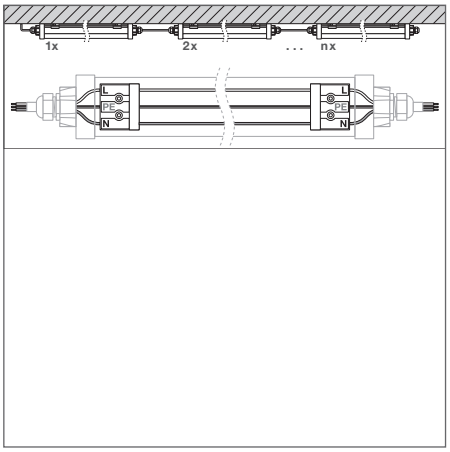

[1] Mere information på www.ledvance.dk/garanti

Billederne i kataloget er kun til illustration. For information om størrelse og farve henvises til produkttabellen.

Produktnavn	Segmentering	El-nr.	EAN-nr.	ERSTATNING FOR	W	lm	lm/W	K	L70 [1]	L80 [1]	°
DP COMPACT 1200 23W/3000K IP66 GR	■	5642008449	4058075**424227**	1x36W FL	23	2600	115	3000	50000	35000	120
DP COMPACT 1200 23 W 4000K IP66 GR	■	5642006823	4058075**210028**	1x36W FL	23	2800	120	4000	50000	35000	120
DP COMPACT 1200 44W/3000K IP66 GR	■	5642008452	4058075**424241**	2x36W FL	44	5100	115	3000	50000	35000	120
DP COMPACT 1200 44 W 4000K IP66 GR	■	5642006836	4058075**210042**	2x36W FL	44	5400	120	4000	50000	35000	120
DP COMPACT 1200 44 W 6500K IP66 GR	■	5642006849	4058075**210066**	2x36W FL	44	5400	120	6500	50000	35000	120
DP COMPACT 1500 31W/3000K IP66 GR	■	5642008465	4058075**424265**	1x58W FL	31	3500	115	3000	50000	35000	120
DP COMPACT 1500 31 W 4000K IP66 GR	■	5642006852	4058075**210080**	1x58W FL	31	3800	120	4000	50000	35000	120
DP COMPACT 1500 55W/3000K IP66 GR	■	5642008478	4058075**424289**	2x58W FL	55	6300	115	3000	50000	35000	120
DP COMPACT 1500 55 W 4000K IP66 GR	■	5642006865	4058075**210103**	2x58W FL	55	6700	120	4000	50000	35000	120
DP COMPACT 1500 55 W 6500K IP66 GR	■	5642006878	4058075**210127**	2x58W FL	55	6700	120	6500	50000	35000	120

Produktnavn	CRI	IK	g	L × B × H [mm] Ø × H [mm]
DP COMPACT 1200 23W/3000K IP66 GR	>80	IK08	1120	1290 x 86 x 68
DP COMPACT 1200 23 W 4000K IP66 GR	>80	IK08	1120	1290 x 86 x 68
DP COMPACT 1200 44W/3000K IP66 GR	>80	IK08	1160	1290 x 86 x 68
DP COMPACT 1200 44 W 4000K IP66 GR	>80	IK08	1160	1290 x 86 x 68
DP COMPACT 1200 44 W 6500K IP66 GR	>80	IK08	1160	1290 x 86 x 68
DP COMPACT 1500 31W/3000K IP66 GR	>80	IK08	1350	1590 x 86 x 68
DP COMPACT 1500 31 W 4000K IP66 GR	>80	IK08	1350	1590 x 86 x 68
DP COMPACT 1500 55W/3000K IP66 GR	>80	IK08	1380	1590 x 86 x 68
DP COMPACT 1500 55 W 4000K IP66 GR	>80	IK08	1380	1590 x 86 x 68
DP COMPACT 1500 55 W 6500K IP66 GR	>80	IK08	1380	1590 x 86 x 68

[1] t [h]: L70/B50 @ 25 °C (Ta) / t [h]: L80/B10 @ 25 °C (Ta)

■ SUPERIOR CLASS ■ PERFORMANCE CLASS ■ VALUE CLASS

DAMP PROOF

Damp Proof armatur

PRODUKTEGENSKABER

- Armaturhus i polykarbonat med monteringsbeslag i rustfri stål og nedhængningswire og tyverisikringskit
- Fås med kontakt, 5 x 2,5 mm² gennemfortådet, som DALI og nødbelysnings 3 t batteri
- Beskyttelsesklasse: IP65
- Omgivelsestemperatur under drift: -30° C til +40° C
- Høj lumenpakke: op til 115 lm/W

PRODUKTFORDELE

- Mange anvendelsesmuligheder (standard, DALI, gennemfortrådet, batteri til sikkerhedsbelysning)
- Monterings-og nedhængningstilbehør medfølger
- D-mærket til montering på overflader med begrænset overflade temperatur
- Energibesparelser på op til 50% (sammenlignet med armaturer der bruger lysstofrør)
- Alle versioner kommer med 5 års garanti, undtaget er nødbelysningsversionerne: 3 år (indbygget 3 timers batteri)

APPLIKATIONSOMRÅDER

- Industri og lager
- Parkeringsanlæg og viadukter
- Parkeringsanlæg
- Workshops, samlebånd

UDSTYR/TILBEHØR

- Klemmer i rustfri stål med sikkerhedsskruer medfølger
- Monteringstilbehør medfølger (nedhængningskit, tyverisikringskit)

YDERLIGERE PRODUKTINFORMATION

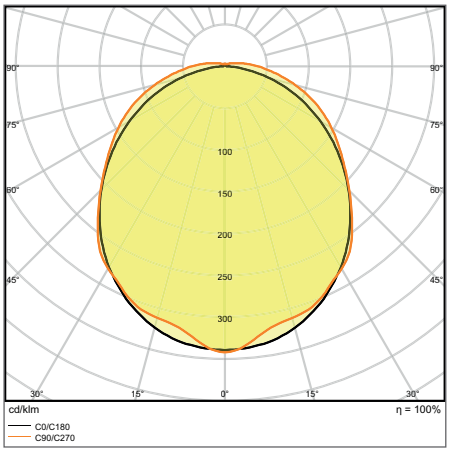

DP 1200 21 W 4000K IP65 GY

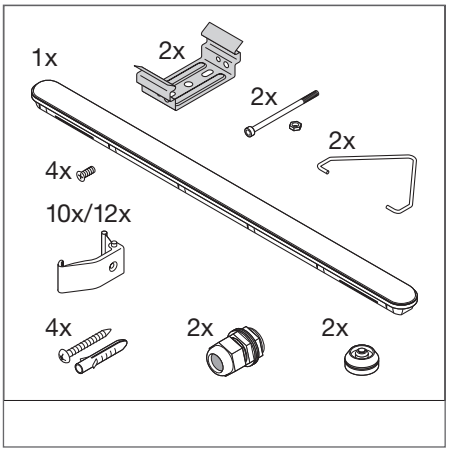

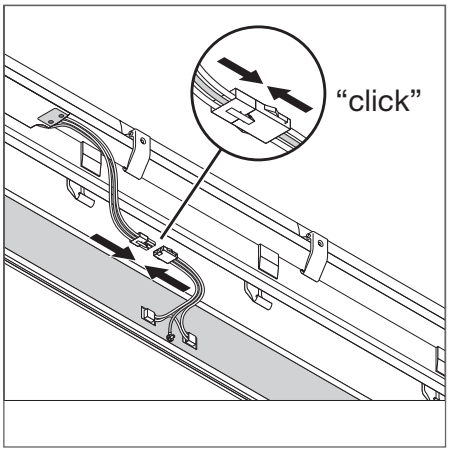

[1] Damp Proof armaturene er certificeret som følgende: On / Off varianter samt varianter med gennemfortrådning: TÜV Süd, DALI varianter: ENEC 25, Emergency varianter: CE.
[2] 5 års garanti gælder kun for standard og DALI varianter. Der ydes 3 års garanti for emergency varianter.

Billederne i kataloget er kun til illustration. For information om størrelse og farve henvises til produkttabellen.

DAMP PROOF

Damp Proof armatur, klassisk variant

Produktnavn	Segmentering	El-nr.	EAN-nr.	ERSTATNING FOR	W	lm	lm/W	K	L70[1]	L80[1]	°	
DP 1200 21 W 4000K IP65 GY	■	5642003758	4058075**079892**	1x36W FL	21	2400	115	4000	50000	35000	105	-
DP 1200 21 W 6500 K IP65 GY	■	5642006881	4058075**218024**	1x36W FL	21	2400	115	6500	50000	35000	105	-
DP 1200 39 W 4000K IP65 GY	■	5642003761	4058075**079915**	2x36W FL	39	4400	115	4000	50000	35000	105	-
DP 1200 39 W 6500K IP65 GY	■	5642003936	4058075**079854**	2x36W FL	39	4400	115	6500	50000	35000	105	-
DP 1500 30 W 4000K IP65 GY	■	5642003774	4058075**079939**	1x58W FL	30	3500	115	4000	50000	35000	105	-
DP 1500 30 W 6500 K IP65 GY	■	5642006894	4058075**218048**	1x58W FL	30	3500	115	6500	50000	35000	105	-
DP 1500 55 W 4000K IP65 GY	■	5642003787	4058075**079953**	2x58W FL	55	6400	115	4000	50000	35000	105	-
DP 1500 55 W 6500K IP65 GY	■	5642003949	4058075**079878**	2x58W FL	55	6400	115	6500	50000	35000	105	-
DP DALI 1200 21 W 4000 K IP65 GY	■	5642005552	4058075**130913**	1x36W FL	21	2400	115	4000	50000	35000	105	DALI
DP DALI 1200 21 W 6500 K IP65 GY	■	5642006904	4058075**218062**	1x36W FL	21	2400	115	6500	50000	35000	105	DALI
DP DALI 1200 39 W 4000 K IP65 GY	■	5642005565	4058075**130937**	2x36W FL	39	4400	115	4000	50000	35000	105	DALI
DP DALI 1200 39 W 6500 K IP65 GY	■	5642006920	4058075**210141**	2x36W FL	39	4400	115	6500	50000	35000	105	DALI
DP DALI 1500 30 W 4000 K IP65 GY	■	5642005578	4058075**130975**	1x58W FL	30	3500	115	4000	50000	35000	105	DALI
DP DALI 1500 30 W 6500 K IP65 GY	■	5642006917	4058075**218086**	1x58W FL	30	3500	115	6500	50000	35000	105	DALI
DP DALI 1500 55 W 4000 K IP65 GY	■	5642005581	4058075**130999**	2x58W FL	55	6400	115	4000	50000	35000	105	DALI
DP DALI 1500 55 W 6500 K IP65 GY	■	5642006933	4058075**210165**	2x58W FL	55	6400	115	6500	50000	35000	105	DALI

Produktnavn	CRI	IK	g	L × B × H [mm] Ø × H [mm]
DP 1200 21 W 4000K IP65 GY	>80	IK08	1650	1200 x 95 x 78
DP 1200 21 W 6500 K IP65 GY	>80	IK08	1650	1200 x 95 x 78
DP 1200 39 W 4000K IP65 GY	>80	IK08	1650	1200 x 95 x 78
DP 1200 39 W 6500K IP65 GY	>80	IK08	1650	1200 x 95 x 78
DP 1500 30 W 4000K IP65 GY	>80	IK08	2300	1500 x 95 x 78
DP 1500 30 W 6500 K IP65 GY	>80	IK08	2300	1500 x 95 x 78
DP 1500 55 W 4000K IP65 GY	>80	IK08	2300	1500 x 95 x 78
DP 1500 55 W 6500K IP65 GY	>80	IK08	2300	1500 x 95 x 78
DP DALI 1200 21 W 4000 K IP65 GY	>80	IK08	1650	1200 x 95 x 78
DP DALI 1200 21 W 6500 K IP65 GY	>80	IK08	1650	1200 x 95 x 78
DP DALI 1200 39 W 4000 K IP65 GY	>80	IK08	1650	1200 x 95 x 78
DP DALI 1200 39 W 6500 K IP65 GY	>80	IK08	1650	1200 x 95 x 78
DP DALI 1500 30 W 4000 K IP65 GY	>80	IK08	2300	1500 x 95 x 78
DP DALI 1500 30 W 6500 K IP65 GY	>80	IK08	2300	1500 x 95 x 78
DP DALI 1500 55 W 4000 K IP65 GY	>80	IK08	2300	1500 x 95 x 78
DP DALI 1500 55 W 6500 K IP65 GY	>80	IK08	2300	1500 x 95 x 78

DAMP PROOF 5x GENNEMFORTRÅDNING

Damp Proof armatur, klassisk design med 5 x 2,5 mm² gennemfortrådning

Produktnavn	Segmentering	El-nr.	EAN-nr.	ERSTATNING FOR	W	lm	lm/W	K	L70[1]	L80[1]	°
DP 5x TH 39 W 4000 K IP65 GY	■	5642007505	4058075**319240**	2x36W FL	39	4400	115	4000	50000	35000	105
DP 5x TH 55 W 4000 K IP65 GY	■	5642007518	4058075**319325**	2x58W FL	55	6400	115	4000	50000	35000	105

Produktnavn	CRI	IK	g	L × B × H [mm] Ø × H [mm]
DP 5x TH 39 W 4000 K IP65 GY	>80	IK08	1839	1200 x 95 x 78
DP 5x TH 55 W 4000 K IP65 GY	>80	IK08	2539	1500 x 95 x 78

[1] t [h]: L70/B50 @ 25 °C (Ta) / t [h]: L80/B10 @ 25 °C (Ta)

■ SUPERIOR CLASS ■ PERFORMANCE CLASS ■ VALUE CLASS

DAMP PROOF EMERGENCY

Damp Proof armatur, klassisk form med integreret nødbelysningsfunktion

Produktnavn	Segmentering	El-nr.	EAN-nr.	ERSTATNING FOR	W	lm	lm/W	K	L70 [1]	L80 [1]	°
DAMP PROOF EM 1200 21 W 4000 K AT 3H	■	5642006946	4058075**203969**	1x36W FL	21	2400	115	4000	50000	35000	105
DAMP PROOF EM 1200 39 W 4000 K AT 3H	■	5642006959	4058075**203983**	2x36W FL	39	4400	115	4000	50000	35000	105
DAMP PROOF EM 1200 39 W 6500 K AT 3H	■	5642006962	4058075**204003**	2x36W FL	39	4400	115	6500	50000	35000	105
DAMP PROOF EM 1500 30 W 4000 K AT 3H	■	5642006975	4058075**204027**	1x58W FL	30	3500	115	4000	50000	35000	105
DAMP PROOF EM 1500 55 W 4000 K AT 3H	■	5642006988	4058075**204041**	2x58W FL	55	6400	115	4000	50000	35000	105
DAMP PROOF EM 1500 55 W 6500 K AT 3H	■	5642006991	4058075**204065**	2x58W FL	55	6400	115	6500	50000	35000	105

Produktnavn	CRI	IK	g	L × B × H [mm] Ø × H [mm]
DAMP PROOF EM 1200 21 W 4000 K AT 3H	>80	IK08	2150	1200 x 95 x 78
DAMP PROOF EM 1200 39 W 4000 K AT 3H	>80	IK08	2150	1200 x 95 x 78
DAMP PROOF EM 1200 39 W 6500 K AT 3H	>80	IK08	2150	1200 x 95 x 78
DAMP PROOF EM 1500 30 W 4000 K AT 3H	>80	IK08	2800	1500 x 95 x 78
DAMP PROOF EM 1500 55 W 4000 K AT 3H	>80	IK08	2800	1500 x 95 x 78
DAMP PROOF EM 1500 55 W 6500 K AT 3H	>80	IK08	2800	1500 x 95 x 78

EGENSKABER VED NØDBELYSNING

Produktnavn	Levetid på batteri under nødbelysningsdrift	Nødbelysningstype drift test	Nødbelysningstype alm. drift	Lysudbytte under nødebelysningsdrift	Batteritype
DAMP PROOF EM 1200 21 W 4000 K AT 3H	3 t	Automatisk	Vedligeholdt/ikke vedligeholdt	500 lm	LiFePO4
DAMP PROOF EM 1200 39 W 4000 K AT 3H	3 t	Automatisk	Vedligeholdt/ikke vedligeholdt	500 lm	LiFePO4
DAMP PROOF EM 1200 39 W 6500 K AT 3H	3 t	Automatisk	Vedligeholdt/ikke vedligeholdt	500 lm	LiFePO4
DAMP PROOF EM 1500 30 W 4000 K AT 3H	3 t	Automatisk	Vedligeholdt/ikke vedligeholdt	500 lm	LiFePO4
DAMP PROOF EM 1500 55 W 4000 K AT 3H	3 t	Automatisk	Vedligeholdt/ikke vedligeholdt	500 lm	LiFePO4
DAMP PROOF EM 1500 55 W 6500 K AT 3H	3 t	Automatisk	Vedligeholdt/ikke vedligeholdt	500 lm	LiFePO4

[1] t [h]: L70/B50 @ 25 °C (Ta) / t [h]: L80/B10 @ 25 °C (Ta)

■ SUPERIOR CLASS ■ PERFORMANCE CLASS ■ VALUE CLASS

DAMP PROOF SPECIAL

Fugtbeskyttet armatur med ekstra høj IP-klasse, modstandsdygtig mod amoniak og til udendørs anvendelse

PRODUKTEGENSKABER

- Forseglet armaturhus i PMMA
- Modstandsdygtig overfor ammoniak
- Beskyttelsesklasse: IP67 (DIN EN 60529), IP69K (ISO 20653:2013)
- Gennemfortrådningskabel er pre-installeret i armaturet

PRODUKTFORDELE

- Komplet forseglet til brug ved anvendelse i landbruget
- Kan også anvendes udendørs
- Den rotérbare montering gør at lyset på armaturet kan styres i den ønskede retning
- Nem montering da monteringsbeslag kan placeres frit på armaturet
- 5 års garanti

APPLIKATIONSOMRÅDER

- Fødevareindustri
- Parkeringpladser og fodgængertuneller
- Parkeringsanlæg
- Workshops, samlebånd

YDERLIGERE PRODUKTINFORMATION

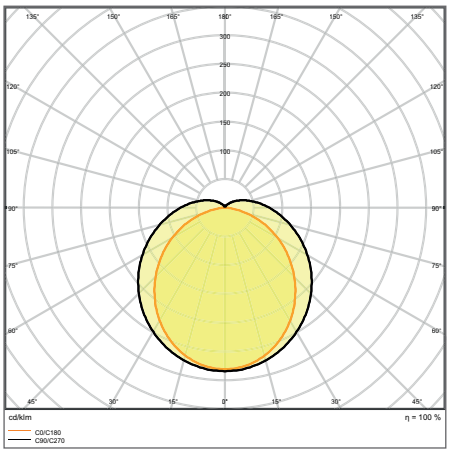

DP SPECIAL 1500 50 W 4000 K WT IP67

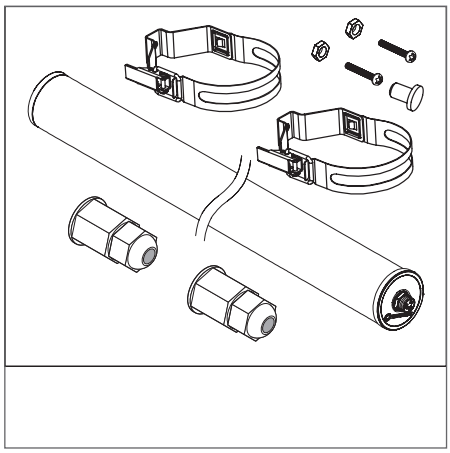

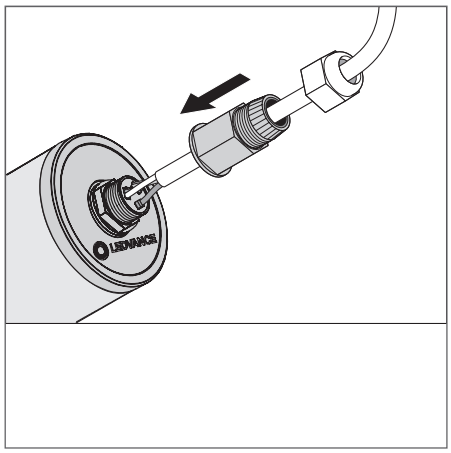

[1] Mere information på www.ledvance.dk/garanti

Billederne i kataloget er kun til illustration. For information om størrelse og farve henvises til produkttabellen.

	Produktnavn	Segmentering	El-nr.	EAN-nr.	ERSTATNING FOR	W	lm	lm/W	K	L70 [1]	L80 [1]	°
NYHED	DP SPECIAL 1200 22 W 4000 K WT IP67	■	5642009040	4058075**452114**	2x58W FL	22	2800	130	4000	80000	50000	120
NYHED	DP SPECIAL 1200 42 W 4000 K WT IP67	■	5642009053	4058075**452152**	2x58W FL	42	5500	130	4000	80000	50000	120
NYHED	DP SPECIAL 1500 30 W 4000 K WT IP67	■	5642009066	4058075**452138**	2x58W FL	30	3900	130	4000	80000	50000	120
NYHED	DP SPECIAL 1500 50 W 4000 K WT IP67	■	5642009079	4058075**452176**	2x58W FL	50	6500	130	4000	80000	50000	120

	Produktnavn	CRI	FLIMMER VÆRDI	IK	g	L × B × H [mm] Ø × H [mm]
NYHED	DP SPECIAL 1200 22 W 4000 K WT IP67	≥80	≤1 %	IK06	1130	74 x 82
NYHED	DP SPECIAL 1200 42 W 4000 K WT IP67	≥80	≤1 %	IK06	1130	74 x 82
NYHED	DP SPECIAL 1500 30 W 4000 K WT IP67	≥80	≤1 %	IK06	1420	74 x 82
NYHED	DP SPECIAL 1500 50 W 4000 K WT IP67	≥80	≤1 %	IK06	1460	74 x 82

[1] t [h]: L70/B50 @ 25 °C (Ta) / t [h]: L80/B10 @ 25 °C (Ta)

■ SUPERIOR CLASS ■ PERFORMANCE CLASS ■ VALUE CLASS

DAMP PROOF HOUSING

Damp Proof armatur til T8 LED-rør

LEDVANCE 5 års garanti[1] IP65

PRODUKTEGENSKABER

- Armaturhus i robust polykarbonat (PC), grå
- Velegnet til SubstiTUBE EM/UN og SubstiTUBE Connected
- Armaturhus, til enten 1 eller 2 T8 LED-rør
- Beskyttelsesklasse: IP65
- IK-klasse: IK08

PRODUKTFORDELE

- Bæredygtig løsning med udskiftelige lyskilder
- Forfortrådet til nem installation af LED-rør AC
- Robust armaturhus
- Nem og hurtig installation
- 5 års garanti

UDSTYR/TILBEHØR

- Alt nødvendigt tilbehør medfølger

Produktnavn	Segmentering	El-nr.	EAN-nr.		IK		L × B × H [mm] Ø × H [mm]
DP HOUSING 600 1x Lamp IP65	■	5642007741	4058075**312395**	105	IK08	600	651 x 64 x 75
DP HOUSING 600 2x Lamp IP65	■	5642007754	4058075**312418**	105	IK08	850	651 x 103 x 75
DP HOUSING 1200 1x Lamp IP65	■	5642007767	4058075**312432**	105	IK08	1000	1261 x 64 x 75
DP HOUSING 1200 2x Lamp IP65	■	5642007770	4058075**312456**	105	IK08	1300	1261 x 103 x 75
DP HOUSING 1500 1x Lamp IP65	■	5642007783	4058075**312470**	105	IK08	1300	1561 x 64 x 75
DP HOUSING 1500 2x Lamp IP65	■	5642007796	4058075**312494**	105	IK08	1850	1561 x 103 x 75

[1] Mere information på www.ledvance.dk/garanti

Billederne i kataloget er kun til illustration. For information om størrelse og farve henvises til produkttabellen.

■ SUPERIOR CLASS ■ PERFORMANCE CLASS ■ VALUE CLASS

DAMP PROOF SLIM VALUE

Damp Proof armatur med slankt armaturhus

D

LEDVANCE 3 års garanti[1]

IP65

PRODUKTEGENSKABER

- Armaturhus i polykarbonat med monteringsbeslag i rustfri stål og nedhængningswire og tyverisikringskit
- Beskyttelsesklasse: IP65
- Spredningsvinkel: 120°
- Høj lumenpakke: op til 110 lm/W

PRODUKTFORDELE

- Homogen lyskvalitet med bred spredningsvinkel
- Nem montering da monteringsbeslag kan placeres frit på armaturet
- Nem adgang til de elektriske terminaler via endestykker med drejnings- og låsemekanisme
- Elegant, slankt design
- Værktøjsfri elektrisk forbindelse takket være fjederterminal

APPLIKATIONSOMRÅDER

- Industri og lager
- Parkeringpladser og fodgængertuneller
- Parkeringsanlæg
- Workshops, samlebånd

UDSTYR/TILBEHØR

- Klemmer i rustfri stål med sikkerheds-skruer medfølger
- Monteringstilbehør medfølger (nedhængningskit, tyverisikringskit)

YDERLIGERE PRODUKTINFORMATION

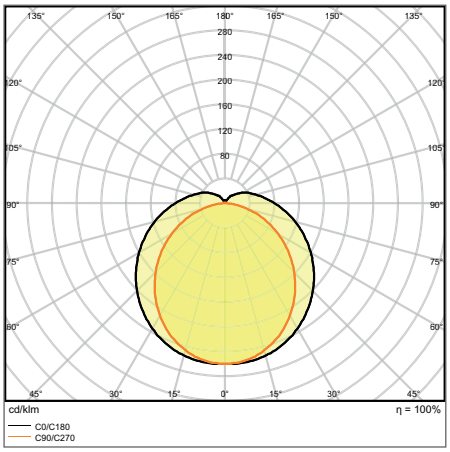

DP SLIM VALUE 1500 50 W 4000 K IP65 GY

[1] Mere information på www.ledvance.dk/garanti

Billederne i kataloget er kun til illustration. For information om størrelse og farve henvises til produkttabellen.

Produktnavn	Segmentering	El-nr.	EAN-nr.	ERSTATNING FOR	W	lm	lm/W	K	L70[1]	L80[1]	°
DP SLIM VALUE 1200 36 W 4000 K IP65 GY	■	5642003606	4058075**066458**	2x36W FL	36	4000	110	4000	30000	27000	120
DP SLIM VALUE 1200 36 W 6500 K IP65 GY	■	5642003619	4058075**066472**	2x36W FL	36	4000	110	6500	30000	27000	120
DP SLIM VALUE 1500 50 W 4000 K IP65 GY	■	5642003622	4058075**066496**	2x58W FL	50	5500	110	4000	30000	27000	120
DP SLIM VALUE 1500 50 W 6500 K IP65 GY	■	5642003635	4058075**066519**	2x58W FL	50	5500	110	6500	30000	27000	120

Produktnavn	CRI	IK	L × B × H [mm] Ø × H [mm]
DP SLIM VALUE 1200 36 W 4000 K IP65 GY	>80	IK08	1200 x 35 x 48
DP SLIM VALUE 1200 36 W 6500 K IP65 GY	>80	IK08	1200 x 35 x 48
DP SLIM VALUE 1500 50 W 4000 K IP65 GY	>80	IK08	1500 x 35 x 48
DP SLIM VALUE 1500 50 W 6500 K IP65 GY	>80	IK08	1500 x 35 x 48

[1] t [h]: L70/B50 @ 25 °C (Ta) / t [h]: L80/B10 @ 25 °C (Ta)

■ SUPERIOR CLASS ■ PERFORMANCE CLASS ■ VALUE CLASS

DAMP PROOF VALUE

Damp Proof armatur, klassisk design

D

LEDVANCE 3 års garanti[1]

IP65

PRODUKTEGENSKABER

- Høj lumenpakke: op til 120 lm/W
- Beskyttelsesklasse: IP65
- Spredningsvinkel: 115°
- Gennemfortrådning er mulig
- Armaturhus i polykarbonat

PRODUKTFORDELE

- Jævn lysfordeling
- Energibesparelser på op til 50% (sammenlignet med armaturer med lysstofrør)
- Nem og værktøjsfri installation
- 3 års garanti

APPLIKATIONSOMRÅDER

- Industri og lager
- Parkeringpladser og fodgængertuneller
- Parkeringsanlæg
- Workshops, samlebånd

UDSTYR/TILBEHØR

- Klemmer i rustfri stål med sikkerheds-skruer medfølger
- Monteringstilbehør medfølger (nedhængningskit, tyverisikringskit)

YDERLIGERE PRODUKTINFORMATION

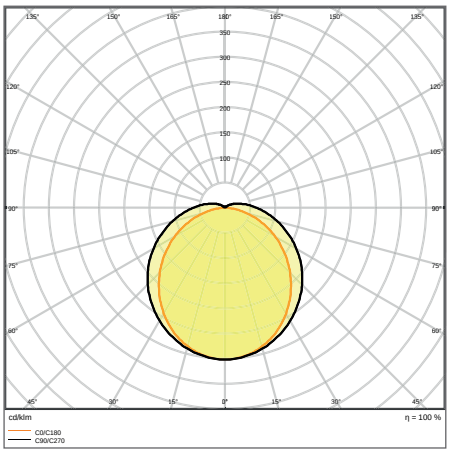

DP VAL 1800 70 W 4000 K IP65

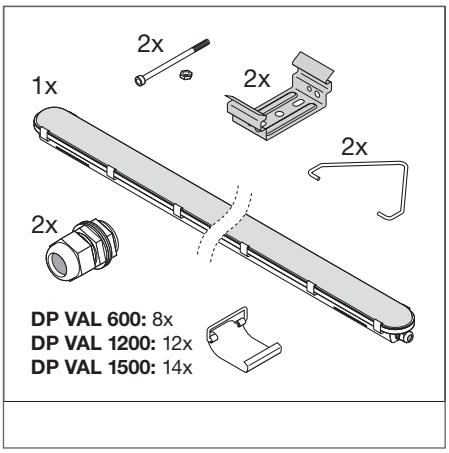

[1] Mere information på www.ledvance.dk/garanti

Billederne i kataloget er kun til illustration. For information om størrelse og farve henvises til produkttabellen.

Produktnavn	Segmentering	El-nr.	EAN-nr.	ERSTATNING FOR	W	lm	lm/W	K	L70 [1]	°
DP VAL 600 9 W 4000 K IP65	■	5642007602	4058075**300705**	1x18W FL	9	1080	120	4000	50000	115
DP VAL 600 18 W 4000 K IP65	■	5642007615	4058075**300743**	2x18W FL	18	2160	120	4000	50000	115
DP VAL 1200 20 W 4000 K IP65	■	5642007628	4058075**300781**	1x36W FL	20	2400	120	4000	50000	115
DP VAL 1200 40 W 4000 K IP65	■	5642007631	4058075**300828**	2x36W FL	40	4800	120	4000	50000	115
DP VAL 1500 25 W 4000 K IP65	■	5642007644	4058075**300866**	1x58W FL	25	3000	120	4000	50000	115
DP VAL 1500 50 W 4000 K IP65	■	5642007657	4058075**300903**	2x58W FL	50	6000	120	4000	50000	115

Produktnavn	CRI	IK	g	L × B × H [mm] Ø × H [mm]
DP VAL 600 9 W 4000 K IP65	>80	IK08	635	600 x 77 x 66
DP VAL 600 18 W 4000 K IP65	>80	IK08	655	600 x 77 x 66
DP VAL 1200 20 W 4000 K IP65	>80	IK08	1485	1200 x 77 x 66
DP VAL 1200 40 W 4000 K IP65	>80	IK08	1485	1200 x 77 x 66
DP VAL 1500 25 W 4000 K IP65	>80	IK08	2000	1500 x 77 x 66
DP VAL 1500 50 W 4000 K IP65	>80	IK08	2000	1500 x 77 x 66

[1] t [h]: L70/B50 @ 25 °C (Ta) / t [h]: L80/B10 @ 25 °C (Ta)

■ SUPERIOR CLASS ■ PERFORMANCE CLASS ■ VALUE CLASS

HIGH BAY ARMATURER

HØJ EFFEKTIVITET OG OPTIMAL LYSKVALITET

HIGH BAY DALI

Side 146

HIGH BAY DALI
HIGH BAY DALI CLO

PERFOR-MANCE CLASS

EFFEKTIV OG NEM AT INSTALLERE, DALI MED CLO*
- Høj kompatibilitet grundet DALI 2 certificering
- D-mærket gør armaturet velegnet til brug i områder med forhøjet risiko for brand
- Lav flimmer med speciel elektronisk forkobling (ECG)

* CLO = Constant Lumen Output

HIGH BAY DALI TILBEHØR

Side 150

HIGH BAY DALI BESLAG
HIGH BAY DALI REFLEKTOR
HIGH BAY DALI REFRAKTOR

TILBEHØR TIL OPTIMAL LYSKVALITET
- Højkvalitets reflektor i aluminium eller refraktor i polykarbonat til værkstøjsfri montering med en spredningsvinkel på 70°/80°
- Robust beslag i stål, kan drejes +/-90°

HIGH BAY

Side 152

HIGH BAY GEN 3

PERFOR-MANCE CLASS

TIL HØJE BELYSNINGSKRAV
- Høj effektivitet
- Forskellige versioner til loftshøjder fra 6 m til 14 m
- Lav flimmer med speciel elektronisk forkobling (ECG)

HIGH BAY TILBEHØR

Side 154

HIGH BAY BESLAG
HIGH BAY REFLEKTOR
HIGH BAY REFRAKTOR

TILBEHØR TIL OPTIMAL LYSKVALITET
- Højkvalitets reflektor i aluminium eller refraktor i polykarbonat til værkstøjsfri montering med en spredningsvinkel på 65°/90°
- Robust beslag i stål, kan drejes +/-90°

HIGH BAY VALUE

Side 156

HIGH BAY VALUE

VALUE CLASS

GOD BELYSNING TIL HVERDAGEN
- Meget god homogen lysfordeling med diffust cover i tempereret glas
- Optimeret vægt og størrelse
- Moderne og eksklusivt LEDVANCE design

HIGH BAY VALUE TILBEHØR

Side 158

HIGH BAY VALUE REFLEKTOR
HIGH BAY VALUE BESLAG

TILBEHØR TIL OPTIMAL LYSKVALITET
- Højkvalitets reflektor i aluminium til montering med en spredningsvinkel på 80°
- Robust beslag i stål, kan drejes +/-60°

ÆGTE PROFESSIONELLE – HIGH BAY DALI

HIGH BAY DALI CLO: HØJ ENERGIEFFEKTIVITET MED KONSTANT LYSSTRØM

- CLO version med konstant lysstrøm grundet konstant lysudbytte i hele armaturets levetid
- Høj kompatibilitet med LMS (light management systems), dæmpere og sensorer med DALI 2.0 interface
- Attraktiv effektivitet på op til 140 lm/W

KONSTANT LYSUDBYTTE I HELE LEVETIDEN PÅ 50.000 TIMER – HIGH BAY DALI CLO* VERSIONEN

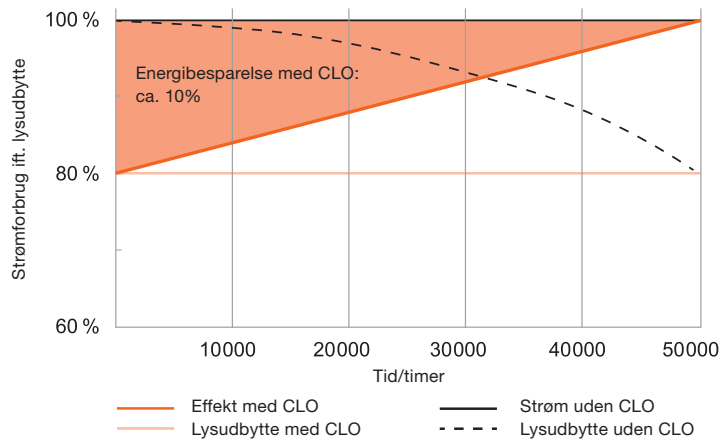

*CLO = Constant Lumen Output

Refraktor

Reflektor

TILBEHØR TIL ØGET LYSKVALITET:

- Polykarbonat refraktor til yderligere indirekte belysning og attraktiv belysningseffekt i udvalgte anvendelser (spredningsvinkel 70° eller 80°)
- 80° reflektor i aluminium til belysning med øget visuel komfort – også velegnet til høje loftshøjder

VIDSTE DU?
Både refraktor og reflektor har et enkelt click-in til installation

NYT: FORENKLET INSTALLATION OG VIDERESLØJFNING

Forenklet installation:
- Nem adgang til tilslutningsdåse
- Tilslutning sker med værktøjsfrie fjederterminaler.

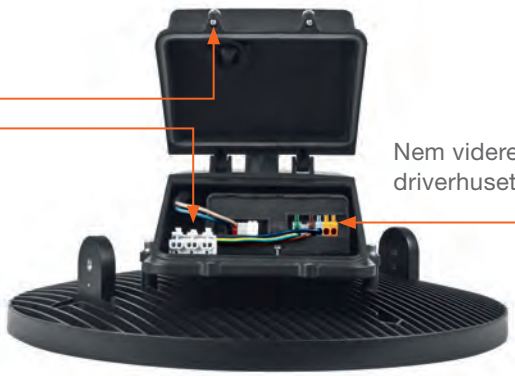

Nem videresløjfning grundet fordybning i driverhuset og fjederterminaler til to sæt kabler

HIGH BAY DALI

High Bay armatur med DALI interface

PRODUKTEGENSKABER

- Robust armaturhus i aluminum med integreret sløjfedåse, PC cover i høj kvalitet
- Omgivelsestemperatur under drift: -30…+50 °C
- Høj lumenpakke: op til 140 lm/W
- Gennemfortrådning er mulig, PG forskruninger medfølger
- Reflektor og refraktor er tilgængelig som tilbehør til optimalt retningsbestemt lys

PRODUKTFORDELE

- Høj kompatibilitet takket være DALI 2 certificering
- D-mærket til montering på overflader med begrænset overflade temperatur
- Lav flimmer med speciel elektronisk forkobling
- DALI 2.0 interface til dæmpning og sensordrift
- Nem elektrisk tilslutning på grund af trykknappens forbindelse

APPLIKATIONSOMRÅDER

- Erstatning for High Bay armaturer med kviksølvdamplamper eller metalhalogen-lyskilder
- Lagre og logistikhaller
- Industri
- Højt loft (fx i indkøbscentre, lufthavne, erhvervsbygninger, lobbyer)

UDSTYR/TILBEHØR

- Monteringskrog medfølger
- Monteringsbeslag og reflektorer fås som separat tilbehør*

YDERLIGERE PRODUKTINFORMATION

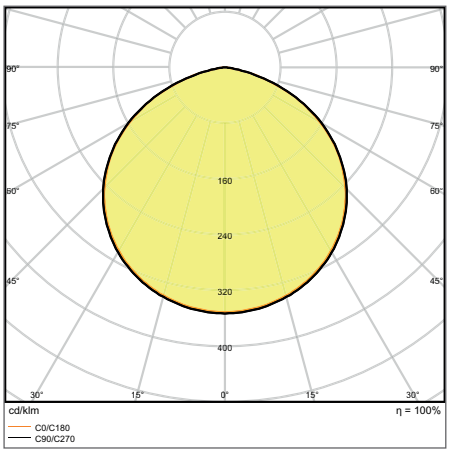

HB DALI 155 W 4000 K 115 DEG IP65 BK

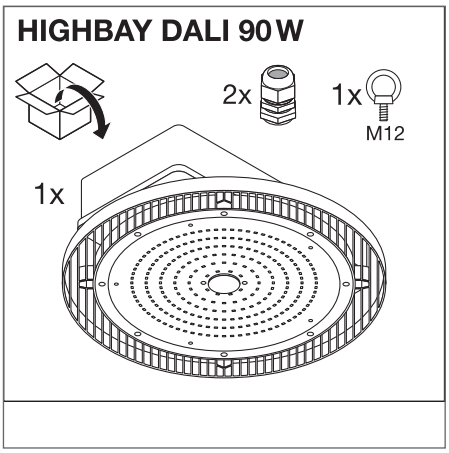

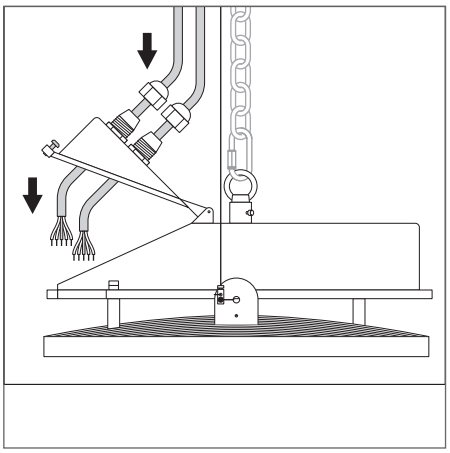

* Bemærk: tilgængelig som ekstra tilbehør
[1] Mere information på www.ledvance.dk/garanti

Billederne i kataloget er kun til illustration. For information om størrelse og farve henvises til produkttabellen.

Produktnavn	Segmentering	El-nr.	EAN-nr.	ERSTAT-NING FOR	W	lm	lm/W	K	L70 [1]	L80 [1]	°	
HB DALI 90 W 4000 K 115 DEG IP65 BK	■	5641000558	4058075**130685**	250W HID	90	13000	140	4000	80000	50000	115	DALI
HB DALI 155 W 4000 K 115 DEG IP65 BK	■	5641000561	4058075**130678**	400W HID	155	22000	140	4000	80000	50000	115	DALI

Produktnavn	CRI	FLIMMER VÆRDI	IK	g	L × B × H [mm] Ø × H [mm]
HB DALI 90 W 4000 K 115 DEG IP65 BK	>80	<10 %	IK08	3170	330 x 130
HB DALI 155 W 4000 K 115 DEG IP65 BK	>80	<10 %	IK08	4985	360 x 131

[1] t [h]: L70/B50 @ 25 °C (Ta) / t [h]: L80/B10 @ 25 °C (Ta)

■ SUPERIOR CLASS ■ PERFORMANCE CLASS ■ VALUE CLASS

HIGH BAY DALI CONSTANT LUMEN OUTPUT

High Bay armatur med DALI interface og konstant lumen funktion

PRODUKTEGENSKABER

- Robust armaturhus i aluminum med integreret sløjfedåse, PC cover i høj kvalitet
- Lysstrømmen (lumen) justeres gennem hele levetiden (holdes konstant)
- Omgivelsestemperaturer under drift: -30…+50 °C
- Videresløjfning i driver er mulig
- Reflektor og refraktor er tilgængelig som tilbehør for optimalt retningsbestemt lys

PRODUKTFORDELE

- Den konstante lysstrøm igennem hele levetiden giver store energibesparelser
- Energibesparelser på op 90% sammenlignet med konventionelle high bay armaturer
- D-mærket til montering på overflader med begrænset overflade temperatur
- Lav flimmer med speciel elektronisk forkobling
- DALI 2.0 interface til dæmpning og sensordrift

APPLIKATIONSOMRÅDER

- Erstatning for High Bay armaturer med kviksølvdamplamper eller metalhalogen-lyskilder
- Lagerbygninger
- Logistikhaller
- Industri
- Højt loft (fx i indkøbscentre, lufthavne, erhvervsbygninger, lobbyer)

UDSTYR/TILBEHØR

- Monteringskrog medfølger
- Monteringsbeslag og reflektorer fås som separat tilbehør*

YDERLIGERE PRODUKTINFORMATION

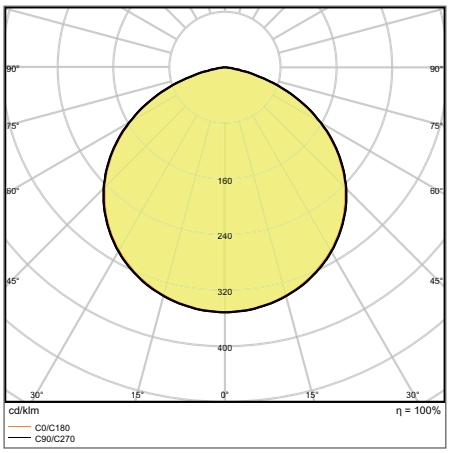

HB DALI CLO 155 W 4000 K 115 DEG IP65 BK

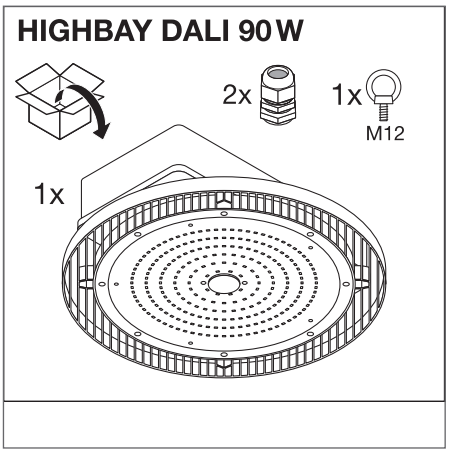

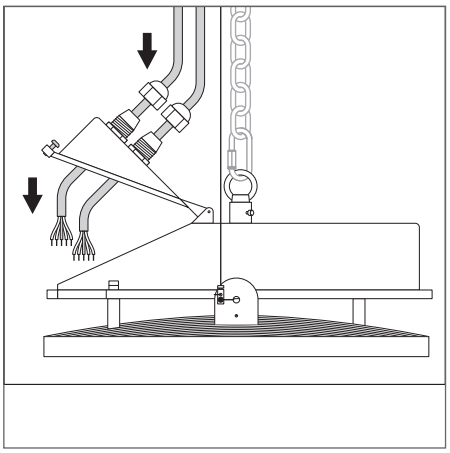

* Bemærk: tilgængelig som ekstra tilbehør
[1] Mere information på www.ledvance.dk/garanti

Billederne i kataloget er kun til illustration. For information om størrelse og farve henvises til produkttabellen.

Produktnavn	Segmentering	El-nr.	EAN-nr.	ERSTATNING FOR	W	lm	lm/W	K	°		
HB DALI CLO 90 W 4000 K 115 DEG IP65 BK	■	5641000574	4058075**130661**	250W HID	75…90	10500	115	4000	115	DALI
HB DALI CLO 155 W 4000 K 115 DEG IP65 BK	■	5641000587	4058075**130654**	400W HID	125…155	17500	115	4000	115	DALI

Produktnavn	CRI	FLIMMER VÆRDI	IK	g	L × B × H [mm] Ø × H [mm]
HB DALI CLO 90 W 4000 K 115 DEG IP65 BK	>80	<10 %	IK08	3170	330 x 130
HB DALI CLO 155 W 4000 K 115 DEG IP65 BK	>80	<10 %	IK08	4985	360 x 131

■ SUPERIOR CLASS ■ PERFORMANCE CLASS ■ VALUE CLASS

LEDVANCE 2 års garanti [1]

HIGH BAY DALI TILBEHØR

Reflektorer, refraktorer og installationstilbehør til High Bay DALI armaturer

1

2

3

- DALI reflektor:
  Reflektor i 2 forskellige diametre fremstillet i højkvalitets aluminium og med sikkerhedswire
- DALI refraktor:
  PC refraktor i 2 diametre - 413 mm 80° + 480 mm 70°, sikkerhedskabel medfølger
- DALI beslag: sort stålbeslag, justérbar kipvinkel +/- 90°

Produktnavn	El-nr.	EAN-nr.	L x B x H [mm] Ø x H [mm]	MATE-RIALE	FARVE			No.
HB DALI REFLECTOR 90 W 80 DEG SI	5649002833	4058075**157453**	406 x 204	Aluminium	Sølv	80	0	1
HB DALI REFLECTOR 155 W 80 DEG SI	5649002846	4058075**157477**	472 x 224	Aluminium	Sølv	80	0	1
HB DALI REFRACTOR 90 W 80DEG CL	5649003751	4058075**305922**	413 x 259	Polykarbonat (PC)	-	80	0	2
HB DALI REFRACTOR 155 W 70DEG CL	5649003764	4058075**305939**	480 x 295	Polykarbonat (PC)	-	70	0	2
HB DALI BRACKET 90 W	5649002859	4058075**157484**	263 x 213 x 40	Stål	Sort	-	1	3
HB DALI BRACKET 155 W	5649002862	4058075**157507**	277 x 233 x 40	Stål	Sort	-	1	3

[1] Mere information på www.ledvance.dk/garanti

Billederne i kataloget er kun til illustration. For information om størrelse og farve henvises til produkttabellen.

HIGH BAY PERFORMANCE

High Bay armatur med op til 140 lm/W og attraktiv UGR

PRODUKTEGENSKABER

- Robust aluminium armaturhus med 1,5 meter 3 x 1,5 mm² kabel, PC cover i høj kvalitet
- Omgivelsestemperatur under drift: -30…+50 °C
- Høj lumenpakke: op til 140 lm/W
- Monteringskrog til nedhængt installation medfølger. Med separat beslag kan armaturet påbygges.
- Beskyttelsesklasse: IP65

PRODUKTFORDELE

- Høj lysstrøm
- Kan anvendes ved loftshøjder fra 6 - 14 meter
- Lav flimmer med speciel elektronisk forkobling
- D-mærket til montering på overflader med begrænset overflade temperatur
- 5 års garanti

APPLIKATIONSOMRÅDER

- Erstatning for High Bay armaturer med kviksølvdamplamper eller metalhalogen-lyskilder
- Lagre og logistikhaller
- Industri
- Højt loft (fx i indkøbscentre, lufthavne, erhvervsbygninger, lobbyer)

UDSTYR/TILBEHØR

- Monteringskrog medfølger
- Monteringsbeslag, reflektorer og refraktorer fås som separat tilbehør*

YDERLIGERE PRODUKTINFORMATION

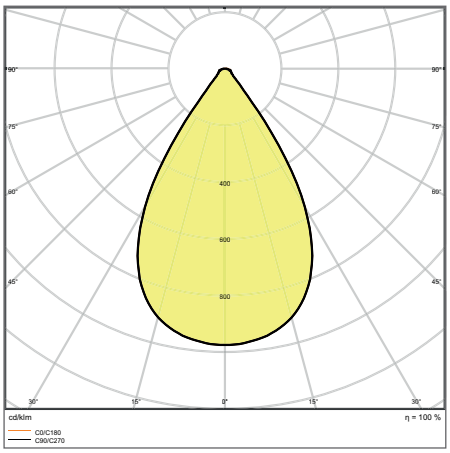

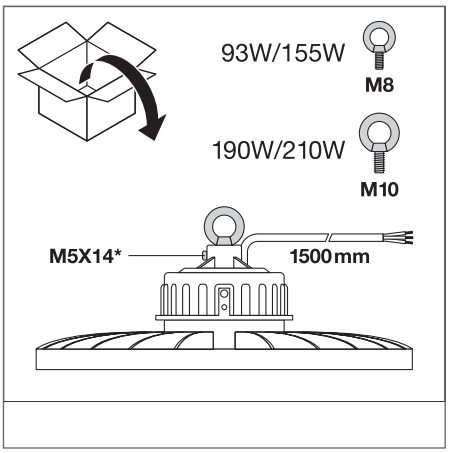

HB 210 W 4000 K 70DEG IP65

* Bemærk: tilgængelig som ekstra tilbehør
[1] Mere information på www.ledvance.dk/garanti

Billederne i kataloget er kun til illustration. For information om størrelse og farve henvises til produkttabellen.

	Produktnavn	Segmentering	EI-nr.	EAN-nr.	W	lm	lm/W	K	L70 [1]	L80 [1]	°
NYHED	HB 93 W 4000 K 70DEG IP65	■	5641000820	4058075**452374**	93	13000	140	4000	80000	50000	70
NYHED	HB 93 W 4000 K 110DEG IP65	■	5641000833	4058075**452367**	93	13000	140	4000	80000	50000	110
NYHED	HB 93 W 6500 K 70DEG IP65	■	5641000846	4058075**452541**	93	13000	140	6500	80000	50000	70
NYHED	HB 93 W 6500 K 110DEG IP65	■	5641000859	4058075**452510**	93	13000	140	6500	80000	50000	110
NYHED	HB 155 W 4000 K 70DEG IP65	■	5641000862	4058075**452411**	155	22000	140	4000	80000	50000	70
NYHED	HB 155 W 4000 K 110DEG IP65	■	5641000875	4058075**452381**	155	22000	140	4000	80000	50000	110
NYHED	HB 155 W 6500 K 110DEG IP65	■	5641000888	4058075**452572**	155	22000	140	6500	80000	50000	110
NYHED	HB 190 W 4000 K 70DEG IP65	■	5641000891	4058075**452459**	190	27000	140	4000	80000	50000	70
NYHED	HB 190 W 4000 K 110DEG IP65	■	5641000901	4058075**452428**	190	27000	140	4000	80000	50000	110
NYHED	HB 190 W 6500 K 70DEG IP65	■	5641000914	4058075**452589**	190	27000	140	6500	80000	50000	70
NYHED	HB 210 W 4000 K 70DEG IP65	■	5641000927	4058075**452466**	210	30000	140	4000	80000	50000	70
NYHED	HB 210 W 6500 K 70DEG IP65	■	5641000930	4058075**452596**	210	30000	140	6500	80000	50000	70

	Produktnavn	CRI	UGR	FLIMMER VÆRDI	IK	g	CABLE LENGTH	L × B × H [mm] Ø × H [mm]
NYHED	HB 93 W 4000 K 70DEG IP65	≥80	<25	<5 %	IK08	1800	1500	280 x 143
NYHED	HB 93 W 4000 K 110DEG IP65	≥80	<29	<5 %	IK08	1800	1500	280 x 143
NYHED	HB 93 W 6500 K 70DEG IP65	≥80	<25	<5 %	IK08	1800	1500	280 x 143
NYHED	HB 93 W 6500 K 110DEG IP65	≥80	<29	<5 %	IK08	1800	1500	280 x 143
NYHED	HB 155 W 4000 K 70DEG IP65	≥80	<25	<5 %	IK08	2300	1500	321 x 140
NYHED	HB 155 W 4000 K 110DEG IP65	≥80	<29	<5 %	IK08	2300	1500	321 x 140
NYHED	HB 155 W 6500 K 110DEG IP65	≥80	<29	<5 %	IK08	2650	1500	321 x 140
NYHED	HB 190 W 4000 K 70DEG IP65	≥80	<25	<5 %	IK08	2650	1500	321 x 164
NYHED	HB 190 W 4000 K 110DEG IP65	≥80	<29	<5 %	IK08	2650	1500	321 x 164
NYHED	HB 190 W 6500 K 70DEG IP65	≥80	<25	<5 %	IK08	2650	1500	321 x 164
NYHED	HB 210 W 4000 K 70DEG IP65	≥80	<25	<5 %	IK08	2650	1500	321 x 164
NYHED	HB 210 W 6500 K 70DEG IP65	≥80	<25	<5 %	IK08	2650	1500	321 x 164

[1] t [h]: L70/B50 @ 25 °C (Ta) / t [h]: L80/B10 @ 25 °C (Ta)

■ SUPERIOR CLASS ■ PERFORMANCE CLASS ■ VALUE CLASS

LEDVANCE 2 års garanti [1]

HIGH BAY TILBEHØR

Reflektorer, refraktorer og installationstilbehør til High Bay DALI armaturer

1

2

3

- Aluminiumreflektor
- Polykarbonat refraktor
- Beslag: sort stål, justérbar sving vinkel +/-90°

	Produktnavn	El-nr.	EAN-nr.	L x B x H [mm] Ø x H [mm]	MATE-RIALE	FARVE	°		No.
NYHED	HB ALU REFLECTOR 93 W	5649003324	4058075**507043**	415 x 205	Aluminium	Sølv	65	2	1
NYHED	HB ALU REFLECTOR 155 W - 210 W	5649003337	4058075**507050**	500 x 81	Aluminium	Sølv	65	2	1
NYHED	HB PC REFRACTOR 93 W	5649003308	4058075**507029**	309 x 76	Polykarbonat (PC)	-	90	2	2
NYHED	HB PC REFRACTOR 155 W - 210 W	5649003311	4058075**507036**	414 x 138	Polykarbonat (PC)	-	90	2	2
NYHED	HB BRACKET 93 W - 155 W	5649003285	4058075**505285**	- x 150	Stål	Sort	-	1	3
NYHED	HB BRACKET 190 W - 210 W	5649003298	4058075**505308**	- x 150	Stål	Sort	-	1	3

[1] Mere information på www.ledvance.dk/garanti

Billederne i kataloget er kun til illustration. For information om størrelse og farve henvises til produkttabellen.

HIGH BAY VALUE

High Bay armatur op til 100 lm/W

LEDVANCE 3 års garanti[1] IP65

PRODUKTEGENSKABER

- Armaturhus i robust aluminium, sort, som RAL 9017 med 0,5 m kabel
- Driftstemperatur: -20…50 °C
- Høj lumenpakke: op til 100 lm/W
- Beskyttelsesklasse: IP65
- Blænding: UGR ≤ 25

PRODUKTFORDELE

- Erstatning for HQI 250/400W
- Kompakt, attraktivt design: optimeret vægt og størrelse, integreret driver
- Den lave vægt (<2.26 kg) gør den meget anvendelig
- 3 års garanti

APPLIKATIONSOMRÅDER

- Erstatning for High Bay armaturer med kviksølvdamplamper eller metalhalogen-lyskilder
- Logistikhaller/lagerbygninger
- Industri
- Højt loft (fx i indkøbscentre, lufthavne, erhvervsbygninger, lobbyer)

UDSTYR/TILBEHØR

- Beslag kan bestilles*

YDERLIGERE PRODUKTINFORMATION

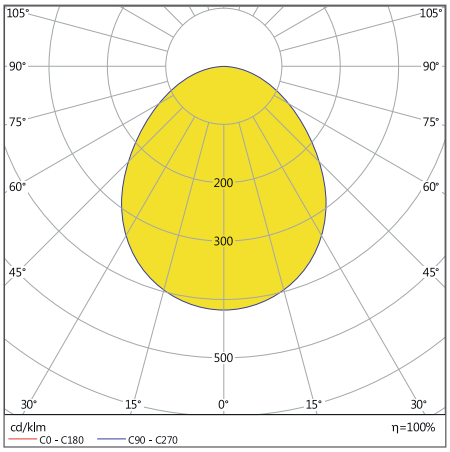

HIGH BAY VALUE 200 W 4000 K 100 DEG IP65 BK

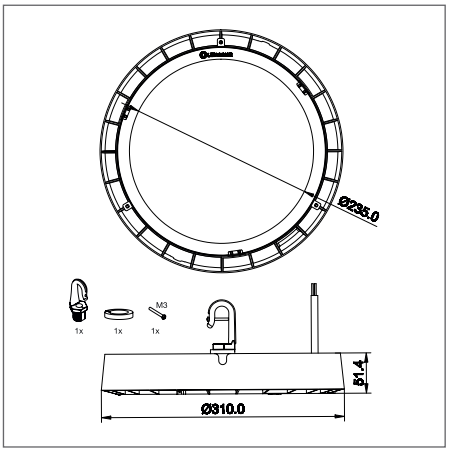

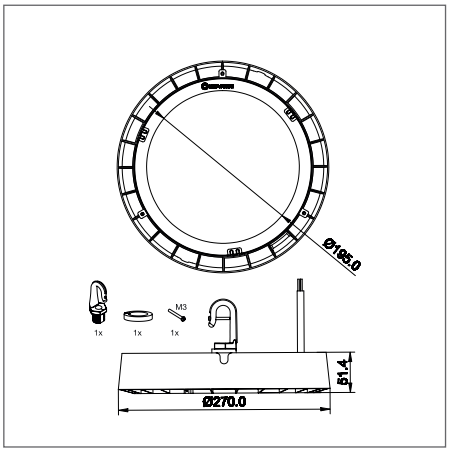

* Bemærk: tilgængelig som ekstra tilbehør
[1] Mere information på www.ledvance.dk/garanti

Billederne i kataloget er kun til illustration. For information om størrelse og farve henvises til produkttabellen.

Produktnavn	Segmentering	El-nr.	EAN-nr.	W	lm	lm/W	K	L70 [1]	L80 [1]	°
HIGH BAY VALUE 100 W 4000 K 100 DEG IP65 BK	■	5641000765	4058075**408395**	100	10000	100	4000	50000	32000	100
HIGH BAY VALUE 100 W 6500 K 100 DEG IP65 BK	■	5641000778	4058075**408425**	100	10000	100	6500	50000	32000	100
HIGH BAY VALUE 150 W 4000 K 100 DEG IP65 BK	■	5641000781	4058075**408432**	150	16000	106	4000	50000	32000	100
HIGH BAY VALUE 150 W 6500 K 100 DEG IP65 BK	■	5641000794	4058075**408449**	150	16000	106	6500	50000	32000	100
HIGH BAY VALUE 200 W 4000 K 100 DEG IP65 BK	■	5641000804	4058075**408456**	200	20000	100	4000	50000	32000	100
HIGH BAY VALUE 200 W 6500 K 100 DEG IP65 BK	■	5641000817	4058075**408463**	200	20000	100	6500	50000	32000	100

Produktnavn	CRI	IK	g	CABLE LENGTH	L × B × H [mm] Ø × H [mm]
HIGH BAY VALUE 100 W 4000 K 100 DEG IP65 BK	>80	IK06	1338	500	230 x 51,4
HIGH BAY VALUE 100 W 6500 K 100 DEG IP65 BK	>80	IK06	1338	500	230 x 51,4
HIGH BAY VALUE 150 W 4000 K 100 DEG IP65 BK	>80	IK06	1772	500	270 x 51,4
HIGH BAY VALUE 150 W 6500 K 100 DEG IP65 BK	>80	IK06	1772	500	270 x 51,4
HIGH BAY VALUE 200 W 4000 K 100 DEG IP65 BK	>80	IK06	2260	500	310 x 51,4
HIGH BAY VALUE 200 W 6500 K 100 DEG IP65 BK	>80	IK06	2260	500	310 x 51,4

[1] t [h]: L70/B50 @ 25 °C (Ta) / t [h]: L80/B10 @ 25 °C (Ta)

■ SUPERIOR CLASS ■ PERFORMANCE CLASS ■ VALUE CLASS

HIGH BAY VALUE TILBEHØR

LEDVANCE 2 års garanti [1]

Reflektorer og installationstilbehør til High Bay Value armaturer

1

2

- Value reflektor:
  reflektor i højkvalitets aluminium,
  spredningsvinkel 80°
- Value beslag:
  sort stål, justérbar kipvinkel: +/- 60°

	Produktnavn	El-nr.	EAN-nr.	L × B × H [mm] Ø × H [mm]	MATE-RIALE	FARVE	∠°		No.
NYHED	HIGH BAY VALUE REFLECTOR 100 W 80 DEG SI	5649003214	4058075**423275**	335 x 80	Aluminium	Sølv	80	2	1
NYHED	HIGH BAY VALUE REFLECTOR 150 W 80 DEG SI	5649003120	4058075**423282**	385 x 82	Aluminium	Sølv	80	2	1
NYHED	HIGH BAY VALUE REFLECTOR 200 W 80 DEG SI	5649003133	4058075**423312**	425 x 85	Aluminium	Sølv	80	2	1
	HIGH BAY VALUE BRACKET 100 W	5649003175	4058075**423350**	148 x 22 x 110	Stål	Sort	-	1	2
	HIGH BAY VALUE BRACKET 150 W	5649003188	4058075**423374**	186 x 35 x 125	Stål	Sort	-	1	2
	HIGH BAY VALUE BRACKET 200 W	5649003191	4058075**423398**	229 x 35 x 140	Stål	Sort	-	1	2

[1] Mere information på www.ledvance.dk/garanti

Billederne i kataloget er kun til illustration. For information om størrelse og farve henvises til produkttabellen.

PROJEKTØRER

PROJEKTØRER MED DEN RIGTIGE BELYSNING TIL EN BRED VIFTE AF PROJEKTER

FLOODLIGHT PERFORMANCE: KRAFTFULD OG PRÆCIS

Særdeles robuste og hårdføre projektører, fås med 3 forskellige lysfordelinger. Med deres høje lysudbytte er armaturerne perfekte erstatninger for armaturer med traditionelle udladningslamper.

PERFOR-MANCE CLASS

Side 162

Lysfordeling ASYM 55×110

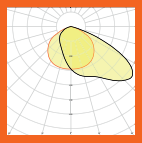

Asymmetrisk spredningsvinkel 55°×110°
Områdebelysning, parkerings- og sportspladser samt facader.

Lysfordeling ASYM 45×140

Asymmetrisk ekstra bred spredningsvinkel 45°×140°
Belysning af store områder, parkeringspladser og industrielle områder.

Lysfordeling SYM R30

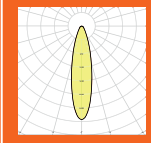

Roterende symmetrisk 30°
Sportspladser, belysning af meget store områder og parkeringspladser.

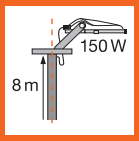

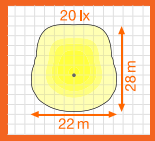

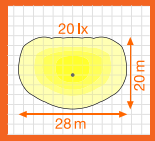

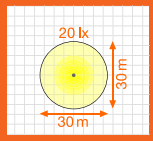

Typisk applikation: område med 20 lux gennemsnitlig belysning pr. armatur. Ved 150 W tilsluttet belastning, 8 m masthøjde, 0 ° hældning og ensartethed af U0 = 0,25. Grå prik viser mastens position.

FLOODLIGHT: ALSIDIGE ALL-ROUNDERS

Bredt sortiment af all-round projektører: ni lumenpakker, tre farvetemperaturer samt sorte og hvide armaturhuse imødekommer mange krav i en lang række belysningsprojekter.

PERFOR-MANCE CLASS

Side 166

FLOODLIGHT SENSOR OG PHOTOCELL SENSOR: INTELLIGENT OG EFFEKTIV

Armaturer udviklet til udendørs belysning med dagslys- og bevægelsessensor

PERFOR-MANCE CLASS

Side 170

Lysfordeling SYM 100

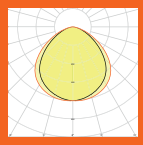

Symmetrisk lysmønster 100°×100°
Generel udendørs og facadebelysning

FLOODLIGHT PERFORMANCE

IP66 projektør med linsebaseret lysdistribution og op til 140 lm/W

D

LEDVANCE 5 års garanti [1]

IP66

PRODUKTEGENSKABER

- Armaturhus i trykstøbt aluminium sort (som RAL 9017) med hærdet glas
- Robust design: IP66, IK08, -30 ° til + 50 ° temperaturmodstand og overspændingsbeskyttelse <10kV
- Integreret udluftning til forhindring af kondens indvendigt i armaturet
- Velegnet til steder med brandfare i henhold til EN 60598-2-24 (D-mærket)
- 2 m forbindelseskabel med åbne, krympede ledningsender til fleksibel installation

PRODUKTFORDELE

- Findes i 5 størrelser, til erstatning af traditionelle armaturer, op til 2000W (HAL)
- Fås med 3 forskellige lysfordelinger til en lang række forskellige applikationer
- Velegnet til væg eller mast montering takket være det vinklede beslag med mulighed for bred rotation
- Meget effektivt retningsbestemt lys på grund enkelt linse teknik, med en lumenpakke på op til 140 lm/W
- 5 års garanti

APPLIKATIONSOMRÅDER

- Direkte udskiftning af armaturer med damplamper
- Udendørs brug (IP66)
- Parkering
- Offentlige områder
- Industri

YDERLIGERE PRODUKTINFORMATION

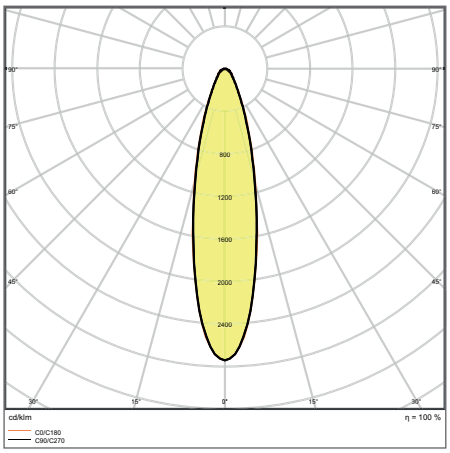

FL PFM SYM R30 290 W 4000 K BK

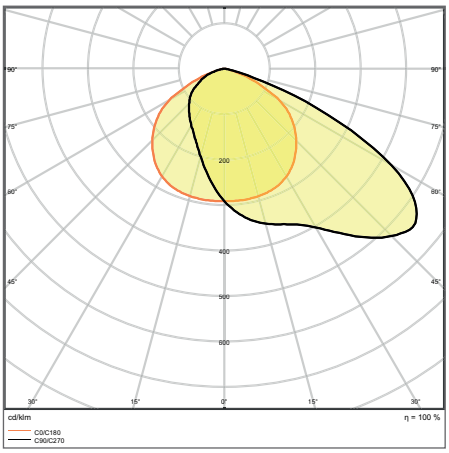

FL PFM ASYM 55x110 290 W 4000 K BK

FL PFM ASYM 45x140 290 W 4000 K BK

[1] Mere information på www.ledvance.dk/garanti

Billederne i kataloget er kun til illustration. For information om størrelse og farve henvises til produkttabellen.

YDERLIGERE PRODUKTINFORMATION

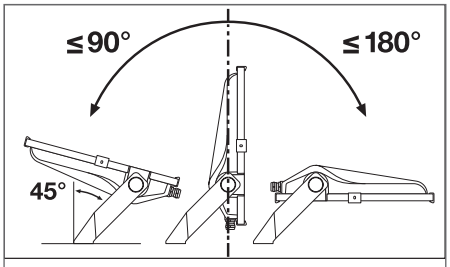

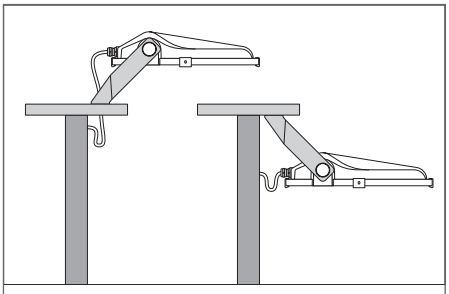

FLOODLIGHT PERFORMANCE ASYM 55X110

Projektør med bred spredningsvinkel, asymmetrisk lysfordeling til forskellige miljøer

Produktnavn	Segmentering	El-nr.	EAN-nr.	ERSTATNING FOR	W	lm	lm/W	K	L70 [1]	L80 [1]	
FL PFM ASYM 55x110 50 W 3000 K BK	■	5640003501	4058075**353299**	500W HAL	50	5800	115	3000	100000	70000	55 ° x 110 °
FL PFM ASYM 55x110 50 W 4000 K BK	■	5640003514	4058075**353305**	500W HAL	50	6300	125	4000	100000	70000	55 ° x 110 °
FL PFM ASYM 55x110 100 W 3000 K BK	■	5640003527	4058075**353312**	1000W HAL	100	11900	120	3000	100000	70000	55 ° x 110 °
FL PFM ASYM 55x110 100 W 4000 K BK	■	5640003530	4058075**353527**	1000W HAL	100	12900	130	4000	100000	70000	55 ° x 110 °
FL PFM ASYM 55x110 150 W 3000 K BK	■	5640003543	4058075**353534**	1500W HAL	150	18400	125	3000	100000	70000	55 ° x 110 °
FL PFM ASYM 55x110 150 W 4000 K BK	■	5640003556	4058075**353541**	1500W HAL	150	19900	135	4000	100000	70000	55 ° x 110 °
FL PFM ASYM 55x110 200 W 3000 K BK	■	5640003569	4058075**353558**	1500W HAL	200	24400	130	3000	100000	70000	55 ° x 110 °
FL PFM ASYM 55x110 200 W 4000 K BK	■	5640003572	4058075**353565**	1500W HAL	200	26400	140	4000	100000	70000	55 ° x 110 °
FL PFM ASYM 55x110 290 W 3000 K BK	■	5640003585	4058075**353572**	2000W HAL	290	35600	125	3000	100000	70000	55 ° x 110 °
FL PFM ASYM 55x110 290 W 4000 K BK	■	5640003598	4058075**353602**	2000W HAL	290	38500	135	4000	100000	70000	55 ° x 110 °

Produktnavn	CRI	FLIMMER VÆRDI	IK		CABLE LENGTH	L x B x H [mm] Ø x H [mm]
FL PFM ASYM 55x110 50 W 3000 K BK	>80	-	IK08	2600	2000	314 x 240 x 63
FL PFM ASYM 55x110 50 W 4000 K BK	>80	-	IK08	2600	2000	314 x 240 x 63
FL PFM ASYM 55x110 100 W 3000 K BK	>80	<10 %	IK08	3900	2000	418 x 330 x 77
FL PFM ASYM 55x110 100 W 4000 K BK	>80	<10 %	IK08	3900	2000	418 x 330 x 77
FL PFM ASYM 55x110 150 W 3000 K BK	>80	<10 %	IK08	4500	2000	451 x 330 x 77
FL PFM ASYM 55x110 150 W 4000 K BK	>80	<10 %	IK08	4500	2000	451 x 330 x 77
FL PFM ASYM 55x110 200 W 3000 K BK	>80	<10 %	IK08	6300	2000	494 x 395 x 87
FL PFM ASYM 55x110 200 W 4000 K BK	>80	<10 %	IK08	6300	2000	494 x 395 x 87
FL PFM ASYM 55x110 290 W 3000 K BK	>80	<10 %	IK08	9500	2000	567 x 465 x 97
FL PFM ASYM 55x110 290 W 4000 K BK	>80	<10 %	IK08	9500	2000	567 x 465 x 97

[1] t [h]: L70/B50 @ 25 °C (Ta) / t [h]: L80/B10 @ 25 °C (Ta)

■ SUPERIOR CLASS ■ PERFORMANCE CLASS ■ VALUE CLASS

FLOODLIGHT PERFORMANCE ASYM 45x140

Projektør med meget bred spredningsvinkel, asymmetrisk lysfordeling til områdebelysning

Produktnavn	Segmentering	El-nr.	EAN-nr.	ERSTATNING FOR	W	lm	lm/W	K	L70[1]	L80[1]	∡°
FL PFM ASYM 45x140 50 W 3000 K BK	■	5640003608	4058075**353619**	500W HAL	50	5700	115	3000	100000	70000	45 ° x 140 °
FL PFM ASYM 45x140 50 W 4000 K BK	■	5640003611	4058075**353626**	500W HAL	50	6200	125	4000	100000	70000	45 ° x 140 °
FL PFM ASYM 45x140 100 W 3000 K BK	■	5640003624	4058075**353633**	1000W HAL	100	11800	120	3000	100000	70000	45 ° x 140 °
FL PFM ASYM 45x140 100 W 4000 K BK	■	5640003637	4058075**353688**	1000W HAL	100	12800	130	4000	100000	70000	45 ° x 140 °
FL PFM ASYM 45x140 150 W 3000 K BK	■	5640003640	4058075**353695**	1500W HAL	150	18300	120	3000	100000	70000	45 ° x 140 °
FL PFM ASYM 45x140 150 W 4000 K BK	■	5640003653	4058075**353701**	1500W HAL	150	19800	130	4000	100000	70000	45 ° x 140 °
FL PFM ASYM 45x140 200 W 3000 K BK	■	5640003666	4058075**353718**	1500W HAL	200	24200	130	3000	100000	70000	45 ° x 140 °
FL PFM ASYM 45x140 200 W 4000 K BK	■	5640003679	4058075**353725**	1500W HAL	200	26200	140	4000	100000	70000	45 ° x 140 °
FL PFM ASYM 45x140 290 W 3000 K BK	■	5640003682	4058075**353732**	2000W HAL	290	35300	120	3000	100000	70000	45 ° x 140 °
FL PFM ASYM 45x140 290 W 4000 K BK	■	5640003695	4058075**353749**	2000W HAL	290	38200	130	4000	100000	70000	45 ° x 140 °

Produktnavn	CRI	FLIMMER VÆRDI	IK	g	CABLE LENGTH	L x B x H [mm] Ø x H [mm]
FL PFM ASYM 45x140 50 W 3000 K BK	>80	-	IK08	2600	2000	314 x 240 x 63
FL PFM ASYM 45x140 50 W 4000 K BK	>80	-	IK08	2600	2000	314 x 240 x 63
FL PFM ASYM 45x140 100 W 3000 K BK	>80	<10 %	IK08	3900	2000	418 x 330 x 77
FL PFM ASYM 45x140 100 W 4000 K BK	>80	<10 %	IK08	3900	2000	418 x 330 x 77
FL PFM ASYM 45x140 150 W 3000 K BK	>80	<10 %	IK08	4500	2000	451 x 330 x 77
FL PFM ASYM 45x140 150 W 4000 K BK	>80	<10 %	IK08	4500	2000	451 x 330 x 77
FL PFM ASYM 45x140 200 W 3000 K BK	>80	<10 %	IK08	6300	2000	494 x 395 x 87
FL PFM ASYM 45x140 200 W 4000 K BK	>80	<10 %	IK08	6300	2000	494 x 395 x 87
FL PFM ASYM 45x140 290 W 3000 K BK	>80	<10 %	IK08	9500	2000	567 x 465 x 97
FL PFM ASYM 45x140 290 W 4000 K BK	>80	<10 %	IK08	9500	2000	567 x 465 x 97

FLOODLIGHT PERFORMANCE SYM R30

Projektør med rotérbar symmetrisk lysfordeling til mastebelysning

Produktnavn	Segmentering	El-nr.	EAN-nr.	ERSTATNING FOR	W	lm	lm/W	K	L70[1]	L80[1]	∡°
FL PFM SYM R30 150 W 3000 K BK	■	5640003705	4058075**353756**	1500W HAL	150	18700	125	3000	100000	70000	30
FL PFM SYM R30 150 W 4000 K BK	■	5640003718	4058075**353763**	1500W HAL	150	20200	135	4000	100000	70000	30
FL PFM SYM R30 200 W 3000 K BK	■	5640003721	4058075**353770**	1500W HAL	200	24800	130	3000	100000	70000	30
FL PFM SYM R30 200 W 4000 K BK	■	5640003734	4058075**353787**	1500W HAL	200	26800	140	4000	100000	70000	30
FL PFM SYM R30 290 W 3000 K BK	■	5640003747	4058075**353794**	2000W HAL	290	36200	125	3000	100000	70000	30
FL PFM SYM R30 290 W 4000 K BK	■	5640003750	4058075**353800**	2000W HAL	290	39100	135	4000	100000	70000	30

Produktnavn	CRI	FLIMMER VÆRDI	IK	g	CABLE LENGTH	L x B x H [mm] Ø x H [mm]
FL PFM SYM R30 150 W 3000 K BK	>80	<10 %	IK08	4500	2000	451 x 330 x 77
FL PFM SYM R30 150 W 4000 K BK	>80	<10 %	IK08	4500	2000	451 x 330 x 77
FL PFM SYM R30 200 W 3000 K BK	>80	<10 %	IK08	6300	2000	494 x 395 x 87
FL PFM SYM R30 200 W 4000 K BK	>80	<10 %	IK08	6300	2000	494 x 395 x 87
FL PFM SYM R30 290 W 3000 K BK	>80	<10 %	IK08	9500	2000	567 x 465 x 97
FL PFM SYM R30 290 W 4000 K BK	>80	<10 %	IK08	9500	2000	567 x 465 x 97

[1] t [h]: L70/B50 @ 25 °C (Ta) / t [h]: L80/B10 @ 25 °C (Ta)

■ SUPERIOR CLASS ■ PERFORMANCE CLASS ■ VALUE CLASS

FLOODLIGHT 10W - 50W

Projektør med reflektorbaseret, symmetrisk lysdistribution og op til 120 lm/W

LEDVANCE 5 års garanti[1]

IP65

PRODUKTEGENSKABER

- Armaturhus i aluminium med hærdet glas, sort eller hvid
- Symmetrisk spredningsvinkel: 100° x 100°
- Monteringsbeslag med 30° og bred rotation
- Forbindelse via fleksibelt 1 m kabel
- Overspændingsbeskyttelse: op til 4 kV (L/N-PE), 2 kV (L-N)

PRODUKTFORDELE

- Matteret afskærmning af hærdet glas giver ensartet belysning
- Energibesparelser på op til 90% sammenlignet med halogen floodlights
- ULOR 0% når vinklet i 0°
- IK-klasse: IK08
- 5 års garanti

APPLIKATIONSOMRÅDER

- Erstatning for projektører med halogenlyskilder
- Offentlige områder
- Bygningsfacader
- Byggepladser

YDERLIGERE PRODUKTINFORMATION

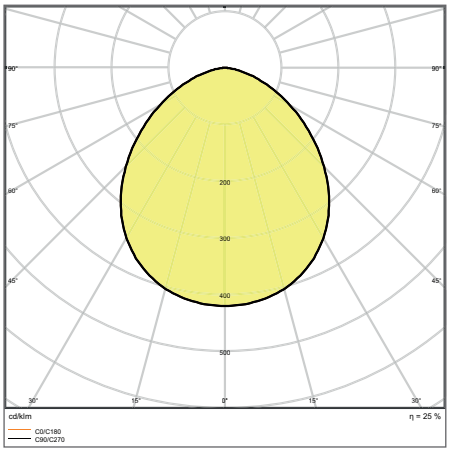

FL PFM 50 W 6500 K SYM 100 WT

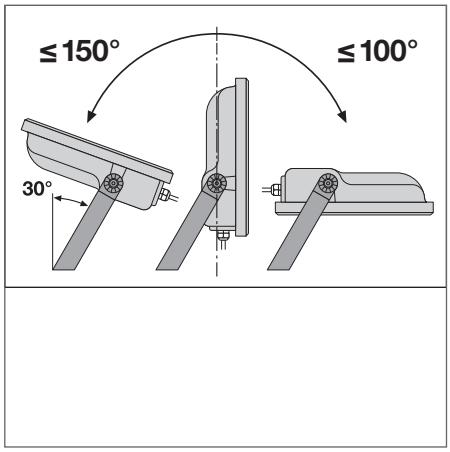

[1] Mere information på www.ledvance.dk/garanti

Billederne i kataloget er kun til illustration. For information om størrelse og farve henvises til produkttabellen.

	Produktnavn	Segmentering	El-nr.	EAN-nr.	ERSTATNING FOR	W	lm	lm/W	K	L70 [1]	L80 [1]	∡°
NYHED	FL PFM 10 W 3000 K SYM 100 BK	■	5640003860	4058075**420847**	80W HAL	10	1100	110	3000	70000	55000	100 ° x 100 °
NYHED	FL PFM 10 W 3000 K SYM 100 WT	■	5640003873	4058075**420861**	80W HAL	10	1100	110	3000	70000	55000	100 ° x 100 °
NYHED	FL PFM 10 W 4000 K SYM 100 BK	■	5640003886	4058075**420885**	80W HAL	10	1200	120	4000	70000	55000	100 ° x 100 °
NYHED	FL PFM 10 W 4000 K SYM 100 WT	■	5640003899	4058075**420908**	80W HAL	10	1200	120	4000	70000	55000	100 ° x 100 °
NYHED	FL PFM 10 W 6500 K SYM 100 BK	■	5640003909	4058075**420922**	80W HAL	10	1200	120	6500	70000	55000	100 ° x 100 °
NYHED	FL PFM 10 W 6500 K SYM 100 WT	■	5640003912	4058075**420946**	80W HAL	10	1200	120	6500	70000	55000	100 ° x 100 °
NYHED	FL PFM 20 W 3000 K SYM 100 BK	■	5640003925	4058075**420960**	160W HAL	20	2200	110	3000	70000	55000	100 ° x 100 °
NYHED	FL PFM 20 W 3000 K SYM 100 WT	■	5640003938	4058075**420991**	160W HAL	20	2200	110	3000	70000	55000	100 ° x 100 °
NYHED	FL PFM 20 W 4000 K SYM 100 BK	■	5640003941	4058075**421011**	160W HAL	20	2400	120	4000	70000	55000	100 ° x 100 °
NYHED	FL PFM 20 W 4000 K SYM 100 WT	■	5640003954	4058075**421035**	160W HAL	20	2400	120	4000	70000	55000	100 ° x 100 °
NYHED	FL PFM 20 W 6500 K SYM 100 BK	■	5640003967	4058075**421059**	160W HAL	20	2400	120	6500	70000	55000	100 ° x 100 °
NYHED	FL PFM 20 W 6500 K SYM 100 WT	■	5640003970	4058075**421073**	160W HAL	20	2400	120	6500	70000	55000	100 ° x 100 °
NYHED	FL PFM 30 W 3000 K SYM 100 BK	■	5640003983	4058075**421097**	250W HAL	30	3300	110	3000	70000	55000	100 ° x 100 °
NYHED	FL PFM 30 W 3000 K SYM 100 WT	■	5640003996	4058075**421110**	250W HAL	30	3300	110	3000	70000	55000	100 ° x 100 °
NYHED	FL PFM 30 W 4000 K SYM 100 BK	■	5640004005	4058075**421134**	250W HAL	30	3600	120	4000	70000	55000	100 ° x 100 °
NYHED	FL PFM 30 W 4000 K SYM 100 WT	■	5640004018	4058075**421165**	250W HAL	30	3600	120	4000	70000	55000	100 ° x 100 °
NYHED	FL PFM 30 W 6500 K SYM 100 BK	■	5640004021	4058075**421189**	250W HAL	30	3600	120	6500	70000	55000	100 ° x 100 °
NYHED	FL PFM 30 W 6500 K SYM 100 WT	■	5640004034	4058075**421202**	250W HAL	30	3600	120	6500	70000	55000	100 ° x 100 °
NYHED	FL PFM 50 W 3000 K SYM 100 BK	■	5640004047	4058075**421226**	400W HAL	50	5500	110	3000	70000	55000	100 ° x 100 °
NYHED	FL PFM 50 W 3000 K SYM 100 WT	■	5640004050	4058075**421240**	400W HAL	50	5500	110	3000	70000	55000	100 ° x 100 °
NYHED	FL PFM 50 W 4000 K SYM 100 BK	■	5640004063	4058075**421264**	400W HAL	50	6000	120	4000	70000	55000	100 ° x 100 °
NYHED	FL PFM 50 W 4000 K SYM 100 WT	■	5640004076	4058075**421288**	400W HAL	50	6000	120	4000	70000	55000	100 ° x 100 °
NYHED	FL PFM 50 W 6500 K SYM 100 BK	■	5640004089	4058075**421301**	400W HAL	50	6000	120	6500	70000	55000	100 ° x 100 °
NYHED	FL PFM 50 W 6500 K SYM 100 WT	■	5640004092	4058075**421325**	400W HAL	50	6000	120	6500	70000	55000	100 ° x 10 ° 0

	Produktnavn	CRI	IK	g	CABLE LENGTH	L × B × H [mm] Ø × H [mm]
NYHED	FL PFM 10 W 3000 K SYM 100 BK	≥80	IK07	400	1000	122 x 131 x 36
NYHED	FL PFM 10 W 3000 K SYM 100 WT	≥80	IK07	400	1000	122 x 131 x 36
NYHED	FL PFM 10 W 4000 K SYM 100 BK	≥80	IK07	400	1000	122 x 131 x 36
NYHED	FL PFM 10 W 4000 K SYM 100 WT	≥80	IK07	400	1000	122 x 131 x 36
NYHED	FL PFM 10 W 6500 K SYM 100 BK	≥80	IK07	400	1000	122 x 131 x 36
NYHED	FL PFM 10 W 6500 K SYM 100 WT	≥80	IK07	400	1000	122 x 131 x 36
NYHED	FL PFM 20 W 3000 K SYM 100 BK	≥80	IK07	520	1000	144 x 156 x 42
NYHED	FL PFM 20 W 3000 K SYM 100 WT	≥80	IK07	520	1000	144 x 156 x 42
NYHED	FL PFM 20 W 4000 K SYM 100 BK	≥80	IK07	520	1000	144 x 156 x 42
NYHED	FL PFM 20 W 4000 K SYM 100 WT	≥80	IK07	520	1000	144 x 156 x 42
NYHED	FL PFM 20 W 6500 K SYM 100 BK	≥80	IK07	520	1000	144 x 156 x 42
NYHED	FL PFM 20 W 6500 K SYM 100 WT	≥80	IK07	520	1000	144 x 156 x 42
NYHED	FL PFM 30 W 3000 K SYM 100 BK	≥80	IK07	700	1000	177 x 186 x 42
NYHED	FL PFM 30 W 3000 K SYM 100 WT	≥80	IK07	700	1000	177 x 186 x 42
NYHED	FL PFM 30 W 4000 K SYM 100 BK	≥80	IK07	700	1000	177 x 186 x 42
NYHED	FL PFM 30 W 4000 K SYM 100 WT	≥80	IK07	700	1000	177 x 186 x 42
NYHED	FL PFM 30 W 6500 K SYM 100 BK	≥80	IK07	700	1000	177 x 186 x 42
NYHED	FL PFM 30 W 6500 K SYM 100 WT	≥80	IK07	700	1000	177 x 186 x 42
NYHED	FL PFM 50 W 3000 K SYM 100 BK	≥80	IK07	1000	1000	206 x 218 x 46
NYHED	FL PFM 50 W 3000 K SYM 100 WT	≥80	IK07	1000	1000	206 x 218 x 46
NYHED	FL PFM 50 W 4000 K SYM 100 BK	≥80	IK07	1000	1000	206 x 218 x 46
NYHED	FL PFM 50 W 4000 K SYM 100 WT	≥80	IK07	1000	1000	206 x 218 x 46
NYHED	FL PFM 50 W 6500 K SYM 100 BK	≥80	IK07	1000	1000	206 x 218 x 46
NYHED	FL PFM 50 W 6500 K SYM 100 WT	≥80	IK07	1000	1000	206 x 218 x 46

[1] t [h]: L70/B50 @ 25 °C (Ta) / t [h]: L80/B10 @ 25 °C (Ta)

■ SUPERIOR CLASS ■ PERFORMANCE CLASS ■ VALUE CLASS

FLOODLIGHT 65W - 200W

Projektør med reflektorbaseret, symmetrisk lysdistribution og op til 125 lm/W

LEDVANCE 5 års garanti[1]

IP65

PRODUKTEGENSKABER

- Armaturhus i aluminium med hærdet glas, sort
- Symmetrisk spredningsvinkel: 100° x 100°
- Monteringsbeslag med 30° vinkel og bred rotation
- Forbindelse via fleksibelt 1 m kabel
- Overspændingsbeskyttelse: op til 6 kV (L/N-PE), 4 kV (L-N)

PRODUKTFORDELE

- Matteret afskærmning af hærdet glas giver ensartet belysning
- Energibesparelser på op til 90% sammenlignet med halogen floodlights
- ULOR 0% når vinklet i 0°
- IK-klasse: IK08
- 5 års garanti

APPLIKATIONSOMRÅDER

- Erstatning for projektører med halogenlyskilder
- Industri
- Offentlige områder
- Byggepladser

YDERLIGERE PRODUKTINFORMATION

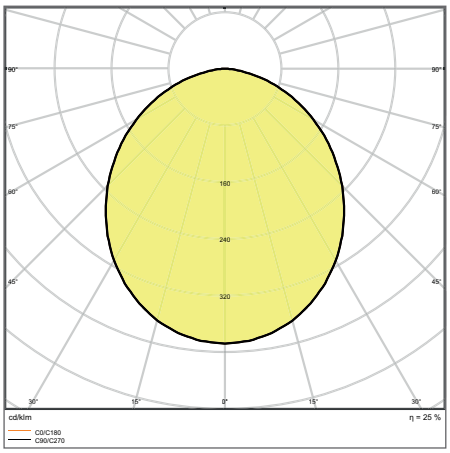

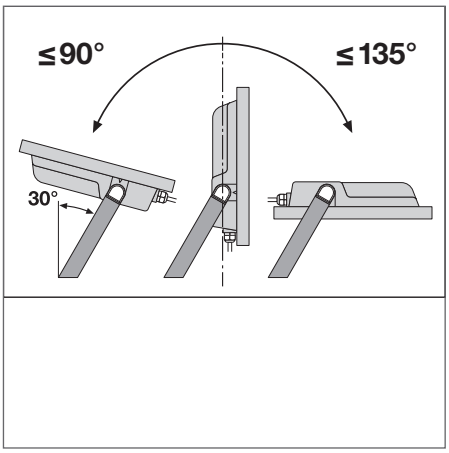

FL PFM 200 W 6500 K SYM 100 BK

[1] Mere information på www.ledvance.dk/garanti

Billederne i kataloget er kun til illustration. For information om størrelse og farve henvises til produkttabellen.

	Produktnavn	Segmentering	El-nr.	EAN-nr.	ERSTAT-NING FOR	W	lm	lm/W	K	L70 [1]	L80 [1]	∡°
NYHED	FL PFM 65 W 3000 K SYM 100 BK	■	5640004102	4058075**422445**	500W HAL	65	7150	110	3000	70000	55000	100 ° x 100 °
NYHED	FL PFM 65 W 4000 K SYM 100 BK	■	5640004115	4058075**422469**	500W HAL	65	8000	123	4000	70000	55000	100 ° x 100 °
NYHED	FL PFM 65 W 6500 K SYM 100 BK	■	5640004128	4058075**422483**	500W HAL	65	8000	123	6500	70000	55000	100 ° x 100 °
NYHED	FL PFM 80 W 3000 K SYM 100 BK	■	5640004131	4058075**422506**	750W HAL	80	8800	110	3000	70000	55000	100 ° x 100 °
NYHED	FL PFM 80 W 4000 K SYM 100 BK	■	5640004144	4058075**422520**	750W HAL	80	10000	125	4000	70000	55000	100 ° x 100 °
NYHED	FL PFM 80 W 6500 K SYM 100 BK	■	5640004157	4058075**422544**	750W HAL	80	10000	125	6500	70000	55000	100 ° x 100 °
NYHED	FL PFM 125 W 3000 K SYM 100 BK	■	5640004160	4058075**423695**	1000W HAL	125	13750	110	3000	70000	55000	100 ° x 100 °
NYHED	FL PFM 125 W 4000 K SYM 100 BK	■	5640004173	4058075**423701**	1000W HAL	125	15000	120	4000	70000	55000	100 ° x 100 °
NYHED	FL PFM 125 W 6500 K SYM 100 BK	■	5640004186	4058075**423718**	1000W HAL	125	15000	120	6500	70000	55000	100 ° x 100 °
NYHED	FL PFM 165 W 3000 K SYM 100 BK	■	5640004199	4058075**423725**	1500W HAL	165	18150	110	3000	70000	55000	100 ° x 100 °
NYHED	FL PFM 165 W 4000 K SYM 100 BK	■	5640004209	4058075**423732**	1500W HAL	165	20000	121	4000	70000	55000	100 ° x 100 °
NYHED	FL PFM 165 W 6500 K SYM 100 BK	■	5640004212	4058075**423749**	1500W HAL	165	20000	121	6500	70000	55000	100 ° x 100 °
NYHED	FL PFM 200 W 3000 K SYM 100 BK	■	5640004225	4058075**423756**	2000W HAL	200	22000	110	3000	70000	55000	100 ° x 100 °
NYHED	FL PFM 200 W 4000 K SYM 100 BK	■	5640004238	4058075**423763**	2000W HAL	200	25000	125	4000	70000	55000	100 ° x 100 °
NYHED	FL PFM 200 W 6500 K SYM 100 BK	■	5640004241	4058075**423770**	2000W HAL	200	25000	125	6500	70000	55000	100 ° x 100 °

	Produktnavn	CRI	FLIMMER VÆRDI	IK	g	CABLE LENGTH	L × B × H [mm] Ø × H [mm]
NYHED	FL PFM 65 W 3000 K SYM 100 BK	≥80	-	IK08	2100	1000	268 x 237 x 49
NYHED	FL PFM 65 W 4000 K SYM 100 BK	≥80	-	IK08	2100	1000	268 x 237 x 49
NYHED	FL PFM 65 W 6500 K SYM 100 BK	≥80	-	IK08	2100	1000	268 x 237 x 49
NYHED	FL PFM 80 W 3000 K SYM 100 BK	≥80	-	IK08	2800	1000	335 x 250 x 55
NYHED	FL PFM 80 W 4000 K SYM 100 BK	≥80	-	IK08	2800	1000	335 x 250 x 55
NYHED	FL PFM 80 W 6500 K SYM 100 BK	≥80	-	IK08	2800	1000	335 x 250 x 55
NYHED	FL PFM 125 W 3000 K SYM 100 BK	≥80	<5 %	IK08	3800	1000	381 x 290 x 59
NYHED	FL PFM 125 W 4000 K SYM 100 BK	≥80	<5 %	IK08	3800	1000	381 x 290 x 59
NYHED	FL PFM 125 W 6500 K SYM 100 BK	≥80	<5 %	IK08	3800	1000	381 x 290 x 59
NYHED	FL PFM 165 W 3000 K SYM 100 BK	≥80	<5 %	IK08	4800	1000	418 x 322 x 60
NYHED	FL PFM 165 W 4000 K SYM 100 BK	≥80	<5 %	IK08	4800	1000	418 x 322 x 60
NYHED	FL PFM 165 W 6500 K SYM 100 BK	≥80	<5 %	IK08	4800	1000	418 x 322 x 60
NYHED	FL PFM 200 W 3000 K SYM 100 BK	≥80	<5 %	IK08	6000	1000	454 x 354 x 62
NYHED	FL PFM 200 W 4000 K SYM 100 BK	≥80	<5 %	IK08	6000	1000	454 x 354 x 62
NYHED	FL PFM 200 W 6500 K SYM 100 BK	≥80	<5 %	IK08	6000	1000	454 x 354 x 62

[1] t [h]: L70/B50 @ 25 °C (Ta) / t [h]: L80/B10 @ 25 °C (Ta)

■ SUPERIOR CLASS ■ PERFORMANCE CLASS ■ VALUE CLASS

FLOODLIGHT PERFORMANCE SENSOR

Projektør med fleksibel dagslys- og bevægelsessensor

LEDVANCE 5 års garanti [2] | [1] | IP65

PRODUKTEGENSKABER

- Armaturhus i aluminium med hærdet glas, sort eller hvid
- Symmetrisk spredningsvinkel: 100° x 100°
- Monteringsbeslag med 30° vinkel og bred rotation
- PIR bevægelses- og dagslyssensor
- Forbindelse via fleksibelt 1 m kabel

PRODUKTFORDELE

- Nem indstilling af rækkevidde, dagslys og bevægelsesregistrering via drejekontakt
- Fleksibel og programmérbar sensor giver mulighed for optimeret belysning
- Sensor kan deaktiveres ved 5 hurtige tænd/sluk.
- ULOR 0% når vinklet i 0°
- 5 års garanti

APPLIKATIONSOMRÅDER

- Erstatning for projektører med halogenlyskilder
- Offentlige områder
- Bygningsfacader
- Byggepladser

YDERLIGERE PRODUKTINFORMATION

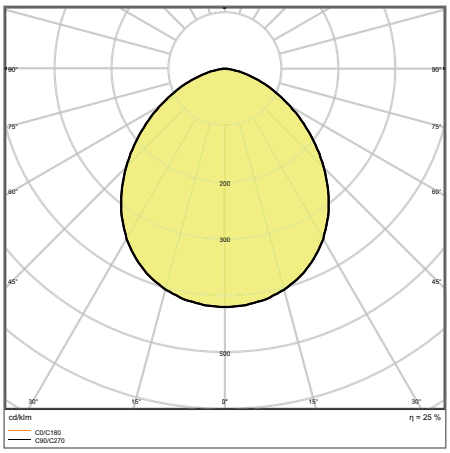

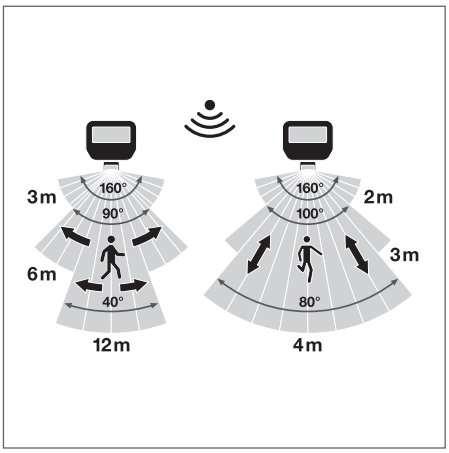

FL PFM 50 W 4000 K SYM 100 S BK

[1] Tilgængelige versioner med integreret sensor | [2] Mere information på www.ledvance.dk/garanti

Billederne i kataloget er kun til illustration. For information om størrelse og farve henvises til produkttabellen.

	Produktnavn	Segmentering	El-nr.	EAN-nr.	ERSTAT-NING FOR	W	lm	lm/W	K	L70 [1]	L80 [1]	∡°
NYHED	FL PFM 10 W 3000 K SYM 100 S BK	■	5640004254	4058075**460836**	80W HAL	10	1100	110	3000	70000	55000	100 ° x 100 °
NYHED	FL PFM 10 W 3000 K SYM 100 S WT	■	5640004267	4058075**460850**	80W HAL	10	1100	110	3000	70000	55000	100 ° x 100 °
NYHED	FL PFM 10 W 4000 K SYM 100 S BK	■	5640004270	4058075**460874**	80W HAL	10	1200	120	4000	70000	55000	100 ° x 100 °
NYHED	FL PFM 10 W 4000 K SYM 100 S WT	■	5640004283	4058075**460898**	80W HAL	10	1200	120	4000	70000	55000	100 ° x 100 °
NYHED	FL PFM 20 W 3000 K SYM 100 S BK	■	5640004296	4058075**460911**	160W HAL	20	2200	110	3000	70000	55000	100 ° x 100 °
NYHED	FL PFM 20 W 3000 K SYM 100 S WT	■	5640004306	4058075**460935**	160W HAL	20	2200	110	3000	70000	55000	100 ° x 100 °
NYHED	FL PFM 20 W 4000 K SYM 100 S BK	■	5640004319	4058075**460959**	160W HAL	20	2400	120	4000	70000	55000	100 ° x 100 °
NYHED	FL PFM 20 W 4000 K SYM 100 S WT	■	5640004322	4058075**460973**	160W HAL	20	2400	120	4000	70000	55000	100 ° x 100 °
NYHED	FL PFM 50 W 3000 K SYM 100 S BK	■	5640004335	4058075**460997**	400W HAL	50	5500	110	3000	70000	55000	100 ° x 100 °
NYHED	FL PFM 50 W 3000 K SYM 100 S WT	■	5640004348	4058075**461017**	400W HAL	50	5500	110	3000	70000	55000	100 ° x 100 °
NYHED	FL PFM 50 W 4000 K SYM 100 S BK	■	5640004351	4058075**461031**	400W HAL	50	6000	120	4000	70000	55000	100 ° x 100 °
NYHED	FL PFM 50 W 4000 K SYM 100 S WT	■	5640004364	4058075**461055**	400W HAL	50	6000	120	4000	70000	55000	100 ° x 100 °

	Produktnavn	CRI	IK	g	CABLE LENGTH	L × B × H [mm] Ø × H [mm]
NYHED	FL PFM 10 W 3000 K SYM 100 S BK	≥80	IK07	440	1000	159 x 131 x 53
NYHED	FL PFM 10 W 3000 K SYM 100 S WT	≥80	IK07	440	1000	159 x 131 x 53
NYHED	FL PFM 10 W 4000 K SYM 100 S BK	≥80	IK07	440	1000	159 x 131 x 53
NYHED	FL PFM 10 W 4000 K SYM 100 S WT	≥80	IK07	440	1000	159 x 131 x 53
NYHED	FL PFM 20 W 3000 K SYM 100 S BK	≥80	IK07	570	1000	176 x 156 x 55
NYHED	FL PFM 20 W 3000 K SYM 100 S WT	≥80	IK07	570	1000	176 x 156 x 55
NYHED	FL PFM 20 W 4000 K SYM 100 S BK	≥80	IK07	570	1000	176 x 156 x 55
NYHED	FL PFM 20 W 4000 K SYM 100 S WT	≥80	IK07	570	1000	176 x 156 x 55
NYHED	FL PFM 50 W 3000 K SYM 100 S BK	≥80	IK07	1060	1000	225 x 219 x 59
NYHED	FL PFM 50 W 3000 K SYM 100 S WT	≥80	IK07	1060	1000	225 x 219 x 59
NYHED	FL PFM 50 W 4000 K SYM 100 S BK	≥80	IK07	1060	1000	225 x 219 x 59
NYHED	FL PFM 50 W 4000 K SYM 100 S WT	≥80	IK07	1060	1000	225 x 219 x 59

EGENSKABER FOR SENSOR

Produktnavn	Sensor type	Sensor teknologi	Detektering holdetid på dagslys sensor	Detekteringsområde på bevægelsessensor	Detekteringsvnikel sensor	Sensorstyret tænd/sluk
FLOODLIGHT SENSOR 10 W	Bevægelse/lys	Passiv/infrarød	10…2000 lx	2…12 m	40°...160 °	10 s…12 min
FLOODLIGHT SENSOR 20 W	Bevægelse/lys	Passiv/infrarød	10…2000 lx	2…12 m	40°...160 °	10 s…12 min
FLOODLIGHT SENSOR 50 W	Bevægelse/lys	Passiv/infrarød	10…2000 lx	2…12 m	40°...160 °	10 s…12 min

[1] t [h]: L70/B50 @ 25 °C (Ta) / t [h]: L80/B10 @ 25 °C (Ta)

■ SUPERIOR CLASS ■ PERFORMANCE CLASS ■ VALUE CLASS

FLOODLIGHT PERFORMANCE SKUMRING

Projektør

LEDVANCE 5 års garanti [2]

[1]

IP65

PRODUKTEGENSKABER

- Armaturhus i aluminium med hærdet glas, sort eller hvid
- Integreret fotocelle dagslyssensor, auto on <35 lx, auto off >95 lx
- Symmetrisk spredningsvinkel: 100° x 100°
- Monteringsbeslag med 30° vinkel og bred rotation
- Forbindelse via fleksibelt 1 m kabel

PRODUKTFORDELE

- Automatisk tænd/sluk afhængig af dagslys takket være dagslyssensor
- Sensor kan deaktiveres ved 5 hurtige tænd/sluk.
- ULOR 0% når vinklet i 0°
- IK-klasse: IK08 (IK08 dagslys sensor)
- 5 års garanti

APPLIKATIONSOMRÅDER

- Erstatning for projektører med halogenlyskilder
- Industri
- Offentlige områder
- Byggepladser

YDERLIGERE PRODUKTINFORMATION

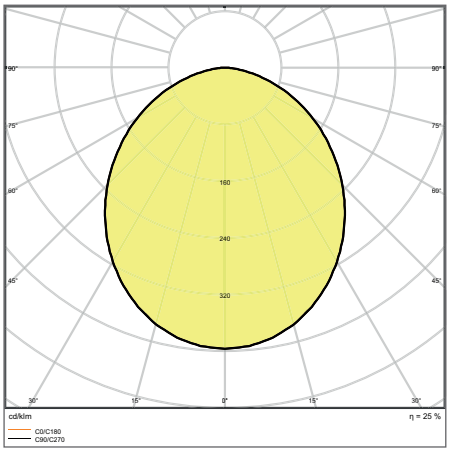

FL PFM 200 W 4000 K SYM 100 SL BK

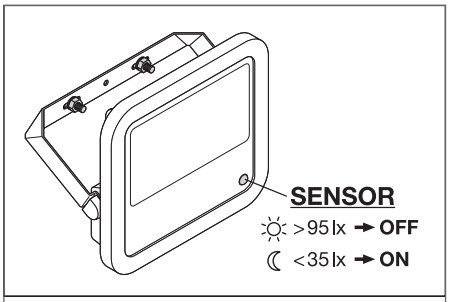

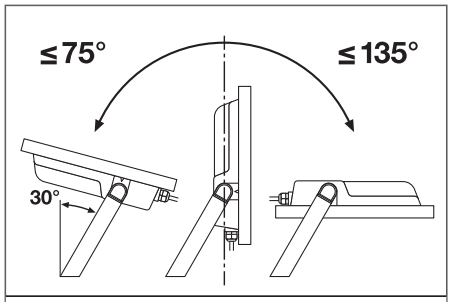

[1] Tilgængelige versioner med integreret sensor | [2] Mere information på www.ledvance.dk/garanti

Billederne i kataloget er kun til illustration. For information om størrelse og farve henvises til produkttabellen.

	Produktnavn	Segmentering	EI-nr.	EAN-nr.	ERSTAT-NING FOR	W	lm	lm/W	K	L70 [1]	L80 [1]	∡°
NYHED	FL PFM 65W 4000 K SYM 100 SL BK	■	5640004377	4058075**461093**	500W HAL	65	8000	125	4000	70000	55000	100 ° x 100 °
NYHED	FL PFM 80 W 4000 K SYM 100 SL BK	■	5640004380	4058075**461130**	750W HAL	80	10000	125	4000	70000	55000	100 ° x 100 °
NYHED	FL PFM 125 W 4000 K SYM 100 SL BK	■	5640004393	4058075**461161**	1000 W HAL	125	15000	125	4000	70000	55000	100 ° x 100 °
NYHED	FL PFM 165 W 4000 K SYM 100 SL BK	■	5640004403	4058075**461185**	1500W HAL	165	20000	125	4000	70000	55000	100 ° x 100 °
NYHED	FL PFM 200 W 4000 K SYM 100 SL BK	■	5640004416	4058075**461208**	2000W HAL	200	25000	125	4000	70000	55000	100 ° x 100 °

	Produktnavn	CRI	FLIMMER VÆRDI	IK	g	CABLE LENGTH	L × B × H [mm] Ø × H [mm]
NYHED	FL PFM 65W 4000 K SYM 100 SL BK	≥80	-	IK08	2100	1000	268 x 237 x 49
NYHED	FL PFM 80 W 4000 K SYM 100 SL BK	≥80	-	IK08	2800	1000	335 x 250 x 55
NYHED	FL PFM 125 W 4000 K SYM 100 SL BK	≥80	<5 %	IK08	3800	1000	381 x 290 x 59
NYHED	FL PFM 165 W 4000 K SYM 100 SL BK	≥80	<5 %	IK08	4800	1000	418 x 322 x 60
NYHED	FL PFM 200 W 4000 K SYM 100 SL BK	≥80	<5 %	IK08	6000	1000	454 x 354 x 62

EGENSKABER FOR SENSOR

Produktnavn	Sensor type	Sensor teknologi	Detektering holdetid på dagslys sensor
FLOODLIGHT PHOTOCELL 65 W	Lys	Dagslyssensor	35…95 lx
FLOODLIGHT PHOTOCELL 80 W	Lys	Dagslyssensor	35…95 lx
FLOODLIGHT PHOTOCELL 125 W	Lys	Dagslyssensor	35…95 lx
FLOODLIGHT PHOTOCELL 165 W	Lys	Dagslyssensor	35…95 lx
FLOODLIGHT PHOTOCELL 200 W	Lys	Dagslyssensor	35…95 lx

[1] t [h]: L70/B50 @ 25 °C (Ta) / t [h]: L80/B10 @ 25 °C (Ta)

■ SUPERIOR CLASS ■ PERFORMANCE CLASS ■ VALUE CLASS

WORKLIGHT

PRAKTISK, HANDY OG FUNKTIONEL: ARBEJDSLAMPER TIL MOBILT BRUG

WORKLIGHT VALUE

Side 176

VALUE CLASS

H-STAND

H-STAND MED STIKKONTAKT

TRIPOD

ALSIDIGE LED WORKLIGHT

- Plug & Play arbejdslamper med op til 9.000 lumen lysudbytte
- Variabel teleskop stativ med 2 armaturhoveder, justérbar op til 1,8m, rotérbar hele 360° og kan drejes 180°
- H-STAND gulvmodel fås med yderligere 2 IP44 stikkontakter op til 3.000W på bagsiden

WORKLIGHT

Alsidige arbejdslamper

1

2

3

LEDVANCE 3 års garanti[1] | IP44 | IP65

PRODUKTEGENSKABER

- Armaturhus i trykstøbt aluminium sort (som RAL 9017) med hærdet glas
- Plug & play arbejdslys med op til 9000 lm“
- Kabel med medfølgende E/F stik
- Beskyttelsesklasse: armaturhoved + armaturhus IP65, sokkel og stik IP44
- Hurtigkobling til nem tilpasning af armaturets vinkel

PRODUKTFORDELE

- Arbejdslys med greb, 2 bøjler eller stativ (justérbar til en højde på 1,8 meter)
- Semi-mat cover i tempereret glas til ensartet belysning
- Energibesparelser på op til 80% sammenlignet med arbejdslamper med halogenlys
- Meget fleksibel anvendelse med 90° vippevinkel og 360° rotation
- 3 års garanti

APPLIKATIONSOMRÅDER

- Renovering
- Værksteder
- Kældre

YDERLIGERE PRODUKTINFORMATION

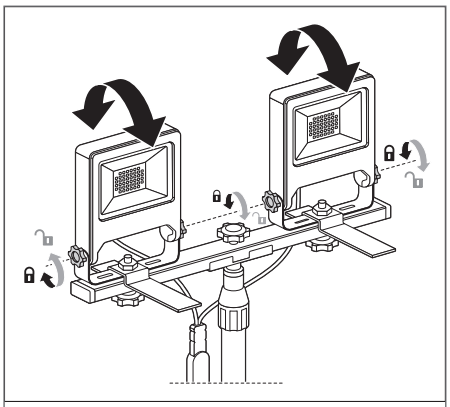

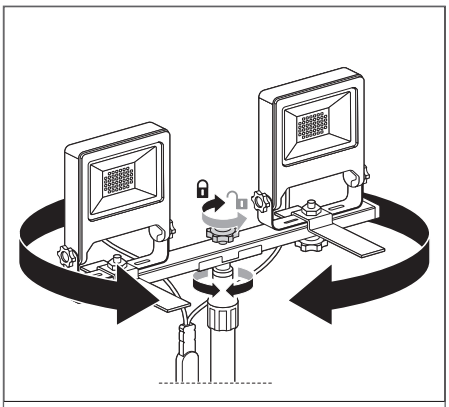

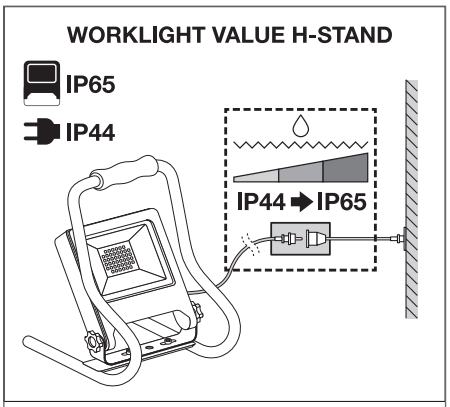

[1] Mere information på www.ledvance.dk/garanti

Billederne i kataloget er kun til illustration. For information om størrelse og farve henvises til produkttabellen.

Produktnavn	Segmentering	El-nr.	EAN-nr.	ERSTATNING FOR	W	lm	lm/W	K	L70 [1]	°
WORK VAL 3POD 2x30 W 4000 K IP65	■	5640003828	4058075**308855**	2x250W HAL	60	5400	90	4000	30000	110
WORK VAL 3POD 2x50 W 4000 K IP65	■	5640003831	4058075**308879**	2x400W HAL	100	9000	90	4000	30000	110
WORK VAL H-STAND 50 W 4000 K IP65	■	5640003844	4058075**322493**	400W HAL	50	4500	90	4000	30000	110
WORK VAL H-STAND-PO 50 W 4000 K IP44	■	5640003857	4058075**322516**	400W HAL	50	4500	90	4000	30000	110

Produktnavn	CRI	IP	IK	g	CABLE LENGTH	L × B × H [mm] Ø × H [mm]	No.
WORK VAL 3POD 2x30 W 4000 K IP65	≥80	IP65	IK06	3920	2000	680 x 780 x 1750	-
WORK VAL 3POD 2x50 W 4000 K IP65	≥80	IP65	IK06	4800	2000	680 x 780 x 1800	3
WORK VAL H-STAND 50 W 4000 K IP65	<80	IP65	IK06	2270	2000	264 x 270 x 375	-
WORK VAL H-STAND-PO 50 W 4000 K IP44	<80	IP44	IK06	2720	3000	278 x 270 x 375	2

[1] t [h]: L70/B50 @ 25 °C (Ta) / t [h]: L80/B10 @ 25 °C (Ta)

■ SUPERIOR CLASS ■ PERFORMANCE CLASS ■ VALUE CLASS

DEKORATIVE UDENDØRS ARMATURER

SMUKT LYS ER IKKE ET SPØRGSMÅL OM PLADS: FACADE- OG PARKARMATURER

UDENDØRS

Side 180 to

VALUE CLASS

OUTDOOR LANTERN
OUTDOOR EDGE
OUTDOOR UPDOWN
OUTDOOR BELT
OUTDOOR SPOT
OUTDOOR ROUND
OUTDOOR SQUARE
OUTDOOR INDIRECT

OPTIMAL UDENDØRS BELYSNING

- Attraktivt design kombineret med materialer og finish i høj kvalitet
- Robust og vejrbestandigt (op til IP54)
- Tiltrækkende varm hvid (3.000K) belysning til at byde velkommen
- Nem installation, alt nødvendigt tilbehør medfølger

Vores armaturer til facader og veje er kendetegnede ved flot design og lys.

OUTDOOR

Udendørs dekorative armaturer

1

2

3

4

5

6

7

8

9

10

11

LEDVANCE 5 års garanti [2] | [1] | IP54

PRODUKTEGENSKABER

- Armaturhus i trykstøbt aluminum
- Beskyttelsesklasse: IP54
- Tilgængelig som væg- og loftsarmatur samt pullert
- Klare og funktionelle udendørs LED-armaturer
- Udendørs facade spot fås også i version med sensor

PRODUKTFORDELE

- Energieffektiv takket være LED-teknologi
- Hurtig og nem installation
- Homogen lysfordeling
- 5 års garanti

APPLIKATIONSOMRÅDER

- Udendørs
- Bygningsfacader
- Entrébelysning
- Haver og andre udendørs arealer

UDSTYR/TILBEHØR

- Komplet monterings- og forbindelsestilbehør medfølger

[1] Tilgængelige versioner med integreret sensor | [2] Mere information på www.ledvance.dk/garanti

Billederne i kataloget er kun til illustration. For information om størrelse og farve henvises til produkttabellen.

Produktnavn	Segmentering	El-nr.	EAN-nr.	ERSTATNING FOR	W	lm	lm/W	K	L70 [1]	°
O FACADE SPOT 8 W 3000 K IP54 GY	■	5643000640	4058075**074712**	1x40W GLS	8	440	55	3000	30000	110
O FACADE SPOT 8 W 3000 K IP54 WT	■	5643000653	4058075**074736**	1x40W GLS	8	460	60	3000	30000	110
O FACADE EDGE 12 W 3000 K IP54 GY	■	5643000666	4058075**074750**	1x60W GLS	12	740	60	3000	30000	110
O FACADE EDGE 12 W 3000 K IP54 WT	■	5643000679	4058075**074774**	1x60W GLS	12	770	65	3000	30000	107
O FACADE EDGE SENSOR 12 W 3000 K IP54 S GY	■	5643000682	4058075**074798**	1x60W GLS	12	740	60	3000	30000	107
O FACADE EDGE SENSOR 12 W 3000 K IP54 S WT	■	5643000695	4058075**074811**	1x60W GLS	12	770	65	3000	30000	107
O FACADE LANTERN 12 W 3000 K IP54 GY	■	5643000705	4058075**074835**	1x40W GLS	12	610	50	3000	30000	210
O BOLLARD 500 LANTERN 12 W 3000 K IP54 GY	■	5647001962	4058075**074859**	1x40W GLS	12	610	50	3000	30000	210
O BOLLARD 900 LANTERN 12 W 3000 K IP54 GY	■	5647001975	4058075**074873**	1x40W GLS	12	610	50	3000	30000	210
O SURFACE RD 13 W 3000 K IP54 GY	■	5643000718	4058075**074897**	1x40W GLS	13	480	35	3000	30000	100
O SURFACE RD 13 W 3000 K IP54 WT	■	5643000721	4058075**074910**	1x40W GLS	13	600	45	3000	30000	100
O SURFACE SQ 13 W 3000 K IP54 GY	■	5643000734	4058075**074934**	1x40W GLS	13	480	35	3000	30000	100
O SURFACE SQ 13 W 3000 K IP54 WT	■	5643000747	4058075**074958**	1x40W GLS	13	600	45	3000	30000	100
O FACADE BELT RD 11 W 3000 K IP54 GY	■	5643000750	4058075**074972**	1x40W GLS	11	400	35	3000	30000	335
O FACADE BELT SQ 11 W 3000 K IP54 GY	■	5643000763	4058075**074996**	1x40W GLS	11	410	35	3000	30000	340
O FACADE IND RD 13 W 3000 K IP54 GY	■	5643000776	4058075**075016**	1x40W GLS	13	480	35	3000	30000	240
LED FACADE INDIRECT 13 W 3000 K RD WT	■	5643000789	4058075**075030**	1x60W GLS	13	640	50	3000	30000	240
O FACADE UPDOWN 12 W 3000 K IP54 GY	■	5643000792	4058075**075054**	1x60W GLS	12	700	60	3000	30000	280
O FACADE UPDOWN 12 W 3000 K IP54 WT	■	5643000802	4058075**075078**	1x60W GLS	12	710	60	3000	30000	280

Produktnavn	CRI	IK	g	L × B × H [mm] Ø × H [mm]	No.
O FACADE SPOT 8 W 3000 K IP54 GY	≥80	IK06	600	135 x 90 x 140	1
O FACADE SPOT 8 W 3000 K IP54 WT	≥80	IK06	600	135 x 90 x 140	-
O FACADE EDGE 12 W 3000 K IP54 GY	≥80	IK06	1300	168 x 100 x 273	2
O FACADE EDGE 12 W 3000 K IP54 WT	≥80	IK06	1300	168 x 100 x 273	-
O FACADE EDGE SENSOR 12 W 3000 K IP54 S GY	≥80	IK06	1300	168 x 100 x 273	3
O FACADE EDGE SENSOR 12 W 3000 K IP54 S WT	≥80	IK06	1300	168 x 100 x 273	-
O FACADE LANTERN 12 W 3000 K IP54 GY	≥80	IK06	1300	176 x 110 x 240	4
O BOLLARD 500 LANTERN 12 W 3000 K IP54 GY	≥80	IK06	1900	110 x 500	5
O BOLLARD 900 LANTERN 12 W 3000 K IP54 GY	≥80	IK06	3100	110 x 900	6
O SURFACE RD 13 W 3000 K IP54 GY	≥80	IK06	770	202 x 45	-
O SURFACE RD 13 W 3000 K IP54 WT	≥80	IK06	770	202 x 45	7
O SURFACE SQ 13 W 3000 K IP54 GY	≥80	IK06	910	202 x 202 x 45	-
O SURFACE SQ 13 W 3000 K IP54 WT	≥80	IK06	910	202 x 202 x 45	8
O FACADE BELT RD 11 W 3000 K IP54 GY	≥80	IK06	720	60 x 240 x 142	-
O FACADE BELT SQ 11 W 3000 K IP54 GY	≥80	IK06	750	60 x 240 x 142	9
O FACADE IND RD 13 W 3000 K IP54 GY	≥80	IK06	790	150 x 118	-
LED FACADE INDIRECT 13 W 3000 K RD WT	≥80	IK06	790	150 x 118	10
O FACADE UPDOWN 12 W 3000 K IP54 GY	≥80	IK06	480	55 x 90 x 160	11
O FACADE UPDOWN 12 W 3000 K IP54 WT	≥80	IK06	480	55 x 90 x 160	-

EGENSKABER FOR SENSOR

Produktnavn	Sensor type	Sensor teknologi	Detektering holdetid på dagslys sensor	Detekteringsområde på bevægelsessensor	Detekteringsvnikel sensor	Sensorstyret tænd/sluk
OUTDOOR FACADE EDGE	Bevægelse/lys	Passiv/infrarød	10/2000 lx	3/6 m	120 °	5 s/30 s/1 min/3 min/5 min/8 min

[1] t [h]: L70/B50 @ 25 °C (Ta) / t [h]: L80/B10 @ 25 °C (Ta)

■ SUPERIOR CLASS ■ PERFORMANCE CLASS ■ VALUE CLASS

SIKKERHEDSBELYSNING

SIKKERHED: ET SPØRGSMÅL OM LYS

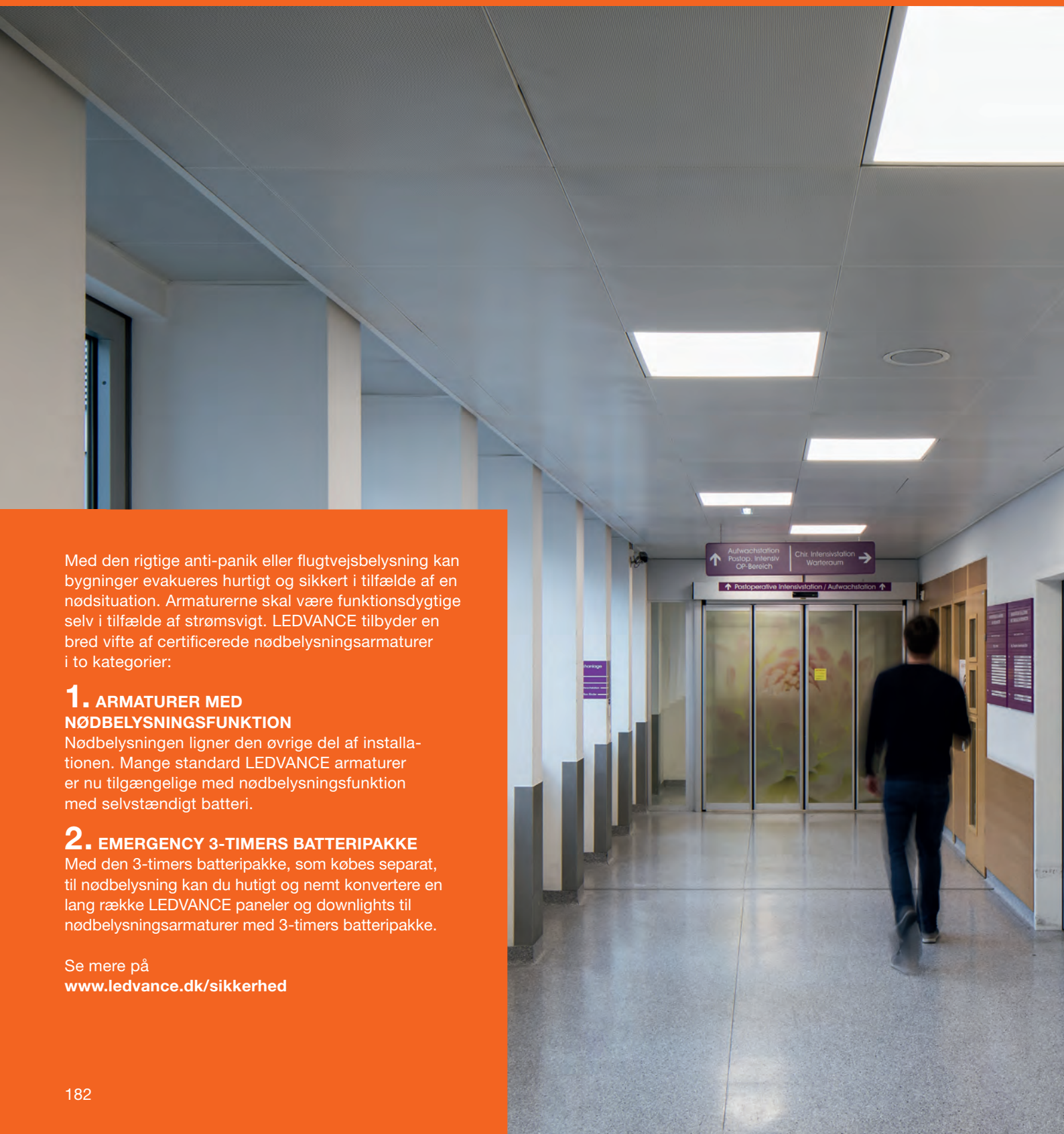

Med den rigtige anti-panik eller flugtvejsbelysning kan bygninger evakueres hurtigt og sikkert i tilfælde af en nødsituation. Armaturerne skal være funktionsdygtige selv i tilfælde af strømsvigt. LEDVANCE tilbyder en bred vifte af certificerede nødbelysningsarmaturer i to kategorier:

1. ARMATURER MED NØDBELYSNINGSFUNKTION

Nødbelysningen ligner den øvrige del af installationen. Mange standard LEDVANCE armaturer er nu tilgængelige med nødbelysningsfunktion med selvstændigt batteri.

2. EMERGENCY 3-TIMERS BATTERIPAKKE

Med den 3-timers batteripakke, som købes separat, til nødbelysning kan du hutigt og nemt konvertere en lang række LEDVANCE paneler og downlights til nødbelysningsarmaturer med 3-timers batteripakke.

Se mere på
www.ledvance.dk/sikkerhed

ARMATURER MED NØDBELYSNINGSFUNKTION

1

DOWNLIGHT ALU EM

PANEL INDIVILED EM

DAMP PROOF LED EM

SURFACE OUTDOOR EM

LINEAR INDIVILED EM

LINEAR SURFACE IP44 EM

LINEAR ULTRA OUTPUT EM

TRUSYS PERFORMANCE EM

LEDVANCE HAR ET BREDT SORTIMENT AF ARMATURER SOM KAN OPGRADERES MED KONVERTERINGSBOKS TIL SIKKERHEDSBELYSNING

- Nødbelysningsarmaturer certificeret iht. EN 60598-2-22
- Integreret automatisk testfunktion til enkel test af nødbelysningsdrift
- Integreret LED-indikator der viser driftsstatus
- Nødbelysning drevet med et LiFePO4 batteri med en nøddriftstid på 3 timer.

For flere detaljer om de tilgængelige EAN-nr. se venligst relevante produktsektioner.

KONVERTERINGSBOKS TIL SIKKERHEDSBELYSNING PLUG & PLAY

Side 187

2

Følgende udvalg af LEDVANCE paneler og downlights kan opgraderes til sikkerhedsarmaturer med konverteringsboksen:

PANEL INDIVILED

PANEL PERFORMANCE HO

PANEL PERFORMANCE

PANEL VALUE

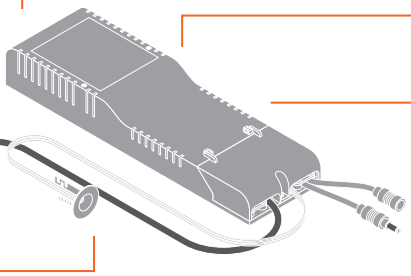

DOWNLIGHT ALU

DOWNLIGHT SLIM ALU

DINE FORDELE VED AT OPGRADERE MED KONVERTERINGSBOKS TIL SIKKERHEDSBELYSNING

- Plug & Play system til nem installation og hurtig konvertering af eksisterende armaturer
- Sikkerhedsbelysningsmodul reducerer krav til lagerbeholdning af sikkerhedsarmaturer
- Integreret automatisk testfunktion til enkel test af nødbelysningsdrift
- Nødbelysning drevet med et LiFePO4 batteri med en opladningstid på 3 timer.

DAMP PROOF LED EMERGENCY: EKSEMPEL PÅ PLANLÆGNING AF ANTI-PANIK OG FLUGTVEJSBELYSNING

DAMP PROOF LED EM

Se mere information og få mere hjælp til plalægning af sikkerhedsarmaturer på **ledvance.dk/professionel**

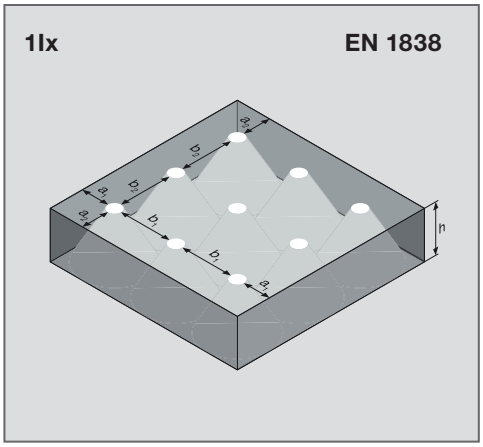

ANTI-PANIK BELYSNING

h [m]	a_1 [m]	b_1 [m]	a_2 [m]	b_2 [m]
2.5	4.0	9.5	4.0	9.0
3.0	4.5	10.0	4.5	9.5
3.5	5.0	10.5	5.0	10.0
4.0	5.5	11.0	5.5	10.5

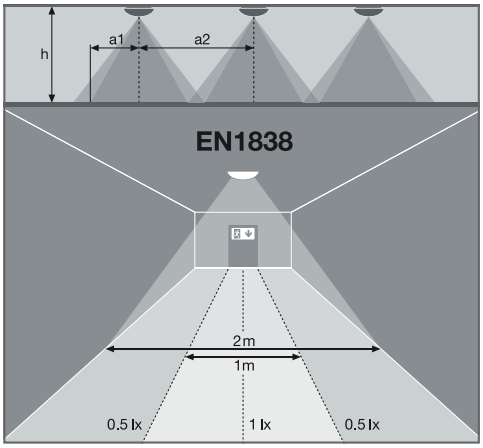

FLUGTVEJSBELYSNING

h [m]	a_1 [m]	a_2 [m]
2.5	4.0	9.0
3.0	4.5	9.5
3.5	5.0	10.0
4.0	5.5	10.5

EMERGENCY BATTERIPAKKE PANELER/DOWNLIGHTS

Konverteringskit til nødbelysning af indbygningsarmatur

PRODUKTEGENSKABER

- Selvstændig enhed til konvertering til nødbelysning
- Funktionstest nødbelysning: automatisk (AT)
- Batteri teknologi: LiFePO4
- Ekstern statusindikator til indbygning i loftet
- Ombygning af udvalgte LEDVANCE paneler og downlights til nødbelysning
- Drift af integreret nødbelysningsfunktion med LiFePO4 batteri med lang levetid og batteriopladning på 3 timer

PRODUKTFORDELE

- Enhed til ombygning til nødbelysning formindsker lagerbeholdningen
- Plug & Play-system muliggør nem installation
- Den integrerede automatiske testfunktion gør det nemt at teste nødbelysnings-armaturerne

APPLIKATIONSOMRÅDER

- Bygninger der kræver op til 3 timers nødbelysningsdrift

UDSTYR/TILBEHØR

- Batteri indikator med indbygningsramme medfølger

Produktnavn	Segmentering	El-nr.	EAN-nr.	L × B × H [mm] Ø × H [mm]	No.
EM CONVERSION BOX		5649002985	4058075**237025**	292 x 81 x 41	1

EGENSKABER VED NØDBELYSNING

Produktnavn	Levetid på batteri under nødbelysningsdrift	Nødbelysningstype drift test	Nødbelysningstype alm. drift	Lysudbytte under nødebelysningsdrift	Batteritype
EM CONVERSION BOX	3 t	Automatisk	Vedligeholdt/ikke vedligeholdt	Lithium-ion	LiFePO4

[1] Mere information på www.ledvance.dk/garanti

Billederne i kataloget er kun til illustration. For information om størrelse og farve henvises til produkttabellen.

HØJ KVALITET, KOMPAKT OG EFFEKTIV LEDVANCE LED-DRIVERE TIL KONSTANT STRØM (CC)

LEDVANCE tilbyder også den rigtige løsning til integration i LED-armaturer eller betjening af uafhængig indendørs belysning med downlights eller spots med LED-drivere til konstant strøm (CC).

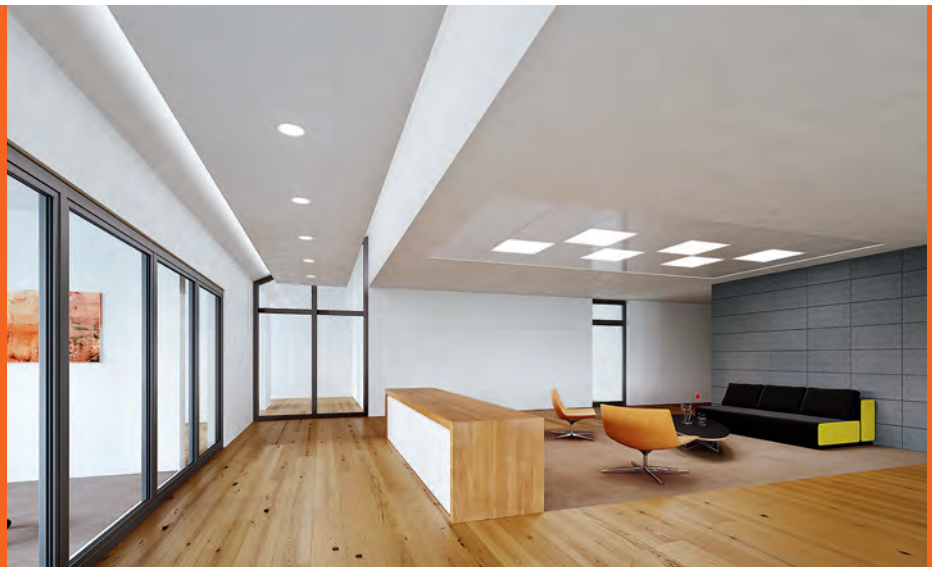

Det brede udvalg af LEDVANCE SELV LED-drivere til konstant strøm er i høj kvalitet og med et output på 250 mA til 1.400 mA, som giver solide muligheder for at betjene stort set alle standard LED-moduler.

Fleksible strømindstillinger muliggør korrekt integration i forskellige LED-armaturer. Mulighed for forkant- og bagkants dæmpning. Det kompakte design af armaturhuset, valgfrie kabelklemmer og enkel fortrådning gør installationen nem og enkel – selv steder hvor pladsen er trang, hvilket reducerer installationstiden og omkostningerne. En levetid på op til 50.000 timer er endnu et godt argument.

NAVNGIVNING AF CC DRIVERE

Navnene på CC driverne fortæller om deres egenskaber:

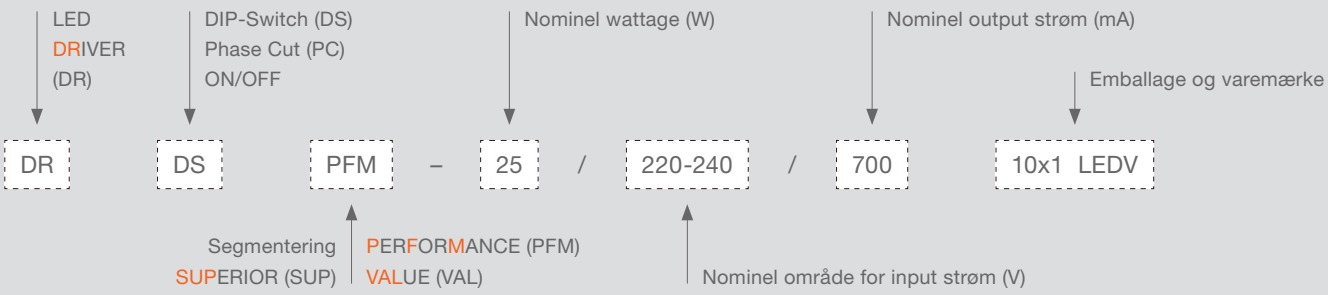

LED-DRIVER DALI PERFORMANCE

UN-PROTECTED

PERFOR-MANCE CLASS

Kompakt konstant strøm LED-driver med DALI-dæmpning interface

1

2

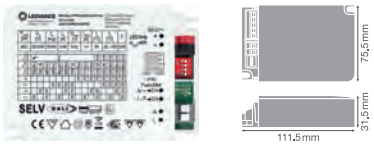

3

LEDVANCE 5 års garanti[1] | CC 700–1400 mA | IP00 | DALI | DIM

PRODUKTFORDELE

- Lav flimmer giver høj lyskvalitet og god komfort
- Push DIM funktion til nem styring
- Højkvalitetsdæmpning 1…100 %
- Velegnet som nødbelysning
- 5 års garanti

APPLIKATIONSOMRÅDER

- Velegnet til indendørs SELV-installationer
- Velegnet til brug i nødbelysningssystemer (jævnstrømskompatibel)
- Linear belysning til kontorer, skoler, lagre og butikker

Produktnavn	El-nr.	EAN-nr.	W	V	V_{OUT}	Hz	$I_{[mA]}$
DR DALI-PFM-26/220-240/700	5662002108	4058075**421882**	26	220…240	9…52	50/60	150/200/250/300/350/400/450/500/550/600/650/700
DR DALI-PFM-44/220-240/1050	5662002111	4058075**421905**	44	220…240	9…52	50/60	700/750/800/850/900/950/1000/1050
DR DALI-PFM-60/220-240/1A4	5662002124	4058075**421929**	60	220…240	9…52	50/60	700/750/800/850/900/950/1000/1050/1100/1200/1250/1300/1350/1400

Produktnavn		W	t[h][2]	Ta	Tc	PROTECTION CLASS	L × W × H [mm]	No.
DR DALI-PFM-26/220-240/700	+/- 5	1…100	50000	-20…+50	85	I	90 x 44 x 32	1
DR DALI-PFM-44/220-240/1050	+/- 5	1…100	50000	-20…+50	90	I	90 x 44 x 32	2
DR DALI-PFM-60/220-240/1A4	+/- 5	1…100	50000	-20…+50	90	I	100 x 76 x 32	3

TILBEHØR

Produktnavn	DR AY ZB+DALI CLAMP DUO
Beskrivelse	-
El-nr.	5662002137
EAN-nr.	4058075**483125**
L × B × H [mm]	52,5 x 76 x 32

Produktnavn	DR AY CLAMP
Beskrivelse	-
El-nr.	5662002140
EAN-nr.	4058075**483149**
L × B × H [mm]	50 x 44 x 32

[1] Mere information på www.ledvance.dk/garanti | [2] Ved maksimal T_c / 10% fejlrate

LED-DRIVER PHASE-CUT PERFORMANCE

UN-PROTECTED

PERFOR-MANCE CLASS

Konstant strøm LED-driver med fasedæmpning

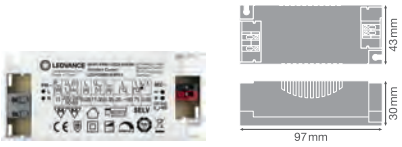

1

2

3

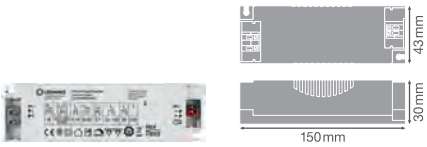

4

LEDVANCE 5 års garanti[1] | CC 350 / 700 mA | IP 20 | PHASE CUT | DIM | TÜV SÜD

PRODUKTFORDELE

- Muliggør installation med almindelig fasedæmp
- 5 års garanti
- Slankt driverhus til smalle installationer
- Høj effektivitet og pålidelighed

APPLIKATIONSOMRÅDER

- Velegnet til LED-armaturer og LED-moduler
- Anvendelig for armaturer i beskyttelsesklasse I og II
- Til indendørs SELV-installationer
- Kontorer, butikscentre, hospitaler, restauranter, hoteller

Produktnavn	EI-nr.	EAN-nr.	W	V	V_{OUT}	Hz	$I_{[mA]}$	
DR PC-PFM-13/220-240/350	5662001824	4058075**239814**	13	220…240	17…36	50/60	350	< 5
DR PC-PFM-18/220-240/350	5662001837	4058075**239838**	18	220…240	32…54	50/60	350	< 5
DR PC-PFM-25/220-240/700	5662001840	4058075**239852**	25	220…240	20…36	50/60	700	< 5
DR PC-PFM-35/220-240/700	5662001853	4058075**239876**	35	220…240	30…50	50/60	700	< 5

Produktnavn	W	t[h][2]	Ta	Tc	PROTECTION CLASS	L × W × H [mm]	No.
DR PC-PFM-13/220-240/350	10…100	50000[a)]	-20…+50	75	II	97 x 43 x 30	1
DR PC-PFM-18/220-240/350	10…100	50000[b)]	-20…+50	70	II	130 x 43 x 30	2
DR PC-PFM-25/220-240/700	10…100	50000[a)]	-20…+50	75	II	130 x 43 x 30	3
DR PC-PFM-35/220-240/700	10…100	50000[c)]	-20…+50	85	II	150 x 43 x 30	4

TILBEHØR

Produktnavn	DR AY PC-PFM-CLAMP DUO
Beskrivelse	Aflastning til fasedæmp LED-drivere
EI-nr.	5662001947
EAN-nr.	4058075**313170**
L × B × H [mm]	38,3 x 34 x 28,5

[1] Mere information på www.ledvance.dk/garanti | [2] a) Ved max. T_c = 75°C / 10% fejlrate, b) Ved max. T_c = 70°C / 10% fejlrate, c) Ved max. T_c = 85°C / 10% fejlrate

LED-DRIVER DIP-SWITCH PERFORMANCE

UN-PROTECTED

PERFOR-MANCE CLASS

Konstant strøm LED-driver med dip-switch strømindstilling

1

2

3

LEDVANCE 5 års garanti[1]

CC 500 – 1050 mA

IP 20

PRODUKTFORDELE

- Høj fleksibilitet pga. justérbar strømoutput via dip-switch
- Lav flimmer giver høj lyskvalitet og god komfort
- 5 års garanti
- Slankt driverhus til smalle installationer
- Høj effektivitet og pålidelighed

APPLIKATIONSOMRÅDER

- Velegnet til LED-armaturer og LED-moduler
- Anvendelig for armaturer i beskyttelsesklasse I og II
- Velegnet til indbygningsarmaturer med justérbar strømindstilling
- Til indendørs SELV-installationer
- Kontorer, butikscentre, hospitaler, restauranter, hoteller

Produktnavn	El-nr.	EAN-nr.	W	V	V_{OUT}	Hz	$I_{[mA]}$	
DR DS-PFM-20/220-240/500	5662001866	4058075**239753**	20	220…240	25…42	50/60	250/350/450/500	< 5
DR DS-PFM-30/220-240/700	5662001879	4058075**239777**	30	220…240	25…42	50/60	500/600/650/700	< 5
DR DS-PFM-40/220-240/1A0	5662001882	4058075**239791**	40	220…240	25…40	50/60	800/900/950/1050	< 5

Produktnavn	$t_{[h]}$[2]	T_a	T_c	PRO-TECTION CLASS	L × W × H [mm]	No.
DR DS-PFM-20/220-240/500	50000	-20…+50	75	II	98 x 44 x 30	1
DR DS-PFM-30/220-240/700	50000	-20…+50	75	II	98 x 44 x 30	2
DR DS-PFM-40/220-240/1A0	50000	-20…+45	75	II	98 x 44 x 30	3

TILBEHØR

Produktnavn	DR AY DS-PFM-CLAMP DUO
Beskrivelse	Aflastning til Dip Switch LED-drivere
El-nr.	5662001934
EAN-nr.	4058075**313200**
L × B × H [mm]	35,7 x 35,2 x 28,2

[1] Mere information på www.ledvance.dk/garanti | [2] Ved max. T_c = 75°C / 10% fejlrate

LED-DRIVER VALUE

UN-PROTECTED

VALUE CLASS

Konstant strøm LED-driver med forudbestemt strømindstilling

1

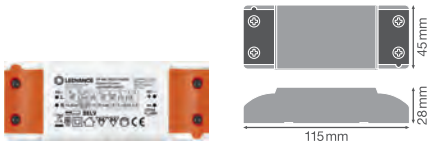

2

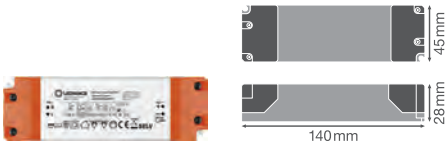

3

4

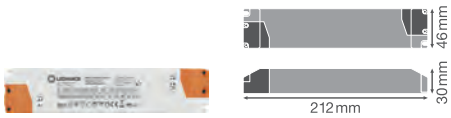

5

LEDVANCE 3 års garanti[1]

CC 350 – 1400 mA

IP 20

PRODUKTFORDELE

- Velegnet til drift med mange LED og COB LED
- 3 års garanti
- Hurtig og nem installation
- Høj effektivitet og pålidelighed

APPLIKATIONSOMRÅDER

- Velegnet til LED-armaturer og LED-moduler
- Anvendelig for armaturer i beskyttelsesklasse I og II
- Til indendørs SELV-installationer
- Kontorer, butikscentre, hospitaler, restauranter, hoteller

Produktnavn	El-nr.	EAN-nr.	W	V	V_{OUT}	Hz	$I_{[mA]}$	
DR-VAL-15/220-240/350	5662001895	4058075**240193**	15	220…240	30…46	50/60	350	< 5
DR-VAL-20/220-240/500	5662001905	4058075**240216**	20	220…240	28.5…48	50/60	500	< 5
DR-VAL-30/220-240/700	5662001918	4058075**240230**	30	220…240	26…43	50/60	700	< 5
DR-VAL-45/220-240/1A0	5662001921	4058075**240254**	45	220…240	30…40	50/60	1050	< 5
DR-VAL-60/220-240/1A4	5662001963	4058075**240278**	60	220…240	26…43	50/60	1400	< 5

Produktnavn	$t_{[h]}$[2]	T_a	T_c	PROTECTION CLASS	L × W × H [mm]	No.
DR-VAL-15/220-240/350	35000[a)]	-10…+50	80	II	105 x 42 x 24	1
DR-VAL-20/220-240/500	35000[b)]	-10…+50	85	II	115 x 45 x 28	2
DR-VAL-30/220-240/700	35000[b)]	-10…+50	85	II	140 x 45 x 28	3
DR-VAL-45/220-240/1A0	35000[c)]	-10…+45	90	II	116 x 41 x 25	4
DR-VAL-60/220-240/1A4	35000[b)]	-10…+45	85	II	212 x 46 x 30	5

[1] Mere information på www.ledvance.dk/garanti | [2] a) Ved max. T_c = 80°C / 10% fejlrate, b) Ved max. T_c = 85°C / 10% fejlrate, c) Ved max. T_c = 90°C / 10% fejlrate

LEDVANCE VIVARES LYSSTYRINGSSYSTEMER INTELLIGENT LYSSTYRING – SÅ ENKELT OG FLEKSIBELT

God ydeevne kræver god styring. Det gælder i erhvervslivet, men også for belysning. Her er et godt eksempel: LEDVANCE VIVARES. Med vores nye lysstyringssystem er intelligent trådløs belysningsstyring nemmere, mere praktisk og mere fleksibel end nogensinde før.

Med VIVARES kan du udnytte fordelene og mulighederne ved moderne LED-belysning fuldt ud. Fx tilpasser belysningen sig til de mest forskellige krav på den mest enkle måde. Det betyder, at ved at integrere dagslys- og bevægelsessensorer kan energiforbruget reduceres med op til 80%. Og cloud-baseret overvågning sikrer blandt andet endnu større pålidelighed og sikkerhed. De store fordele for belysningsprofessionelle er bl.a. enkel, praktisk og brugervenlig installation, drift og vedligeholdelse af VIVARES.

AFHÆNGIG AF DINE KRAV: VIVARES ZIGBEE ELLER VIVARES DALI

Afhængig af situationen og kundens krav kan du vælge mellem det trådløse LEDVANCE VIVARES ZIGBEE og VIVARES DALI, det kablede DALI 2 system. Førstnævnte anbefales fx. hvis du vil installere VIVARES i en eksisterende bygning uden at ændre på bygningens struktur. Ved nye bygninger eller som en del af renoveringsarbejde er den kablede version en god mulighed. Begge systemer kan tilsluttes serviceydelserne i VIVARES CLOUD.

VIVARES ZIGBEE: MODERNE, FLEKSIBELT OG TRÅDLØST SYSTEM

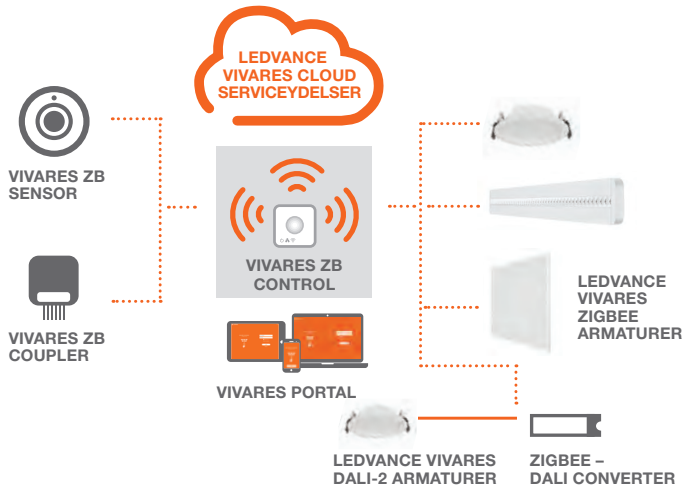

Kommer foråret 2021

SÅDAN VIRKER LEDVANCE VIVARES ZIGBEE

Nøglekomponenten i LEDVANCE VIVARES ZIGBEE-systemet er VIVARES ZB Control. Controlleren med gateway-funktion gør det muligt at bruge IoT-serviceydelser. VIVARES-portalen bruges til at konfigurere, idriftsætte og vedligeholde systemet og dets komponenter. VIVARES ZB Control kommunikerer trådløst med op til 200 ZigBee enheder via ZigBee 3.0. Det er fx VIVARES-komponenter såsom sensorer, tryk-koblere, ZigBee/DALI-omformere og VIVARES ZigBee-armaturer. Med tilslutning til en cloud app kan man benytte en række gps-uafhængige overvågnings- og vedligeholdelsesfunktioner. Et moderne sikkerhedskoncept sikrer, at data krypteres og derfor transmitteres sikkert.

VIVARES DALI: DEN KABLEDE INDUSTRISTANDARD, GENFORTOLKET

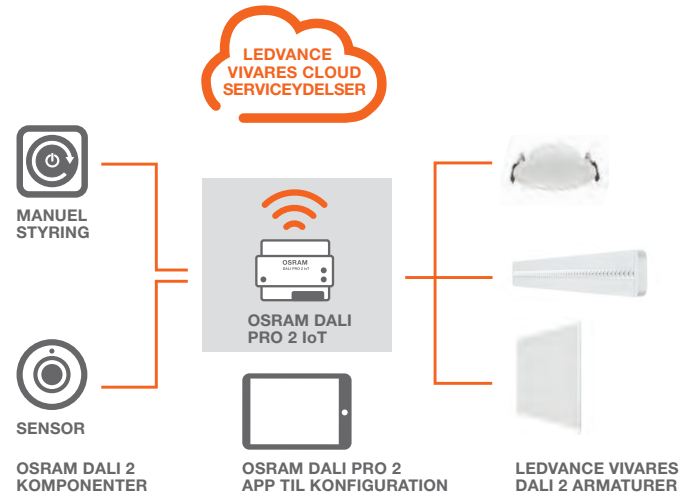

SÅDAN VIRKER LEDVANCE VIVARES DALI

Kernen i LEDVANCE VIVARES DALI systemet er OSRAM DALI PRO 2 IoT gateway. Idriftsættelse er intuitiv - browserbaseret og placeringsuafhængig ved brug af OSRAM DALI PRO 2 idriftsættelsesappen til PC, tablets og smartphones. Speciel software er ikke nødvendig. Systemet forbinder adskillige OSRAM DALI 2 komponenter - for eksempel sensorer, manuelle styringer og LEDVANCE VIVARES DALI 2 armaturer. Ligesom VIVARES ZIGBEE-systemet er VIVARES DALI systemet også IoT-klar. Dette betyder, at med DALI 2 LED-drivere kan flere sporings- og overvågningsfunktioner udnyttes fuldt ud. Resultatet er endnu bedre energieffektivitet, optimerede vedligeholdelsescyklusser og større pålidelighed i planlægningen. Derudover er VIVARES DALI-systemet fuldt DALI 2 certificeret.

Products of OSRAM GmbH, distributed by LEDVANCE

Mere information findes i vores LEDVANCE VIVARES lysstyringssystem brochure.

Alle armaturer, der er kompatible med VIVARES DALI systemet findes i denne brochure mærket med VIVARES logo:

- DOWNLIGHT UGR19, side 16
- PANEL INDIVILED, side 68
- PANEL PERFORMANCE GEN 3, side 72
- PANEL OP/NED, side 84
- LINEAR INDIVILED, side 90

SKRÆDDERSYEDE BEREGNINGER – MED VORES HURTIGBEREGNER ELLER DIALUX

Vi har samlet vores værktøjer og serviceydelser, så du får pålidelige beregninger til dine lysprojekter. Er du interesseret i hurtig information fra hurtigberegneren eller mere detaljeret professionel planlægning med DIALux og RELUX? Du får individuel rådgivning fra os, og sammen kan vi planlægge den optimale belysning for hele dit projekt.

HURTIGT OG NEMT

HURTIGBEREGNEREN - FAST LIGHT CALCULATION TOOL

Med dette smarte værktøj på vores hjemmeside er det muligt for installatører og lys-professionelle hurtigt og nemt at planlægge succesfulde lysprojekter. Resultatet samles i et PDF-dokument, som du fx. kan vedhæfte dine tilbud.
Få mere information her: **ledvance.com/flct**

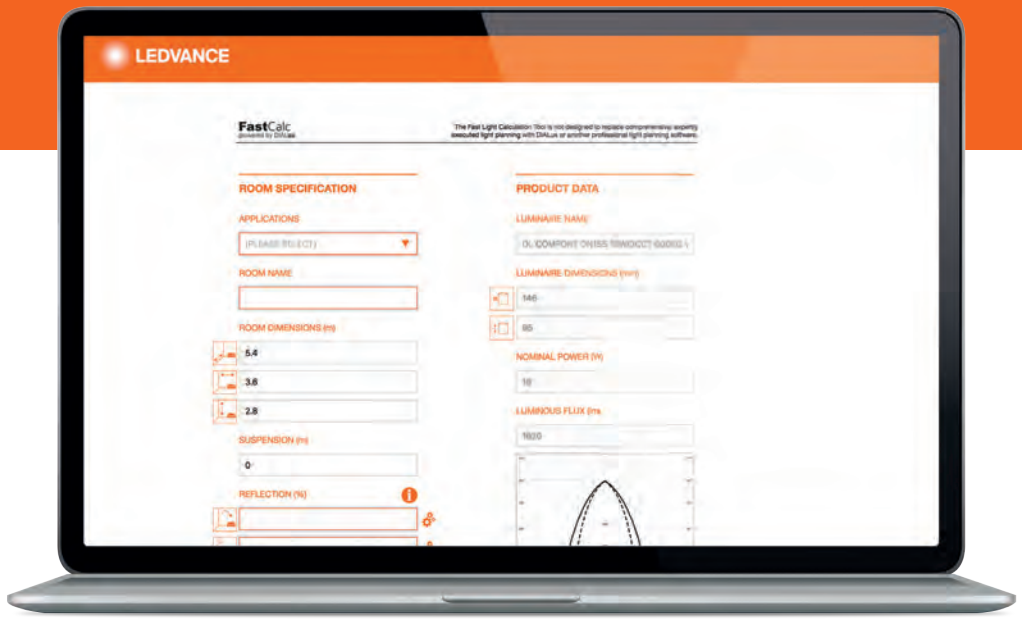

HURTIGBEREGNEREN GIVER FØLGENDE INFORMATION:

- Påkrævet antal armaturer
- Gulvareal der viser armaturernes lysfordeling
- Belysningsstyrke, totalt watt-forbrug (W) og energiforbrug (W/m²)
- Lysfordelingskurve for hvert armatur

Hurtigberegneren er ikke en erstatning for omfattende professionel lysberegning med DIALux eller andre professionelle lysberegningssoftware.

FLERE FORDELE FOR DIG:

- Intuitivt brugerinterface
- Valg af områder med minimum lux-værdier
- Infobokse der forklarer, hvilke værdier, der skal angives
- Generering af færdig PDF med resultaterne inkl. en gulvplan, der viser armaturernes lysfordeling

/ RELUX

PROFESSIONEL

DIALUX OG RELUX

Godt nyt for DIALux og RELUX-brugere: LEDVANCE har siden begyndelsen af 2018 arbejdet sammen med softwareproducenterne. DIALux and RELUX-brugere kan nu nemt integrere LEDVANCE produkter i deres lysplanlægning. Vores armaturdata er også BIM-kompatible. Vi supporterer også kunder med individuel rådgivning omkring deres lyssystemer og tilbyder skræddersyede løsninger til en bred vifte af lyskrav.

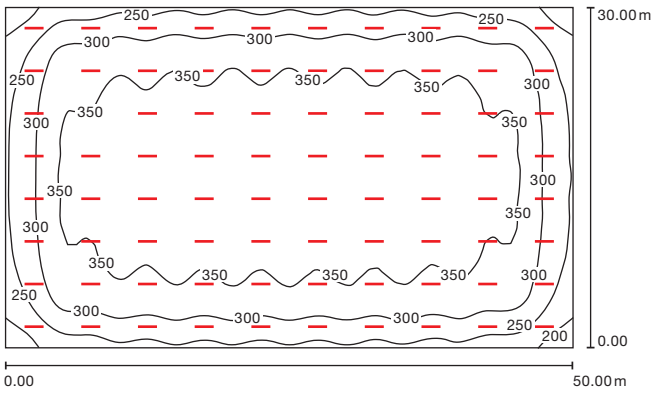

Værdier i lux, skala 1:386
Energiforbrug:
2,67 W/m² = 0,82 W/m²/100 lx
Gulvareal: 1.500 m²)

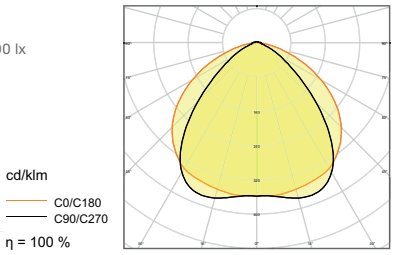

EKSEMPEL DIALUX BEREGNING MED TRUSYS PFM 50W/4000K

RUMTYPE
Industrielt lager

RUMDIMENSIONER
- Gulvareal: 1.500 m²
- Loftshøjde: 8 m
- Installationshøjde: 7 m

REFLEKTANS
- Loft: 70 %
- Vægge (4): 50 %
- Gulv: 20 %

BASIS FOR KALKULATION
- Relevant standard DIN EN12464-1
- Påkrævet belysningsstyrke Em: 300 lx
- Påkrævet belysningsstyrke Emin / Em: 0,40
- Vedligeholdelsesfaktor: 0,80
- Randområde: 0,00 m

RESULTATER: BELYSNINGSSTYRKE I LAGERRUM

Område	Gennemsnit (mål)	Min	Max	Ensartethed Emin/Em (mål)
Arbejdsniveau, lagerplads	**325 lx** (300 lx)	168 lx	385 lx	**0.516** (0.4)

DINE FORDELE

Skræddersyet beregning til nøjagtig planlægning af dit projekt:

- Meget ensartet lysfordeling
- Præcis antal watt pr. kvadratmeter
- Maksimal effektiv beregning af det påkrævede antal armaturer

KUNDECASE: TYROLKLINIK MODERNE LED-LØSNINGER

PROJEKT:

Opgradering til LED-belysning på hospital i Innsbruck
BRANCHE: Facility management – Sundhedsvæsen
APPLIKATION: Lys til hospitaler og klinikker
TEKNOLOGI: LED-teknologi

LEDVANCE PRODUCTS:

LED Panel 625

LED Panel 1200

LED Damp Proof

LED Downlight

KEN MED ARMATURER

Tyrol-klinikken i Innsbruck, Hall & Hochzirl-Natters hospitalet, går ind for bæredygtighed – særligt når det drejer sig om energistyring. Belysningen på hospitalet er siden 2016 opgraderet trinvist til LED-teknologi. I den periode er der blandt andet installeret ca. **6.000 moderne LED-armaturer fra LEDVANCE** fx i gangarealerne, i hovedbygningen, i parkeringskælderen, i elevatorerne og i kantinen. Patienter, besøgende og ansatte nyder ikke kun godt af en forbedret lyskvalitet. Der opnås også **energibesparelser på op til 50%**. Af andre fordele kan nævnes nem installation, **længere levetid på op til 50.000 timer** og derfor reducerede udgifter til installation og vedligeholdelse.

VIGTIGSTE FAKTA:

- Ca. 6.000 nye LED-armaturer til Tyrol-klinikken
- Energibesparelse på belysningen: op til 50%
- Økonomibesparelser: op til 50% inkl. omkostninger til udskiftning af armaturerne.
- Forbedret lyskvalitet
- Enkel installation, lav vedligeholdelse

LEDVANCE: ADVANCING LIGHT

BAD LIGHT AWAKENS THE BEAST IN YOU? SKIFT TIL LEDVANCE ARMATURER.

Som din betroede partner inden for generel belysning går vi forrest i kampen mod dårligt lys. LEDVANCE kombinerer traditionel generel belysning med moderne, banebrydende belysningsteknologier, langvarige kunderelationer og et stærkt distributionsnet. Vi er eksperter i generel belysning, teknologiske trends og skiftende behov verden over.

Lokalt er vi en stærk partner i mere end 140 lande, hvor vores eksperter hjælper kunder med deres specifikke krav. Vores omfattende armatursortiment dækker stort set alle løsninger til professionelle og forbrugere – lige fra standard til meget avancerede løsninger.

Hver produktudvikling er baseret på vores kernefilosofi om at ville fremme trivsel med brugervenlige og intelligente belysningsløsninger. Vores LED-produktsortiment kombinerer et omfattende udvalg med teknisk innovation og pålidelig ydelse.

Da vi altid fokuserer på praktiske fordele for dig som belysningsprofessionel, er vores armaturer altid nemme at planlægge, nemt at installere og nemt at kombinere.

Vi vil også fremover fortsætte med at udvikle avancerede produkter og give dig den bedst mulige support i kampen mod dårligt lys.

GODT LYS
HELE SORTIMENTET FRA LEDVANCE

LEDVANCE går forrest i kampen mod dårligt lys på alle områder. Det er gode nyheder for dig, når det kommer til lyskilder og armaturer, men også når det gælder elektroniske komponenter og Smart til hjemme har du en kompetent partner i LEDVANCE ved din side til dine komplekse belysningsprojekter. Med LEDVANCE kan du altid stole på fremragende mærkevarekvalitet, professionel service og et godt forhold mellem pris og kvalitet.

ÆSTETISKE FUNKTIONELLE ARMATURER

Det omfattende armatursortiment fra LEDVANCE dækker enhver applikation med produkter i høj kvalitet og med høj funktionalitet. Vores innovative SCALE-design udmærker sig med sit pålidelige og fleksible design – vinder af German Design Award 2019.

HVER LYSKILDE ER EN BELYSNINGSLØSNING

OSRAM lyskildesortimentet fra LEDVANCE kende-tegnes ved fremragende effektivitet og holdbarhed: forskellige former, sokler, lysfarver og watt-størrelser kombineret med ekstra funktioner (fx. sensorer). LEDVANCE fortsætter med at tilbyde halogener, sparepærer, lysstofrør og udladningslamper, så du altid kan opfylde dine kunders ønsker.

FLEKSIBELT LED-BÅND SYSTEM

Udover et bredt udvalg af fleksible LED-bånd og -drivere består LEDVANCE LED-bånd systemet af en lang række tilhørende profiler, covers, endestykker og monterings-beslag. Forskellige lysudbytter og lysfarver gør det muligt at skabe lysløsninger til stort set ethvert formål - både indendørs og udendørs. Vi har valgt at det altid skal være nemt at planlægge, nemt at kombinere og nemt at installere.

SMART TIL HJEMMET

Det nye Smart sortiment til hjemmet består af innovative produkter, der alle er kendetegnede ved god kvalitet, stor pålidelighed samtidig med at de er meget brugervenlige. Med LEDVANCE produkter kan du løse mange forskellige krav, der stilles til smart belysning.

MERE INFORMATION OG VÆRKTØJER

For mere information om vores omfattende produkt-sortiment, smarte apps og online værktøjer anbefaler vi, at du går til **www.ledvance.dk**. Her kan du finde hjælp til dit daglige arbejde.

NÅR SOM HELST OG HVOR SOM HELST ONLINE PORTALEN MED AL INFORMATION, RÅDGIVNING OG VIDEN

Leder du efter information om vores produkter og serviceydelser? LEDVANCE holder dig altid opdateret: fra vores salgsstyrke og vores interne kundeservice (e-mail: ordre-dk@ledvance.com). Her finder du en oversigt over vores kompetencer, databaser og værktøj.

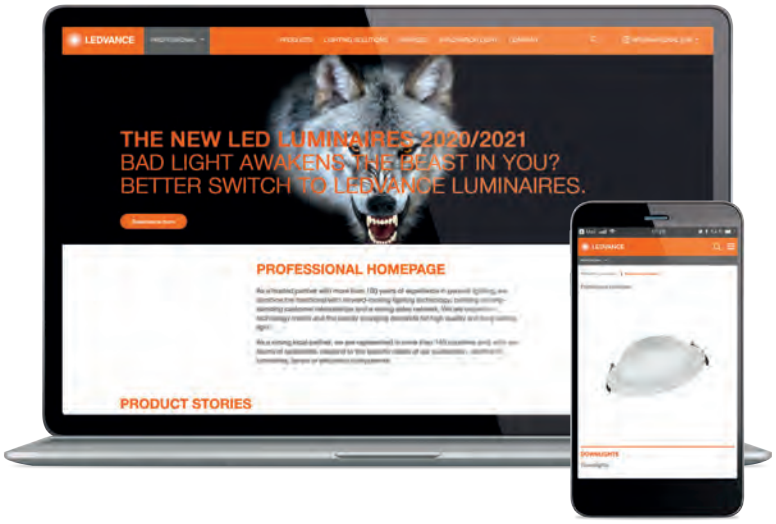

- **FILTRERING AF PRODUKTSORTIMENTET**
  Brug vores online filtre til at finde præcis det, du søger i vores armatursortiment – monteringstype, IP klassificering, lysfarve osv. ledvance.dk/led-armaturer
- **REFERENCER GIVER INSPIRATION**
  Find et udvalg af vores lysprojekter ledvance.dk/projekter eller få hjælp til dit projekt på: pro.ledvance.dk/projekter
- **LEDVANCE SERVICE–PLUS**
  Find information om vores projekter til professionelle slutbrugere ledvance.dk/brancher
- **DOWNLOAD CENTER**
  Find kataloger, brochurer og meget mere i vores download center: ledvance.dk/download
- **VORES VÆRKTØJER TIL DIG**
  Fra LED-bånd system-konfigurator til TCO-beregner - du finder al praktisk hjælp på ledvance.dk/værktøjer
- **OVERBLIK OVER SERVICEYDELSER**
  Find vores serviceydelser her: ledvance.dk/serviceydelser
- **FIND DE SENESTE NYHEDER PÅ:**

NYHED: ONLINE TRÆNING

En række applikationsorienterede eLearnings til professionelle brugere, praktiske tips vedr. installation, integreret standard tjek, rojekteringstips og meget mere.

Lad dig registrere og find mere information på **training.ledvance.com**

HURTIGBEREGNER

Hurtig og nem beregning af dit lysprojekt med vores hurtigberegner - fast light calculation tool[1] **ledvance.com/flct**
Se side 196 for detaljer.

[1] Det er ikke meningen, at hurtigberegneren skal erstatte omfattende, lysplanlægning med DIALux, RELUX eller anden professionel lys-software. Lysfordelingen på en LED-lyskilde kan påvirkes af et armatur.

SYMBOLER OG FORKORTELSER MM

IP	Beskyttelsesklasse
IP 20 / IP 44	Beskyttelsesklasse, oppefra/nedefra
IK	IK slagfasthed
CRI	Farvegengivelsesindex
SDCM ≤3	MacAdam farvekonsistens
	Dæmpbar eller DALI
lm	Lysudbytte i lm
W	Effekt i W
K	Farvetemperatur i K
lm/W	Lyseffektivitet lm/W
LEDVANCE 5 YEARS GUARANTEE	Garanti
	Sensorversioner
	Loftsåbning
RE-PLACE-MENT FOR	Erstatning for traditionel lyskildeteknologi

L70	t [h]: L70/B50 @ 25 °C (T_a)
L80	t [h]: L80/B10 @ 25 °C (T_a)
	Spredningsvinkel i °
	Energiklasse
	Antal i pakning
	Armatur med ledning og stik
No.	Figur nr.
SCALE DESIGN	SCALE-design
	Beskyttelsesklasse I
	Beskyttelsesklasse II
	ENEC certificering
TÜV SÜD	TÜV Süd certificering
TÜVRheinland CERTIFIED	TÜV Rheinland certificering

ENGELSKE FORKORTELSER

ASYM	Asymmetric
AT	Auto Test
BK	Black
CCT	Correlated Color Temperature
CLO	Constant Lumen Output
D	Direct
DA	Double Asymmetric
D/I	Direct / Indirect
DEG	Degree (beam angle)
DK	Dark Light (cut-off)
DL	Downlight
DN	Diameter Nominal
DP	Damp Proof
DS	Double Symmetric
EM	Emergency
ER	Energy Rail
FL	Flood (beam angle)
Flood	Floodlight
FP	Fire-Proof (fire rated up to...)
GY	Gray
HB	High Bay
HO	High Output
IND	Indirect
INDV	IndiviLED
LN	Linear
MT	Manual Test
MP	Microprismatic (=UGR<19)
N	Narrow (beam angle)
NFL	Narrow Flood (beam angle)
O	Outdoor
OP	Opal
PFM	Performance
RD	Round
S	Sensor
SF	Surface
SI	Silver
SP	Spot
SQ	Square
Surface-C	Surface Circular
SYM	Symmetric
TH	Through-wiring
Track	Tracklight
UGR	Unified Glare Rating
UO	Ultra Output
VAL	Value
VN	Very Narrow Beam Angle
VW	Very Wide Beam Angle
W	Wide (90° beam)
WT	White
WW	Wallwasher = asymmetric

NOTER

OM LEDVANCE

Med kontorer i mere end 50 lande og forretningsaktivitet i mere end 140 er LEDVANCE blandt de verdensførende leverandører af generel belysning til professionelle og forbrugere. Med oprindelse inden for generel belysning i OSRAM GmbH tilbyder LEDVANCE et bredt produktprogram med LED-armaturer til mange løsningsområder, intelligente løsninger til Smart Home og bygninger samt et af branchens største sortimenter af LED-lyskilder og traditionelle lyskilder.

LEDVANCE A/S
Dybendalsvænget 3
DK-2630 Taastrup
Kundeservice:
Mail: **Ordre-dk@ledvance.com**
Telefon: +45 4339 9000

LEDVANCE er den professionelle samarbejdspartner for installatører og professionelle, der arbejder med lys. Udover vores nye brede sortiment af LED-armaturer tilbyder vi også et omfattende sortiment af innovative LED-lyskilder og et LED-bånd system i høj varemærkevalitet. Find mere information om vores sortimenter og serviceydelser på: www.ledvance.dk

Brug vores mobile apps og online værktøjer til hurtigt og nemt at beregne mulige besparelser til dit næste LED-projekt, find den rigtige lyskilde eller armatur eller se de seneste kataloger på: www.ledvance.dk/værktøjer

DK12/20 LEDVANCE EU-W MK TRA Der tages forbehold for ændringer samt tekniske modifikatiner, fejl og udeladelser.

LEDVANCE.DK